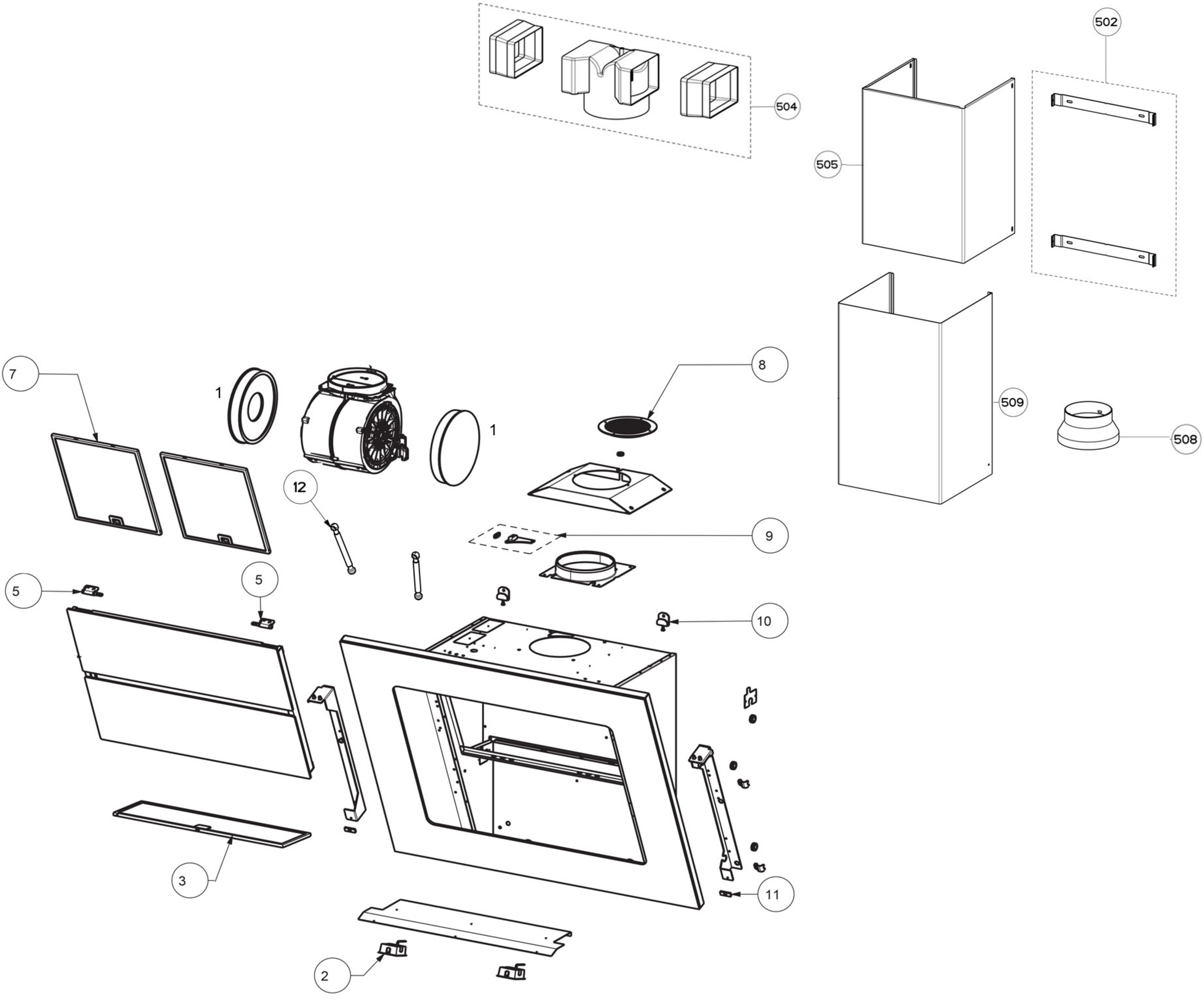
502
504
505
509
508
7
1
1
8
12
9
5
5
10
3
11
2

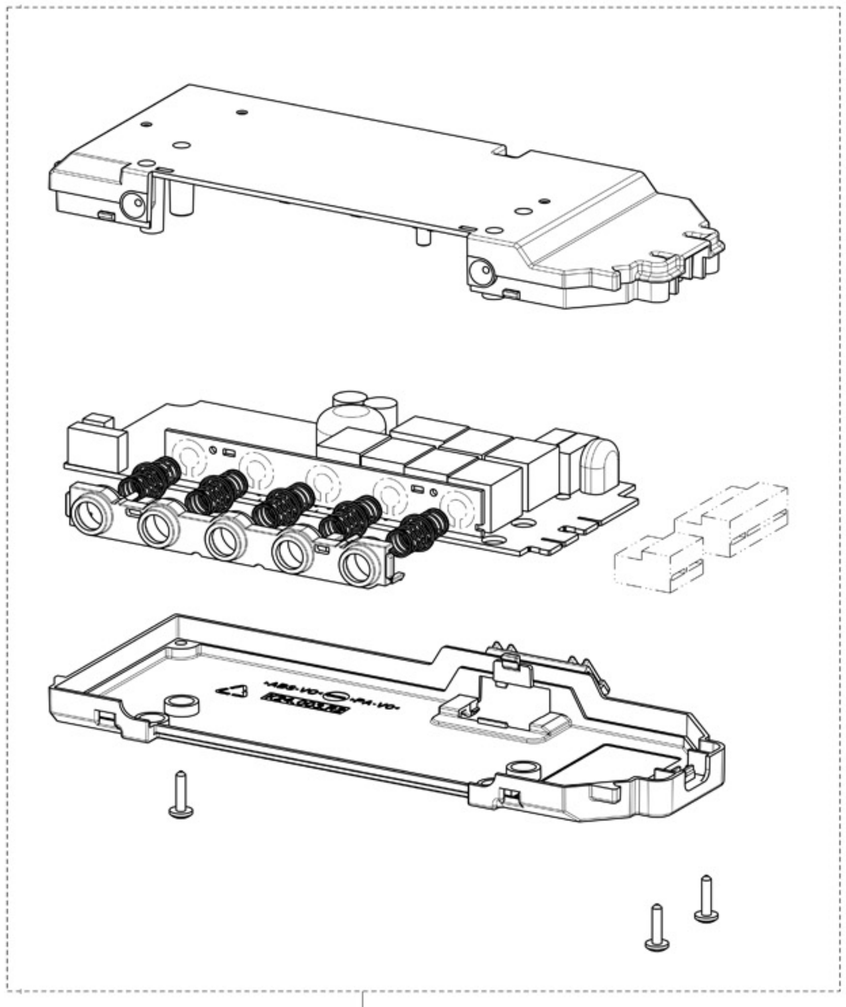
190

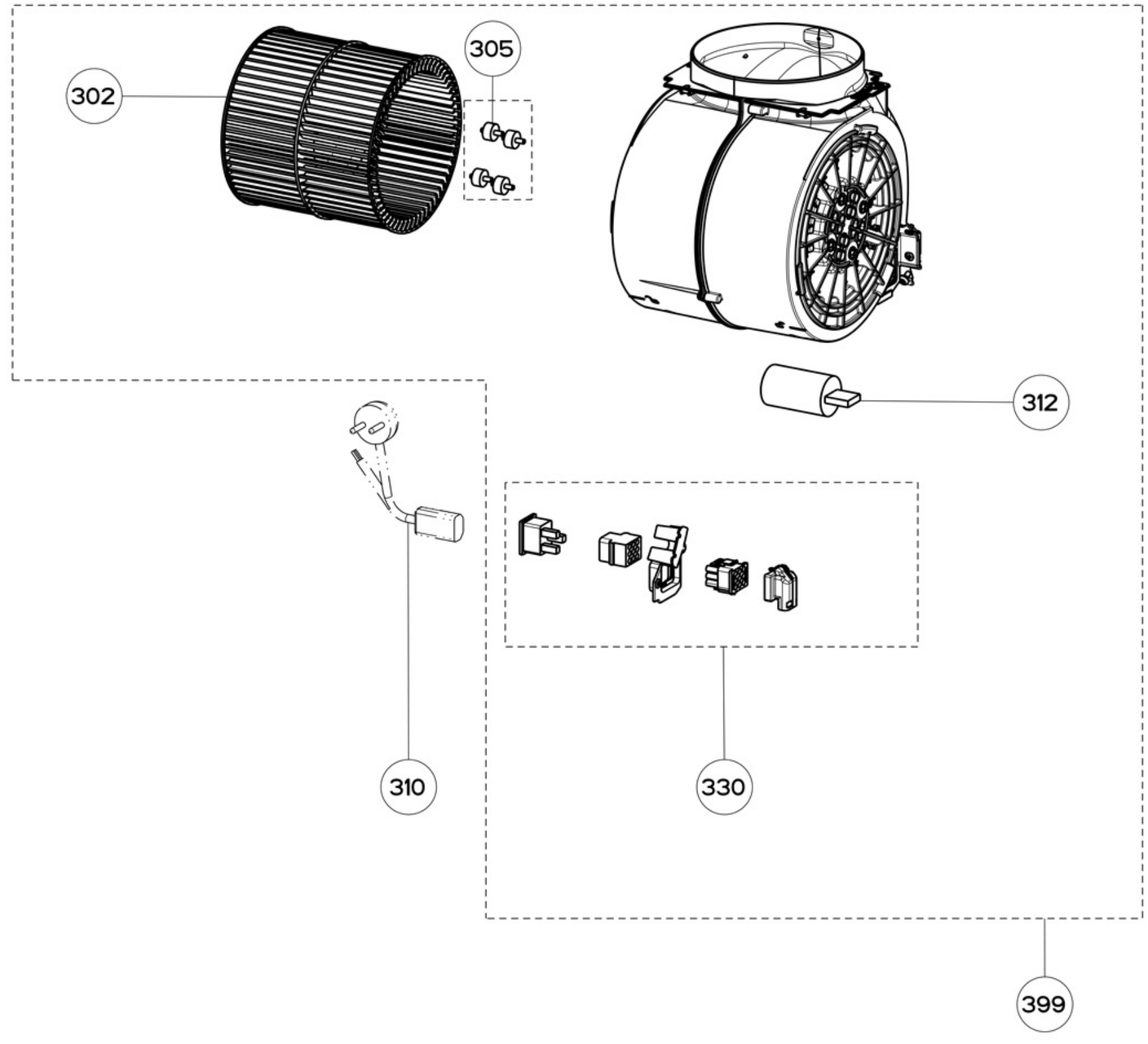
302
305
312
310
330
399