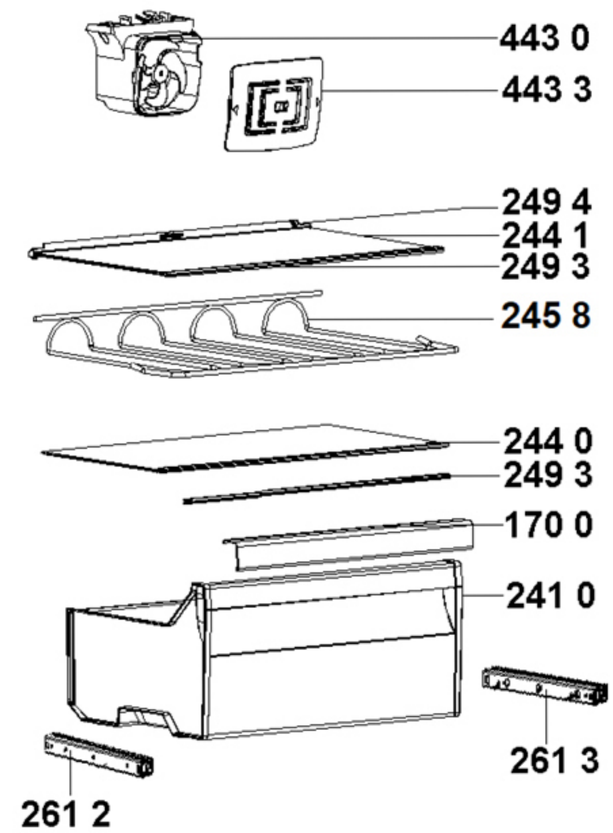
443 0
443 3
249 4
244 1
249 3
245 8
244 0
249 3
170 0
241 0
261 3
261 2

691 9

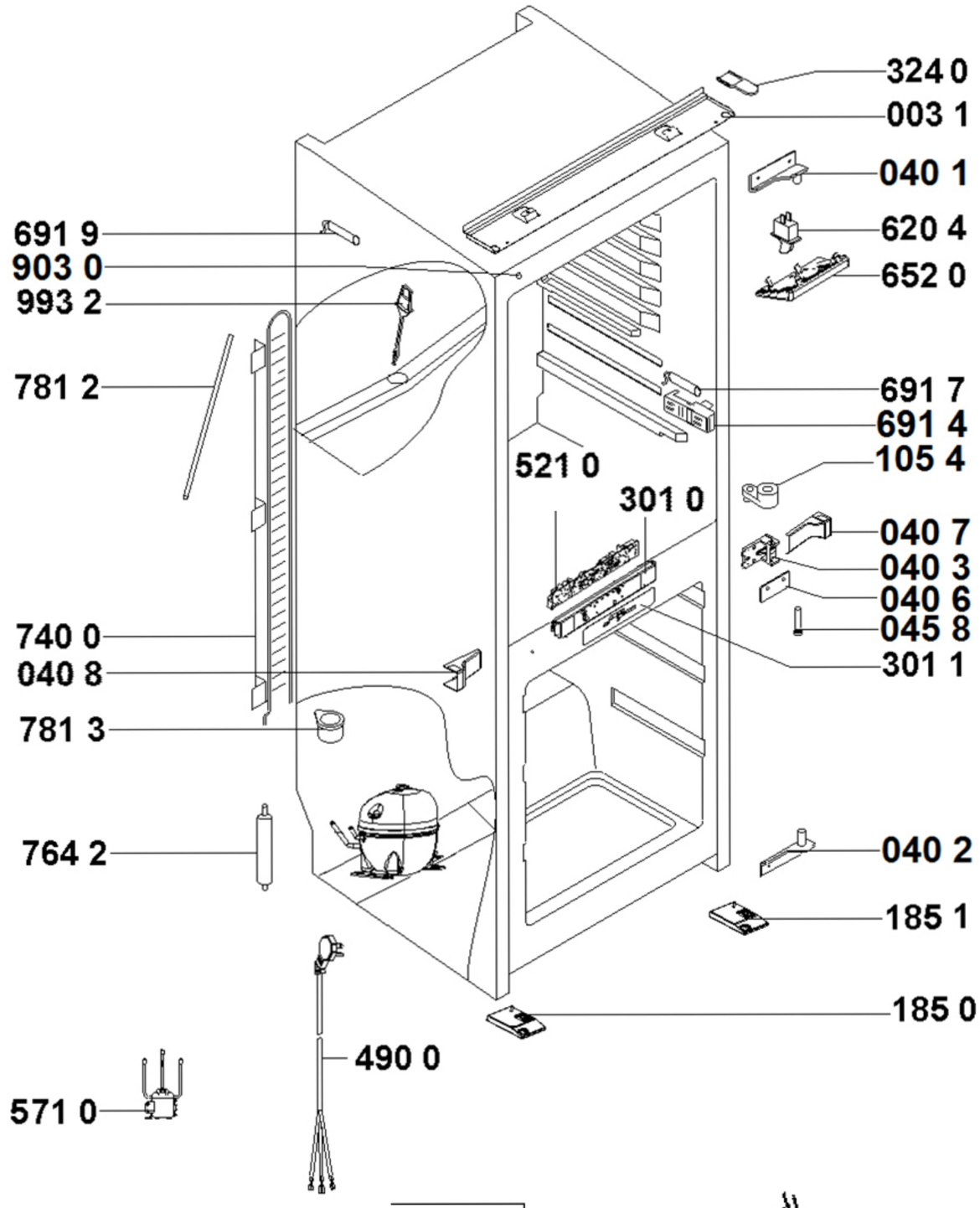
324 0
003 1
040 1
620 4
652 0
691 9
903 0
993 2
781 2
691 7
691 4
521 0
105 4
301 0
040 7
040 3
040 6
045 8
301 1
740 0
040 8
781 3
764 2
040 2
185 1
185 0
490 0
571 0

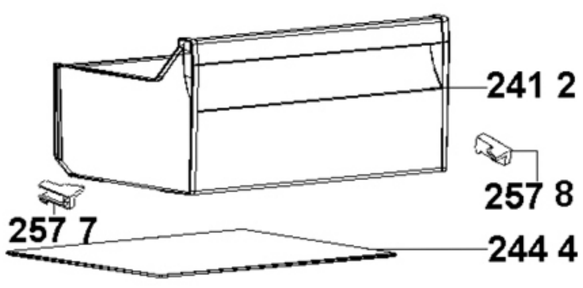
241 2
257 8
257 7
244 4

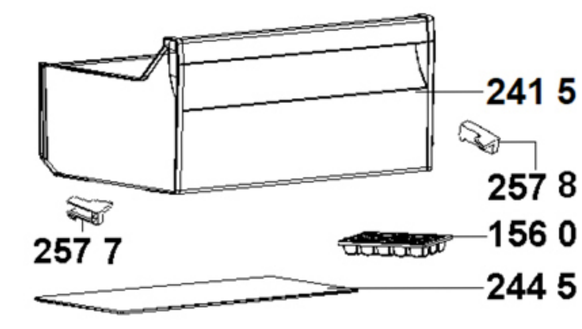
241 5
257 8
257 7
156 0
244 5

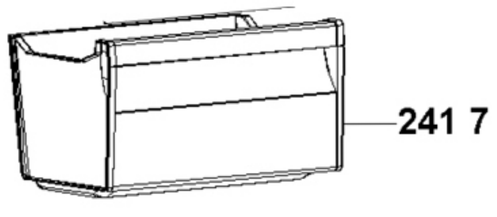
241 7

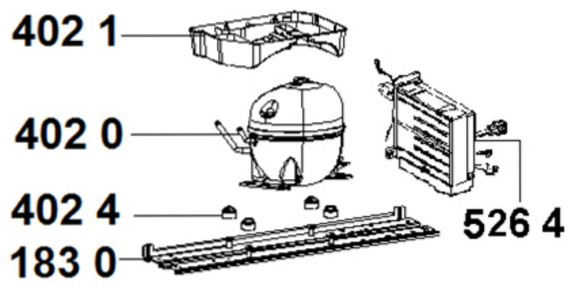
402 1
402 0
402 4
183 0
526 4

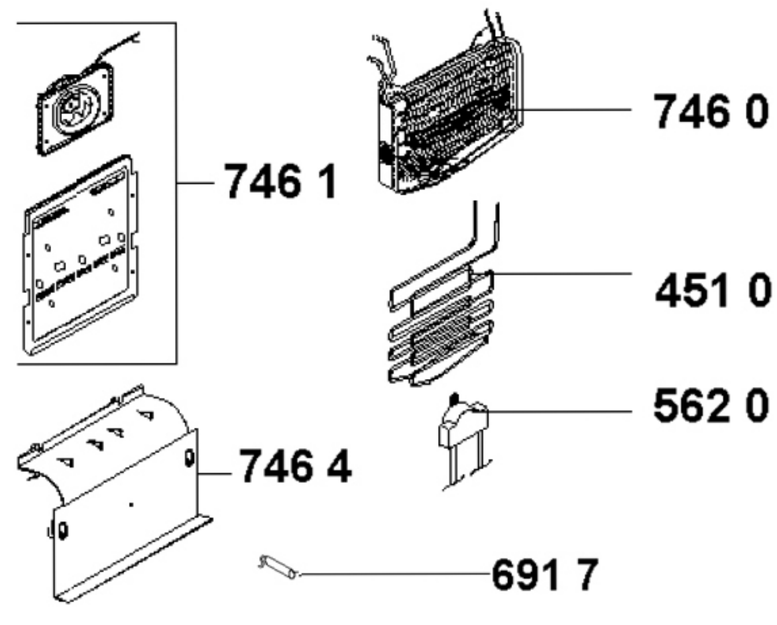
746 0
746 1
451 0
562 0
746 4
691 7

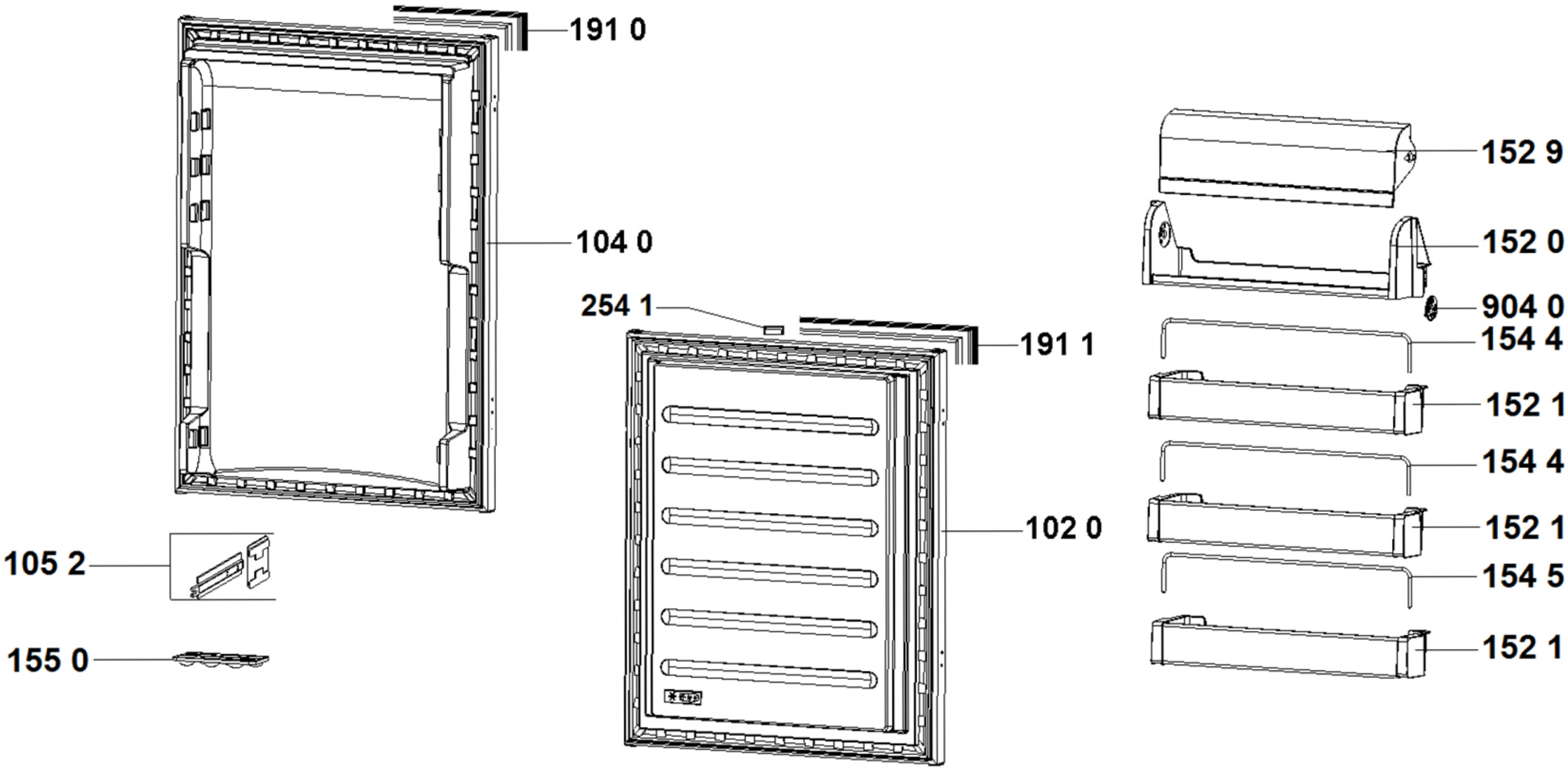
191 0
104 0
105 2
155 0
254 1
191 1
102 0
152 9
152 0
904 0
154 4
152 1
154 4
152 1
154 5
152 1

9938

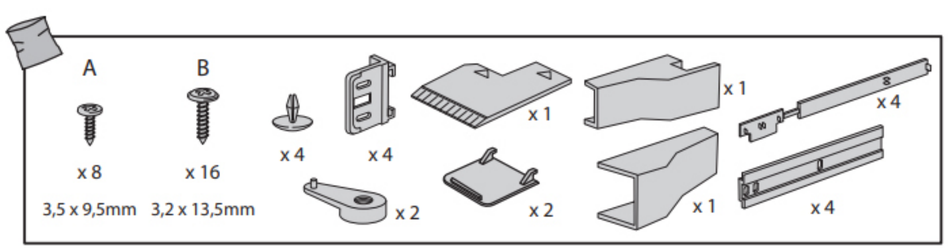
A
B
x 8
x 16
3,5 x 9,5mm
3,2 x 13,5mm
x 4
x 4
x 1
x 1
x 4
x 2
x 2
x 1
x 4