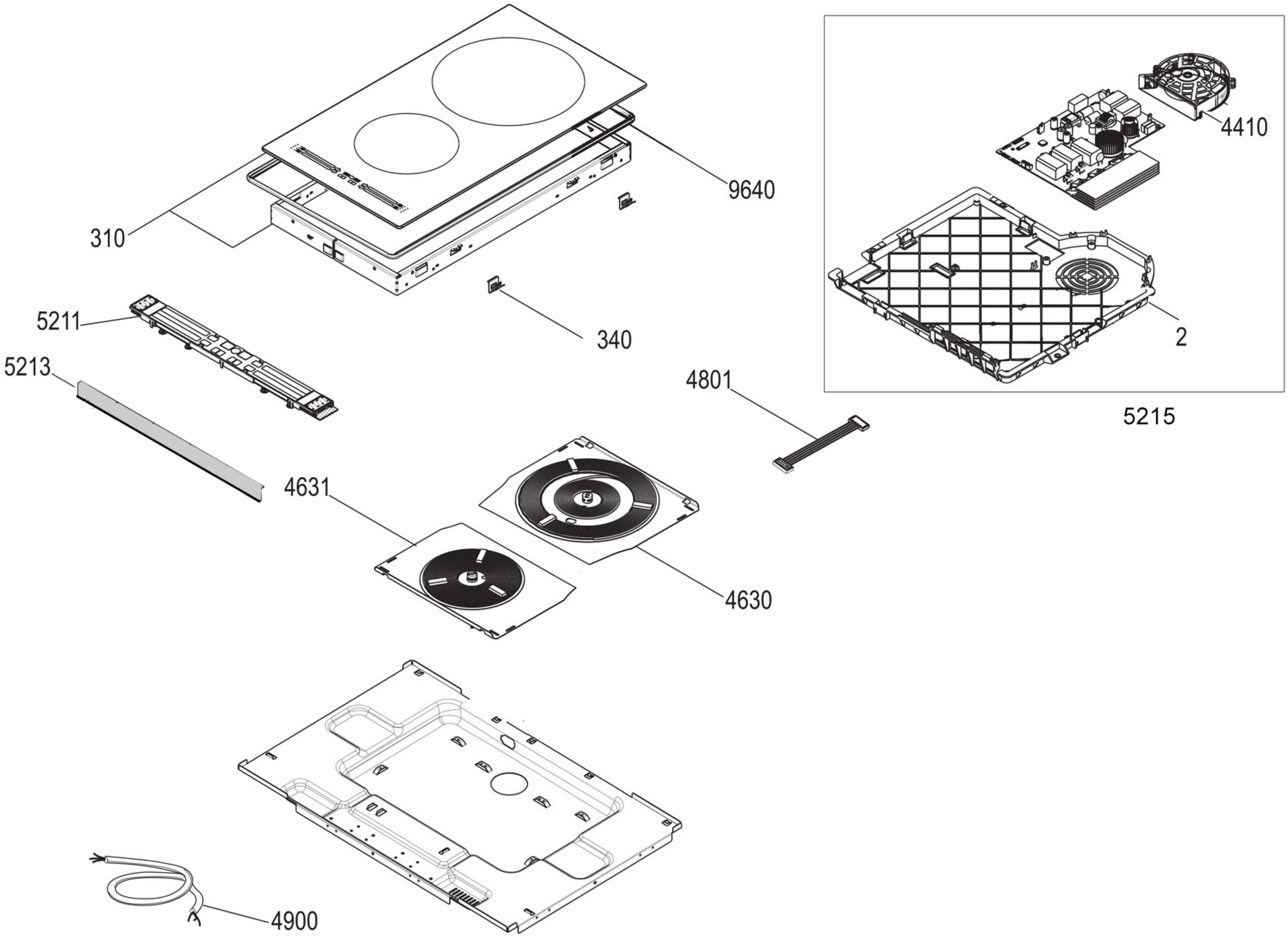
310
9640
340
5211
5213
4801
4631
4630
4410
2
5215
4900