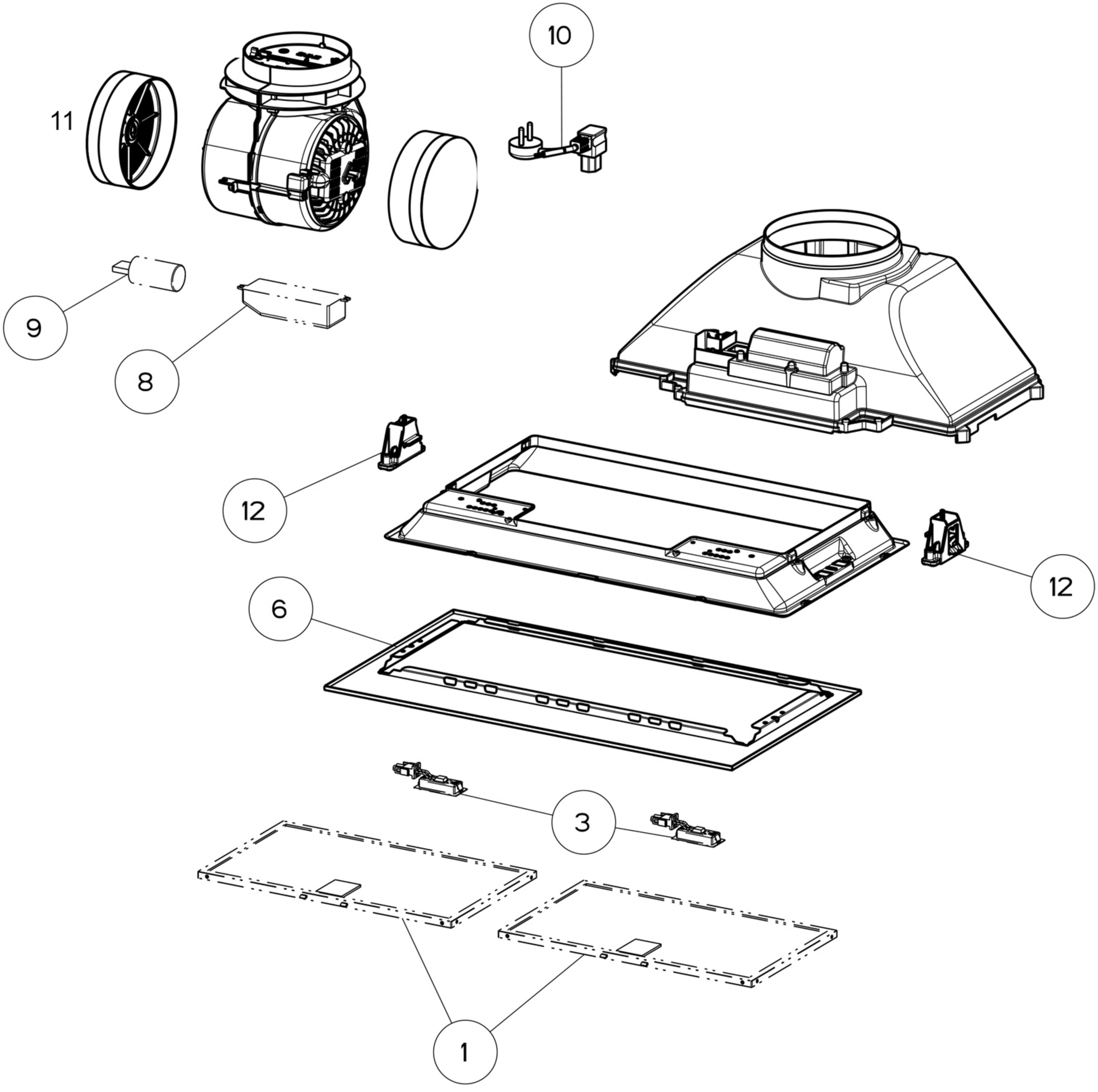
10
11
9
8
12
12
6
3
1

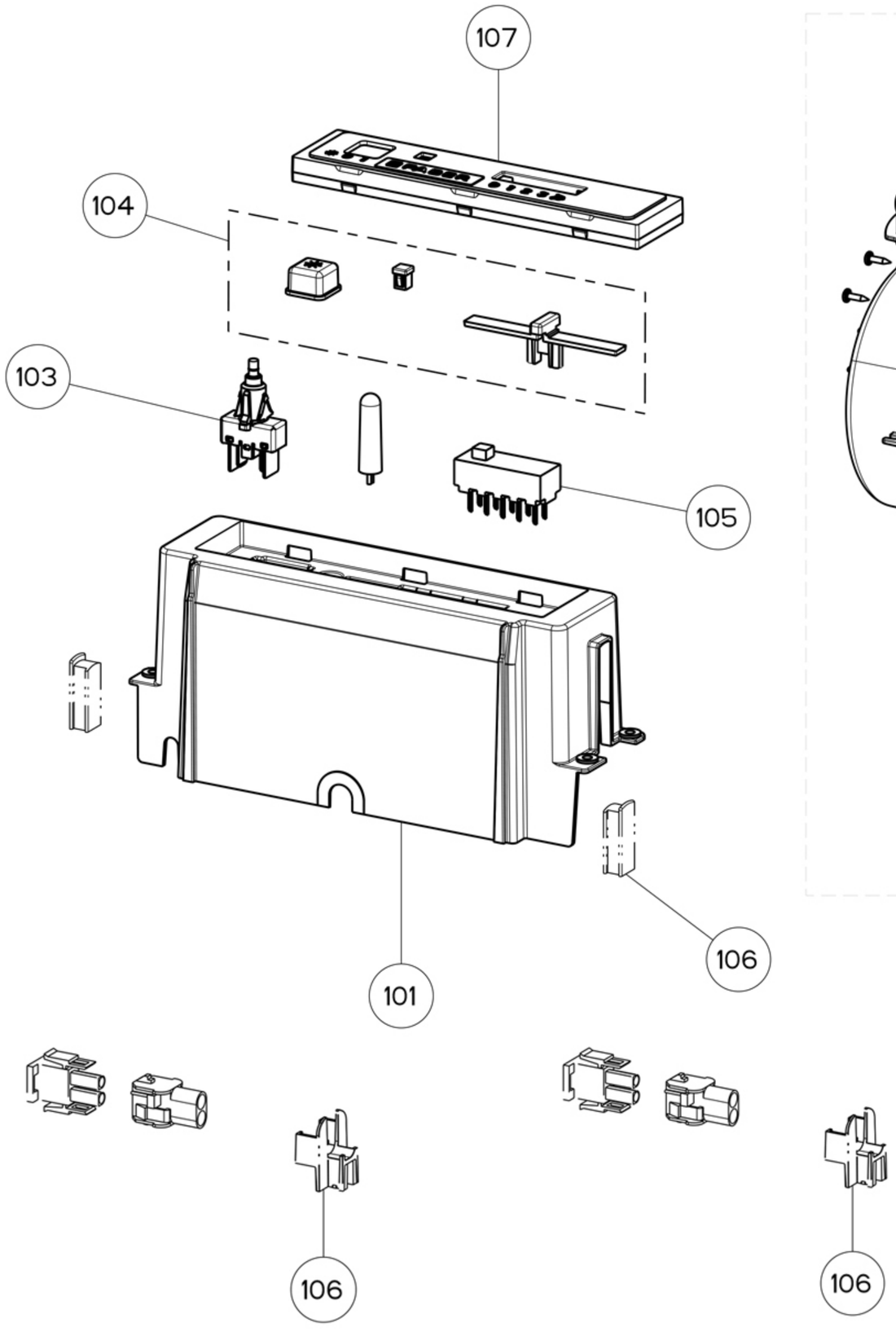
107
104
103
105
101
106
106
106

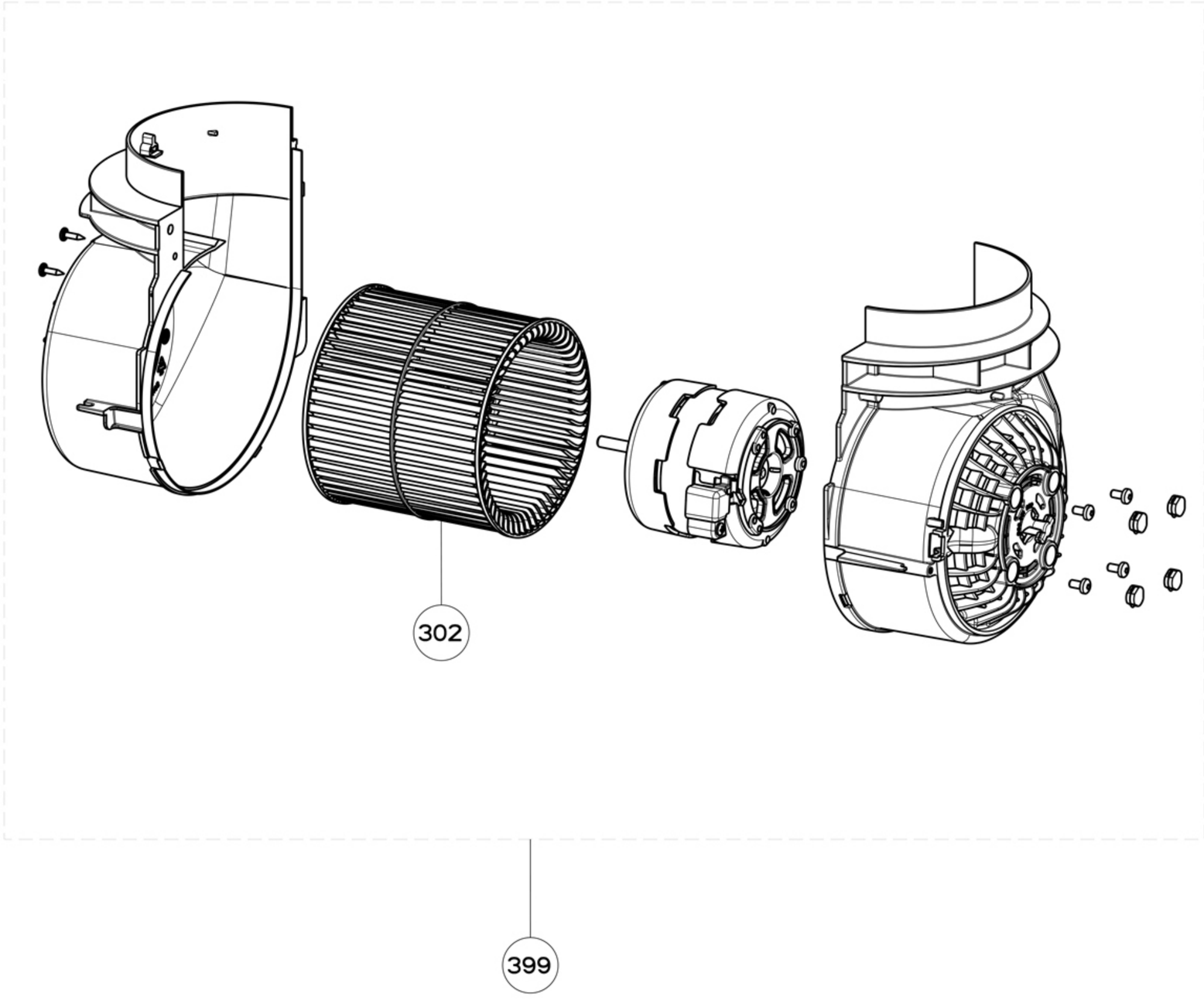
302
399