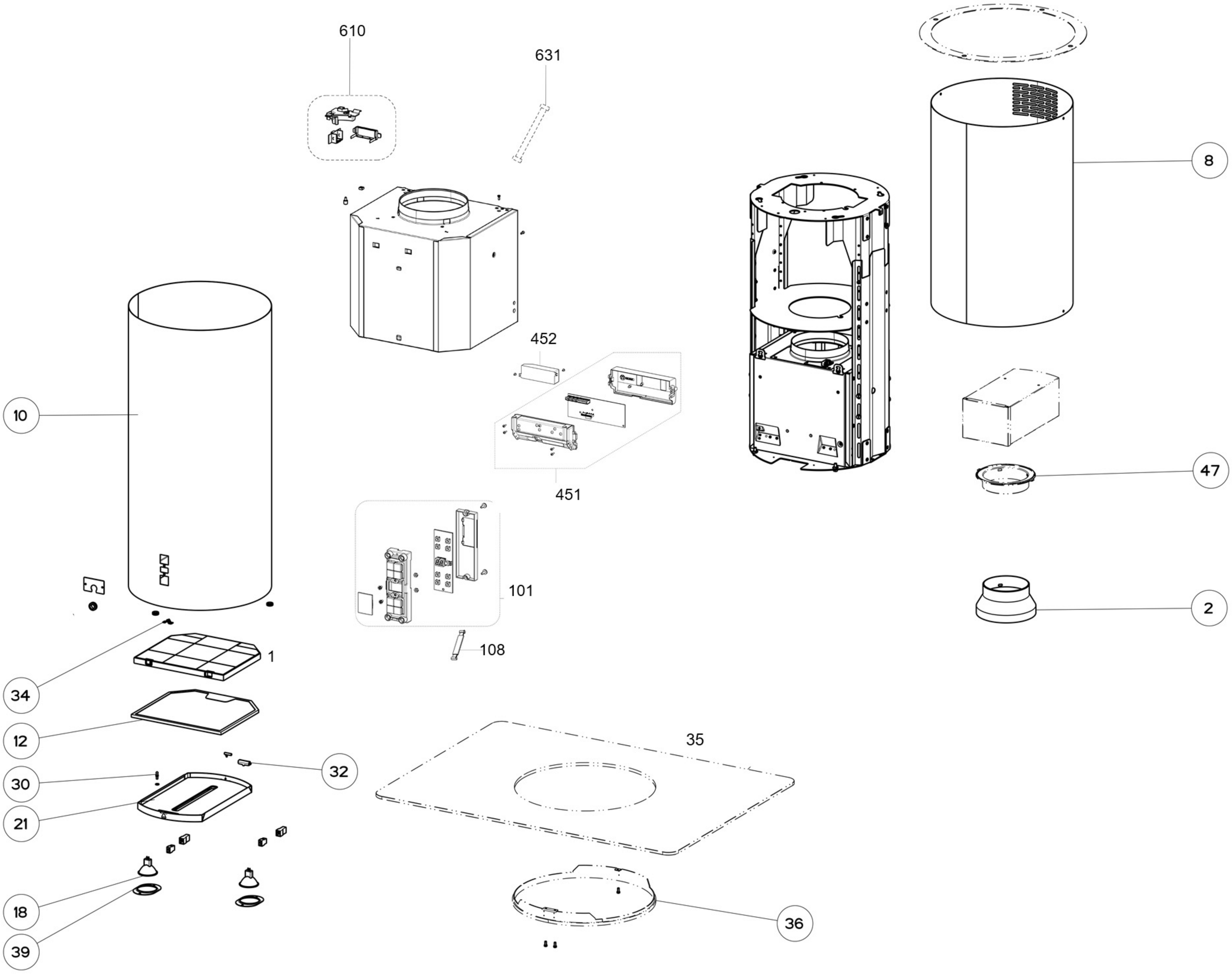
610
631
8
452
10
451
47
101
2
108
1
34
12
35
32
30
21
18
36
39

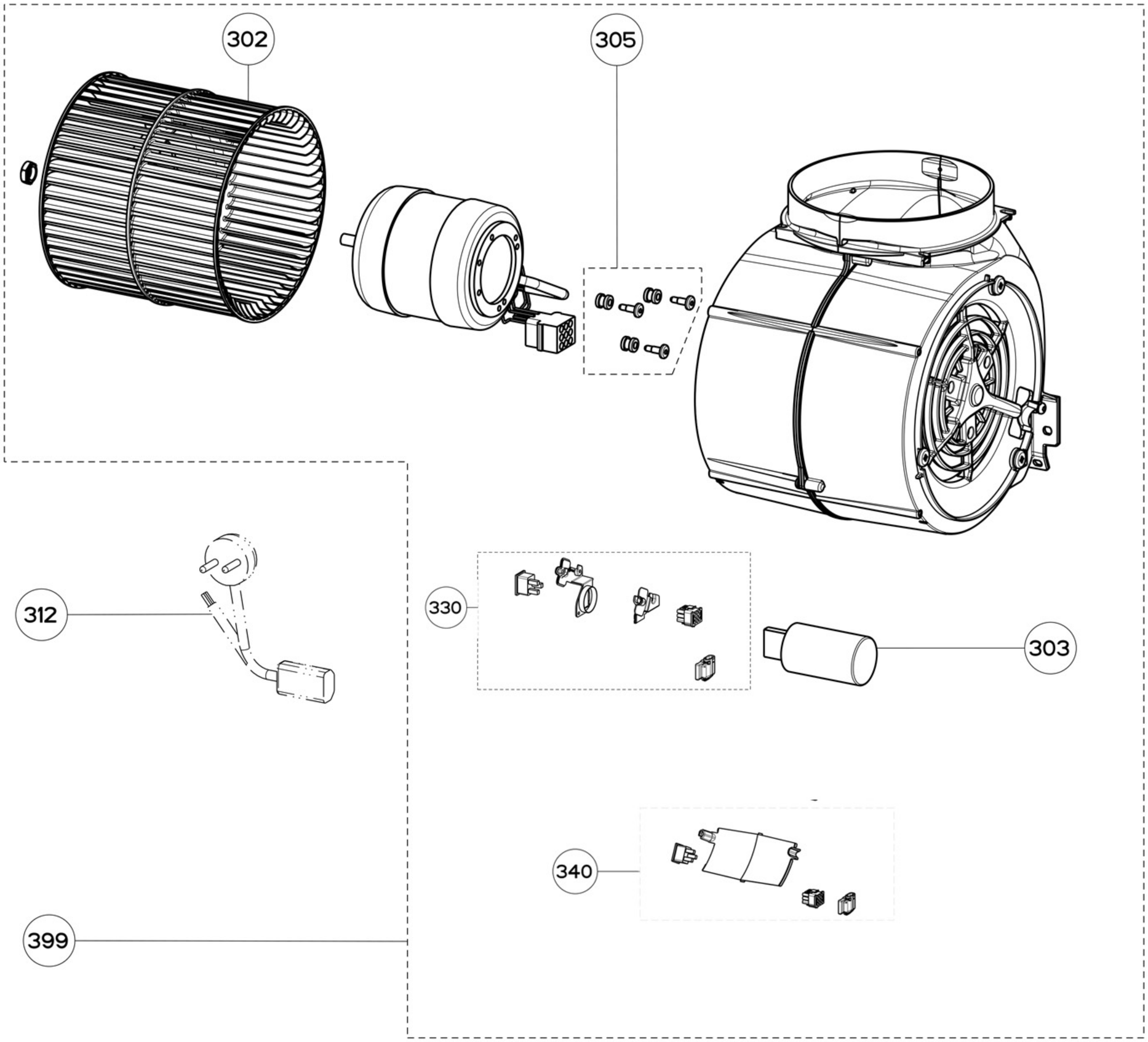
302
305
312
330
303
340
399