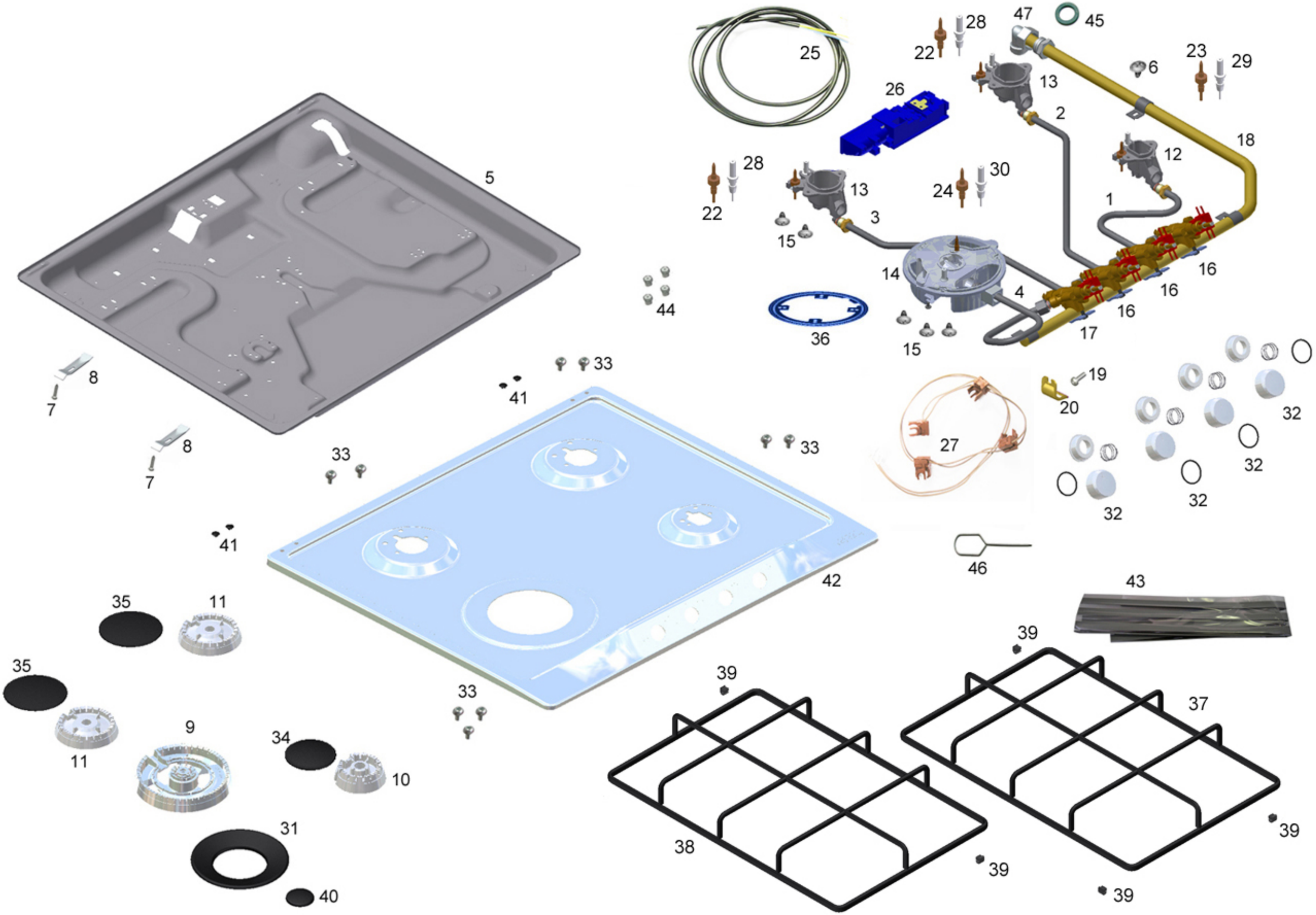

5
8
7
8
7
41
33
33
41
42
33
35
11
35
11
9
34
10
31
40
25
26
22
28
47
45
6
23
29
13
2
18
12
28
22
13
24
30
1
3
15
14
4
16
16
16
17
36
15
44
19
20
27
32
32
32
32
46
43
39
39
37
38
39
39
39

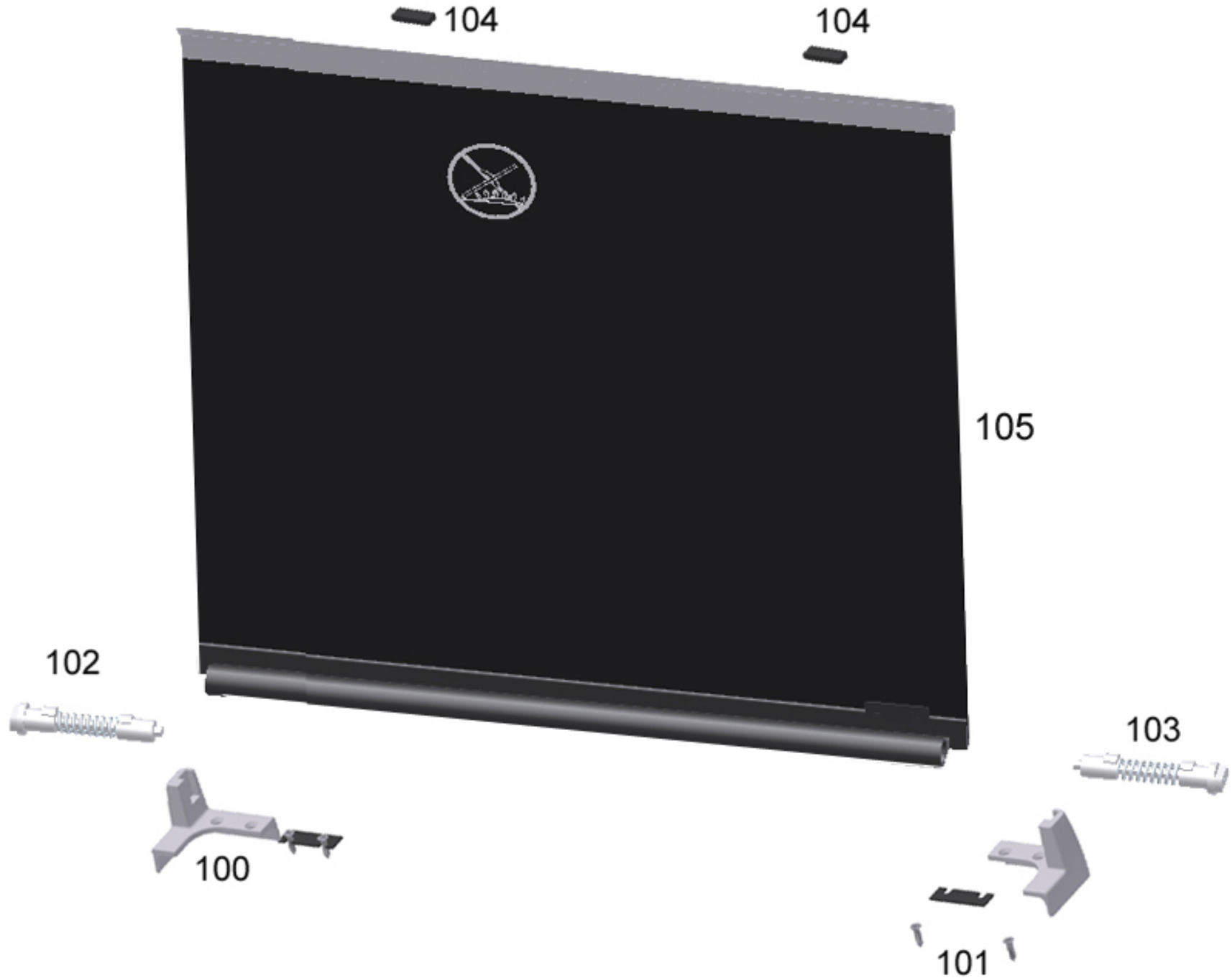
104
104
105
102
103
100
101