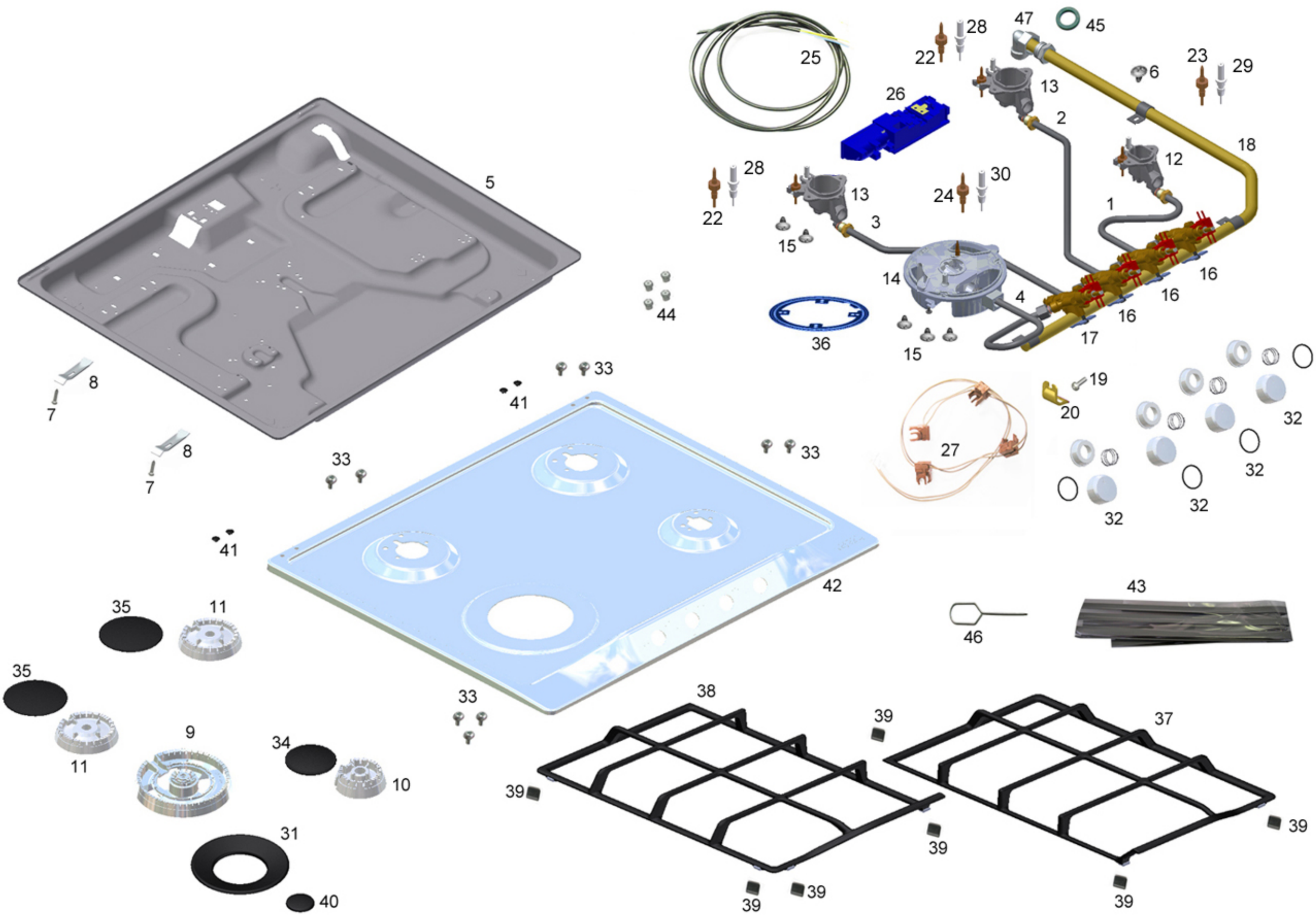

25
28
22
47
45
23
29
6
13
26
2
18
12
28
22
13
24
30
1
3
15
14
4
16
16
16
17
36
15
44
5
8
7
8
7
33
41
33
33
19
20
27
32
32
32
32
41
42
43
46
35
11
35
11
9
34
10
33
38
39
37
39
39
39
39
39
39
31
40

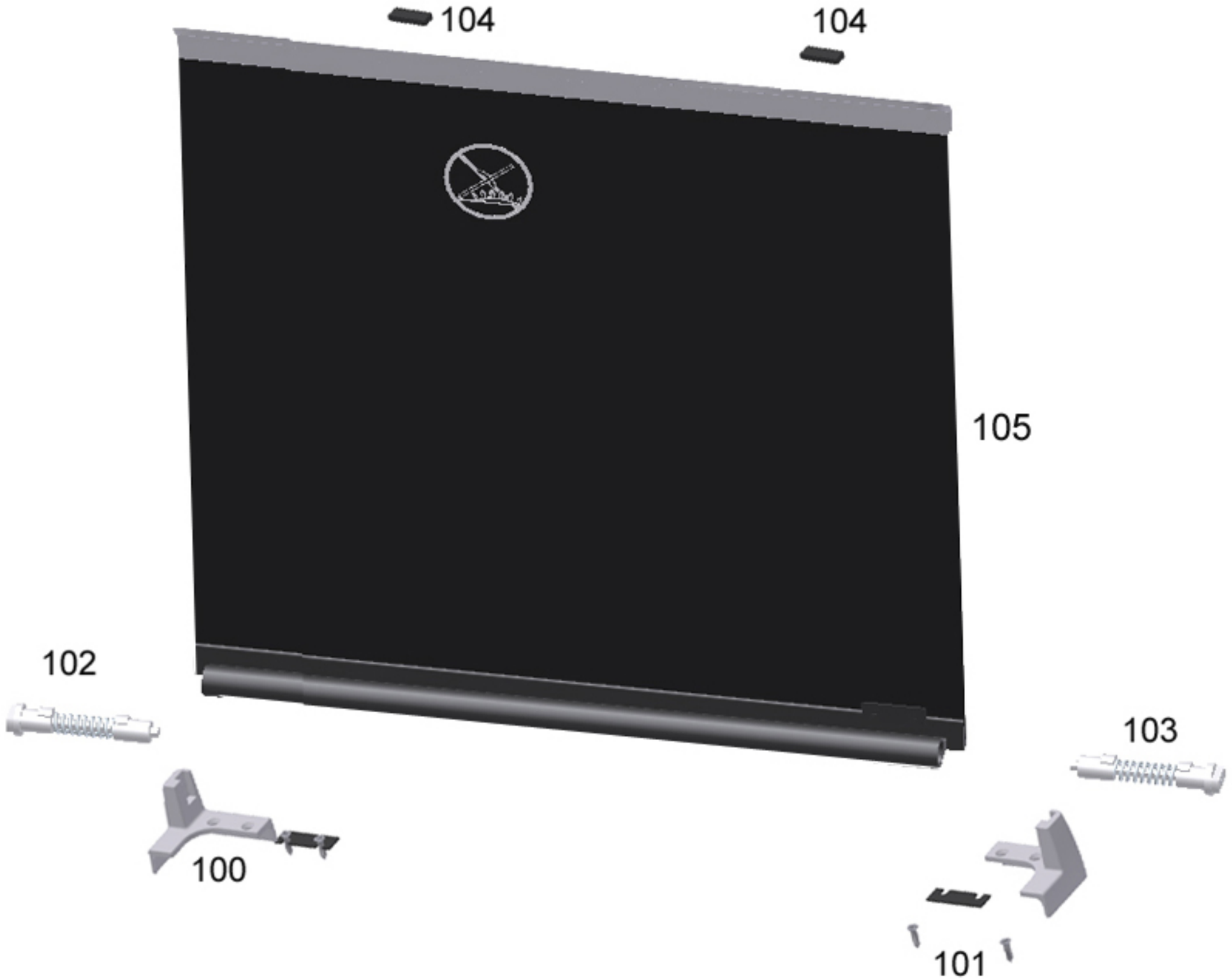
104
104
105
102
103
100
101