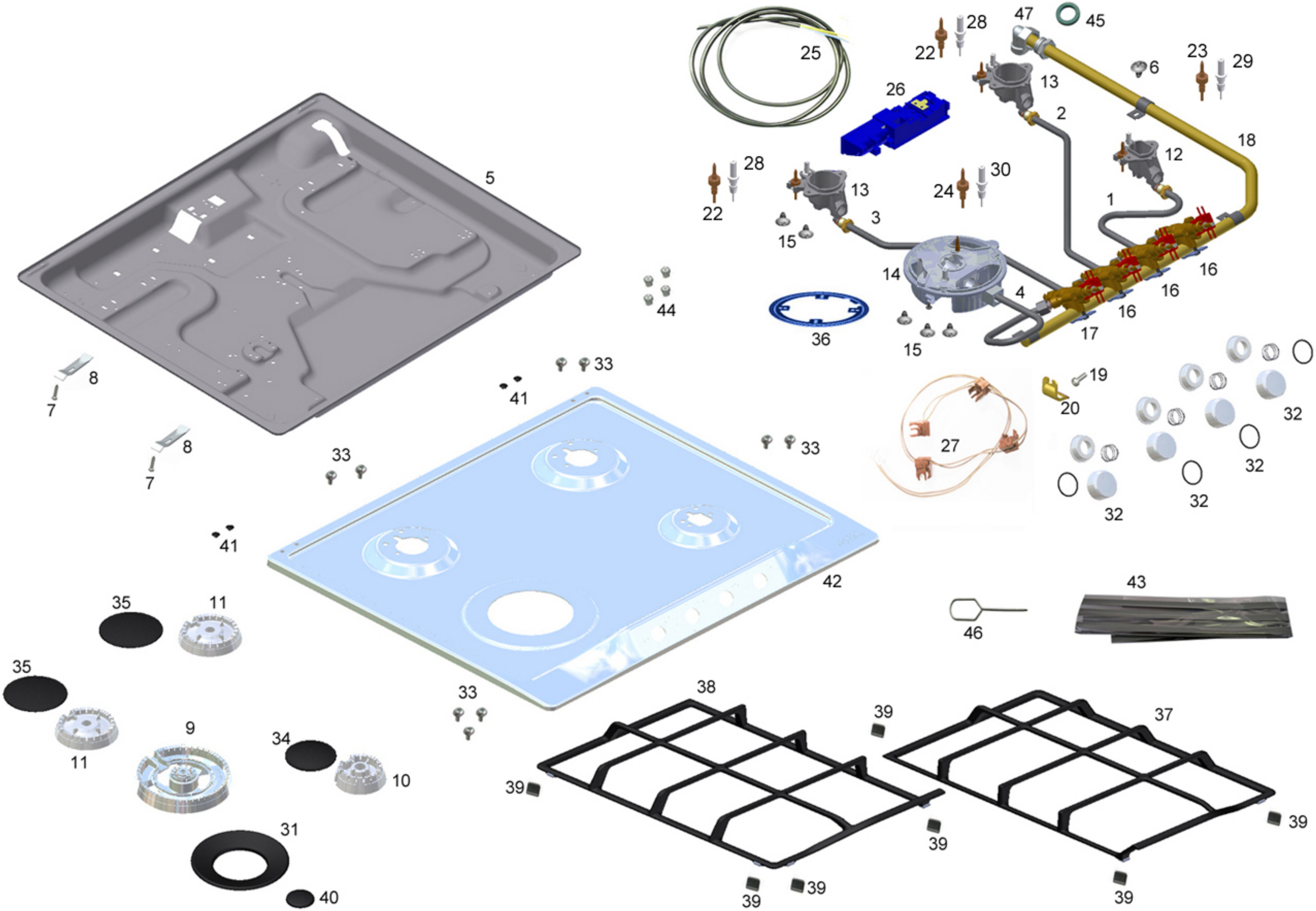
5
8
7
8
7
33
41
33
41
33
42
25
26
22
28
47
45
13
6
23
29
2
18
12
22
28
13
24
30
3
1
15
14
4
16
16
16
17
44
36
15
19
20
27
32
32
32
32
35
11
35
11
33
9
34
10
38
39
37
39
39
39
39
39
39
31
40
46
43

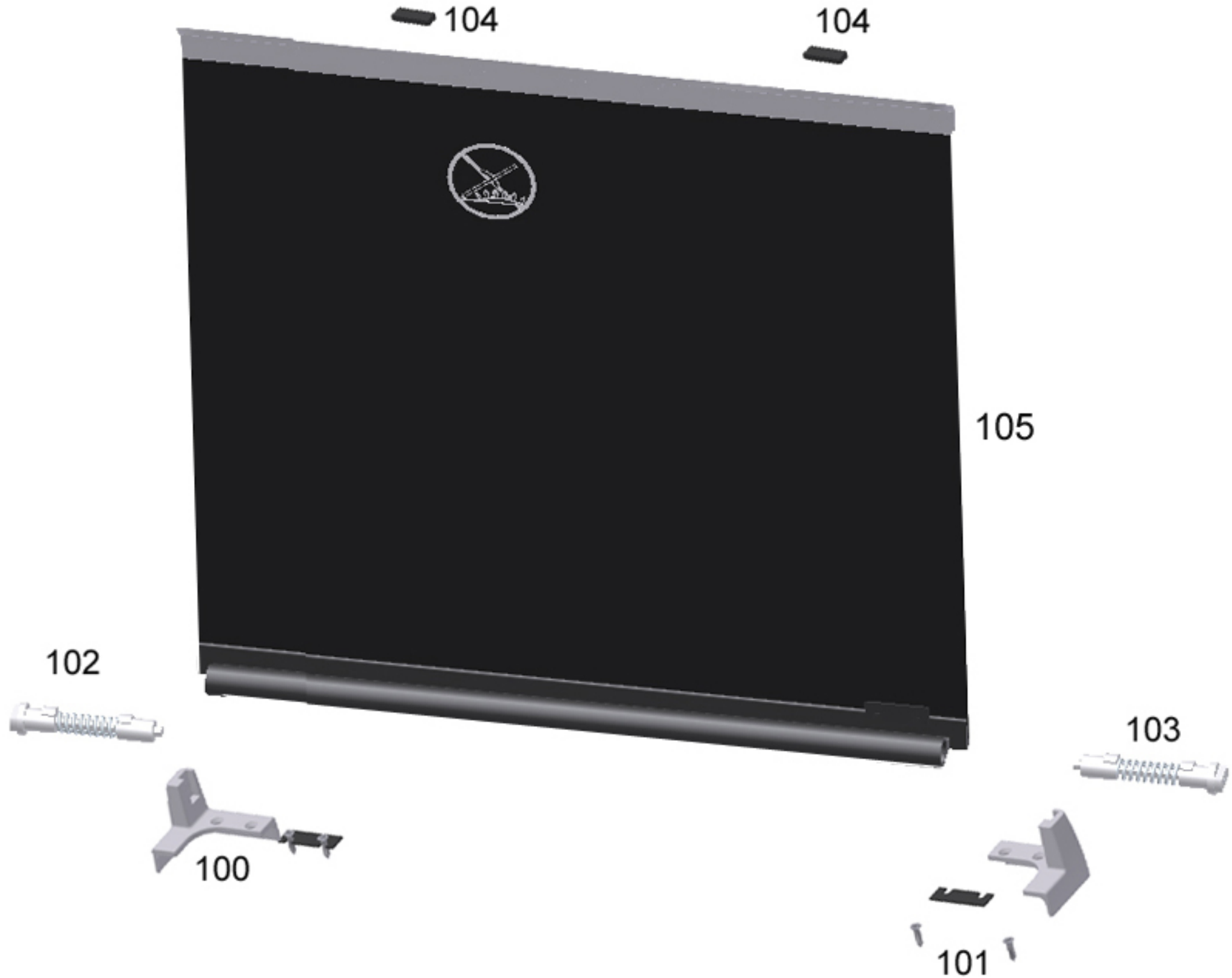
104
104
105
102
103
100
101