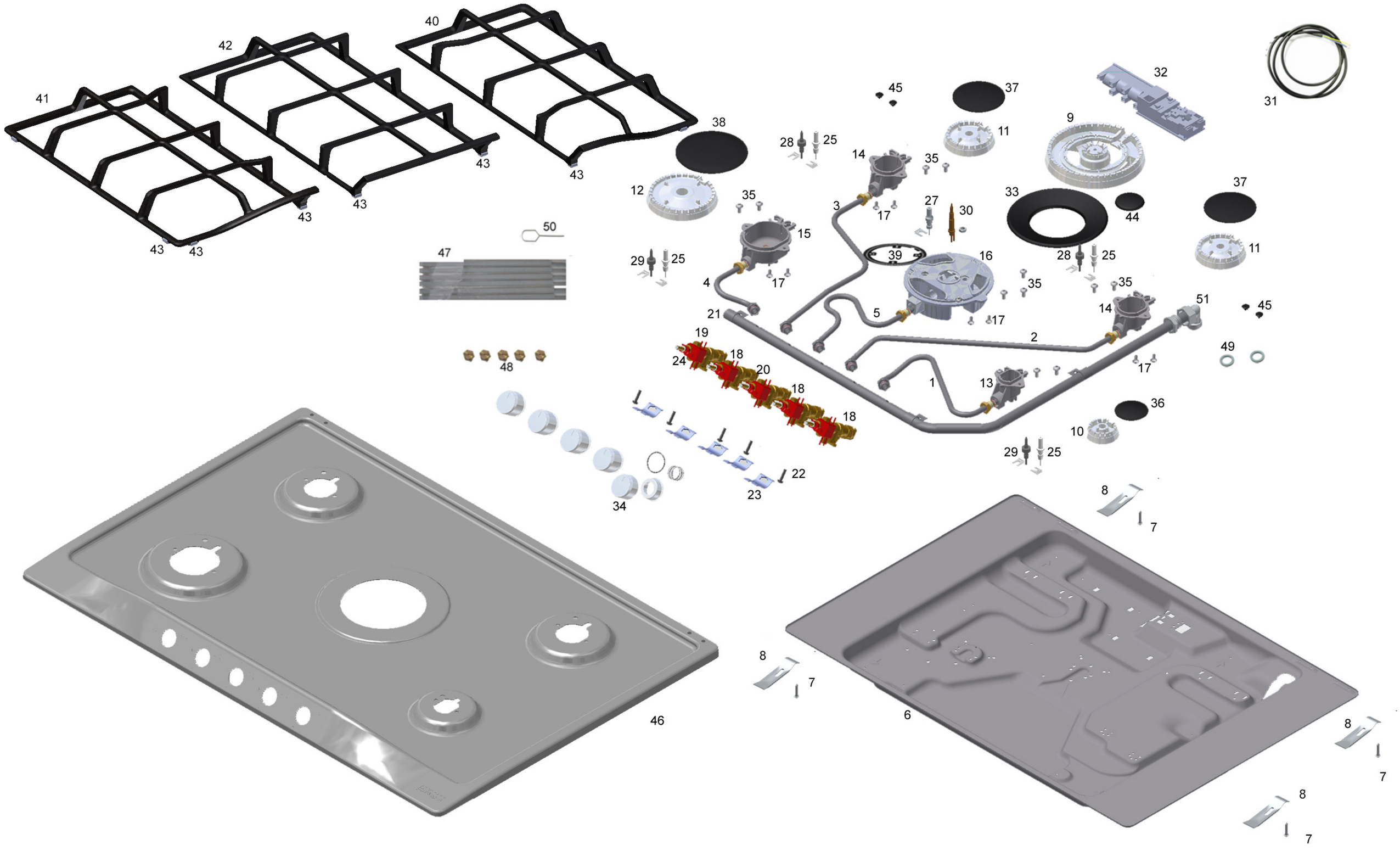
41
42
40
43
43
43
43
43
43
38
12
35
28
25
14
35
3
17
27
30
15
29
25
4
17
39
16
5
17
21
19
24
18
20
18
18
2
1
13
45
37
11
9
32
31
33
44
37
11
28
25
35
35
14
51
45
49
17
36
10
29
25
48
34
23
22
8
7
8
7
46
6
8
7
8
7

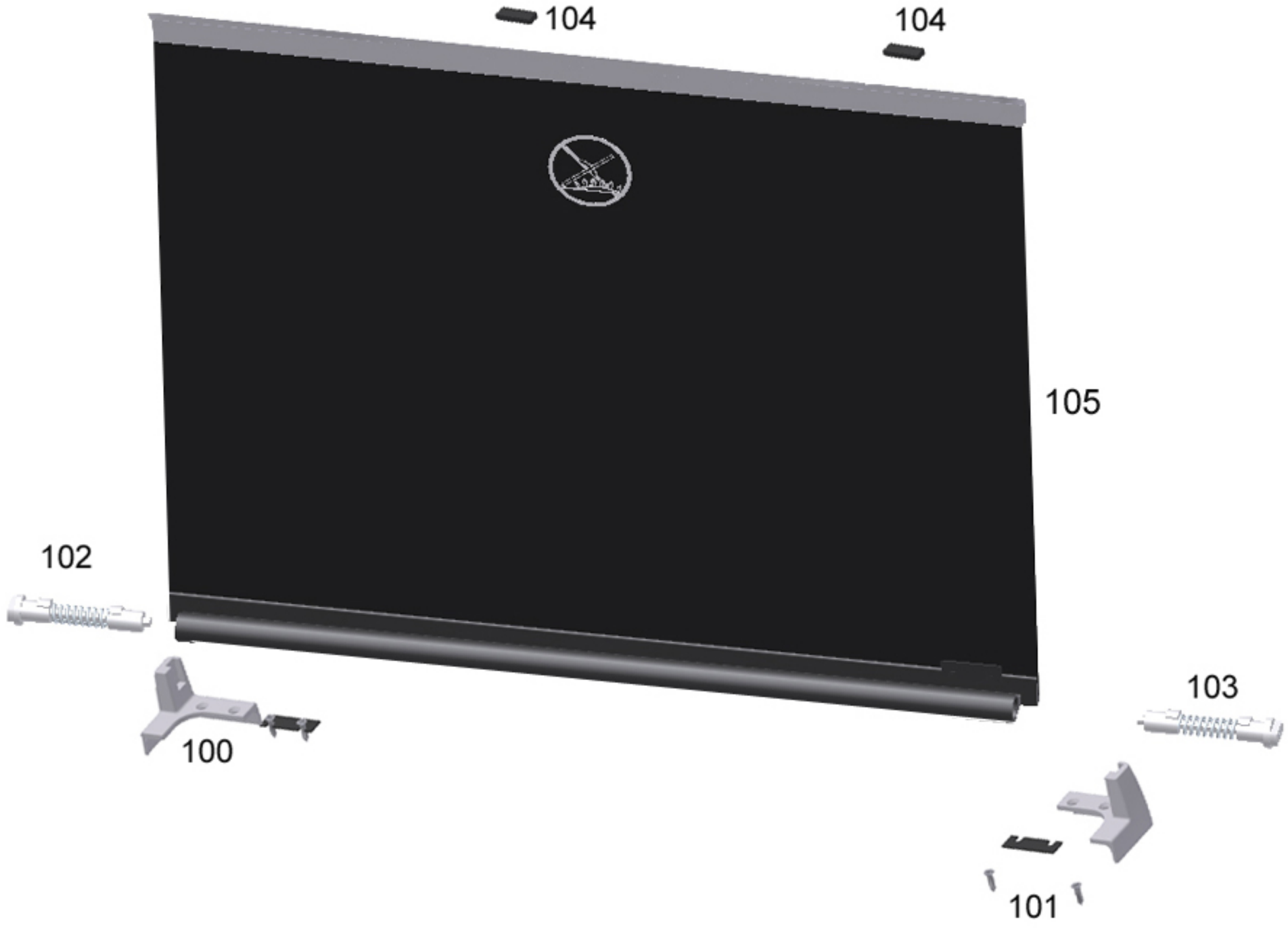
104
104
105
102
103
100
101