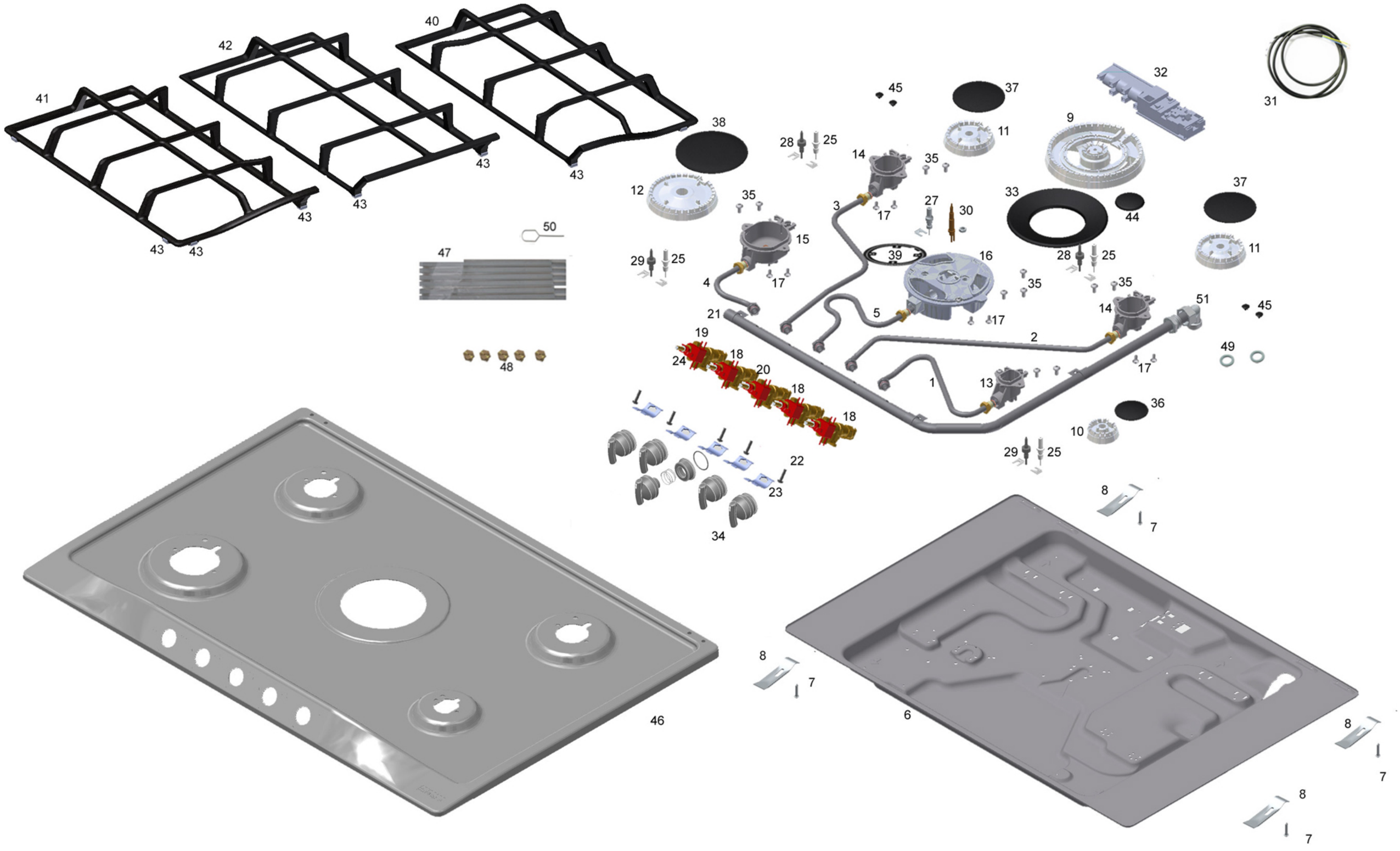
41
42
40
43
38
12
35
28
25
14
3
17
27
30
15
29
4
39
16
21
5
19
24
18
20
2
1
13
51
45
37
32
31
9
11
33
44
49
36
10
22
23
34
48
47
50
46
6
8
7

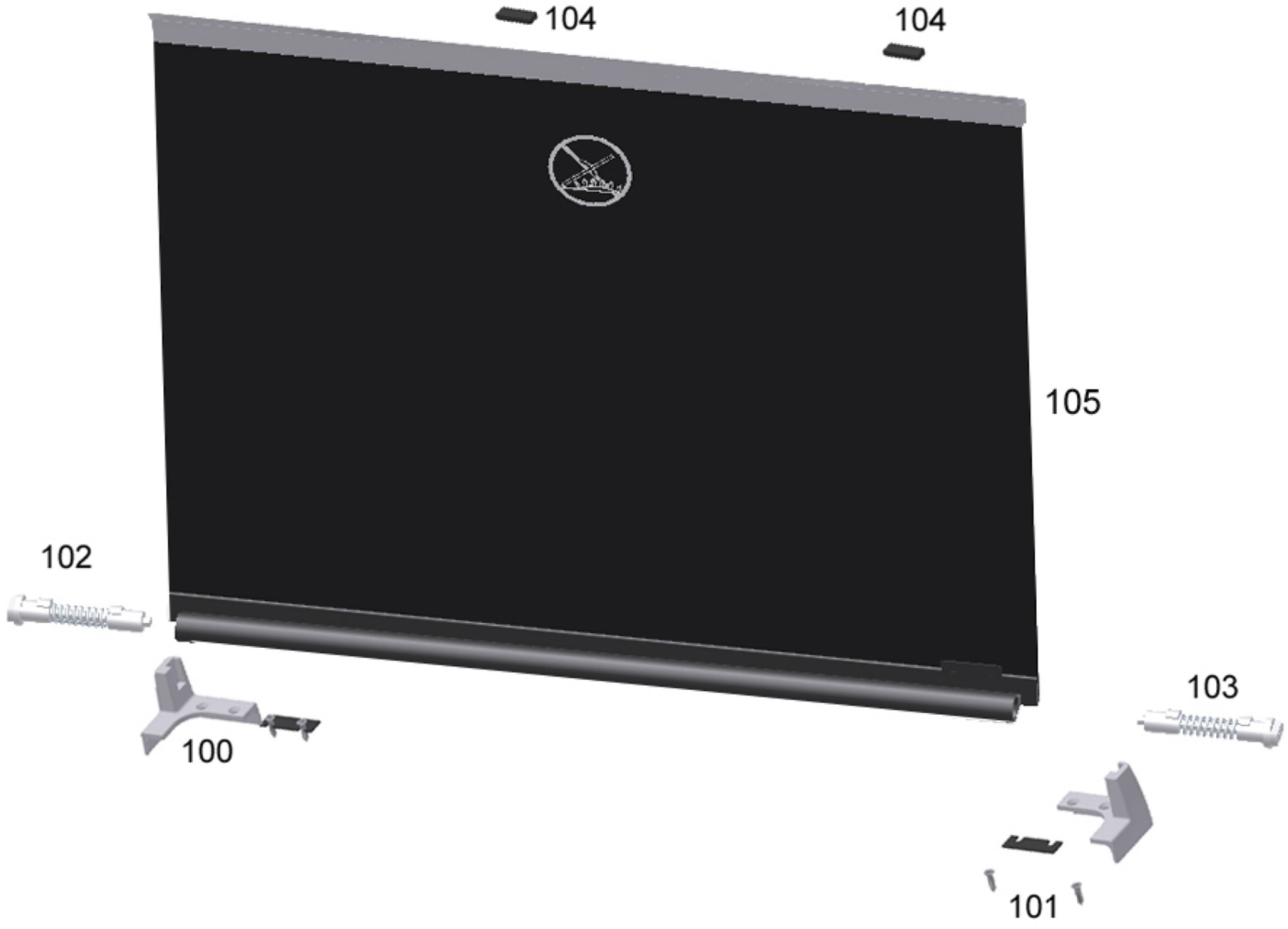
104
104
105
102
103
100
101