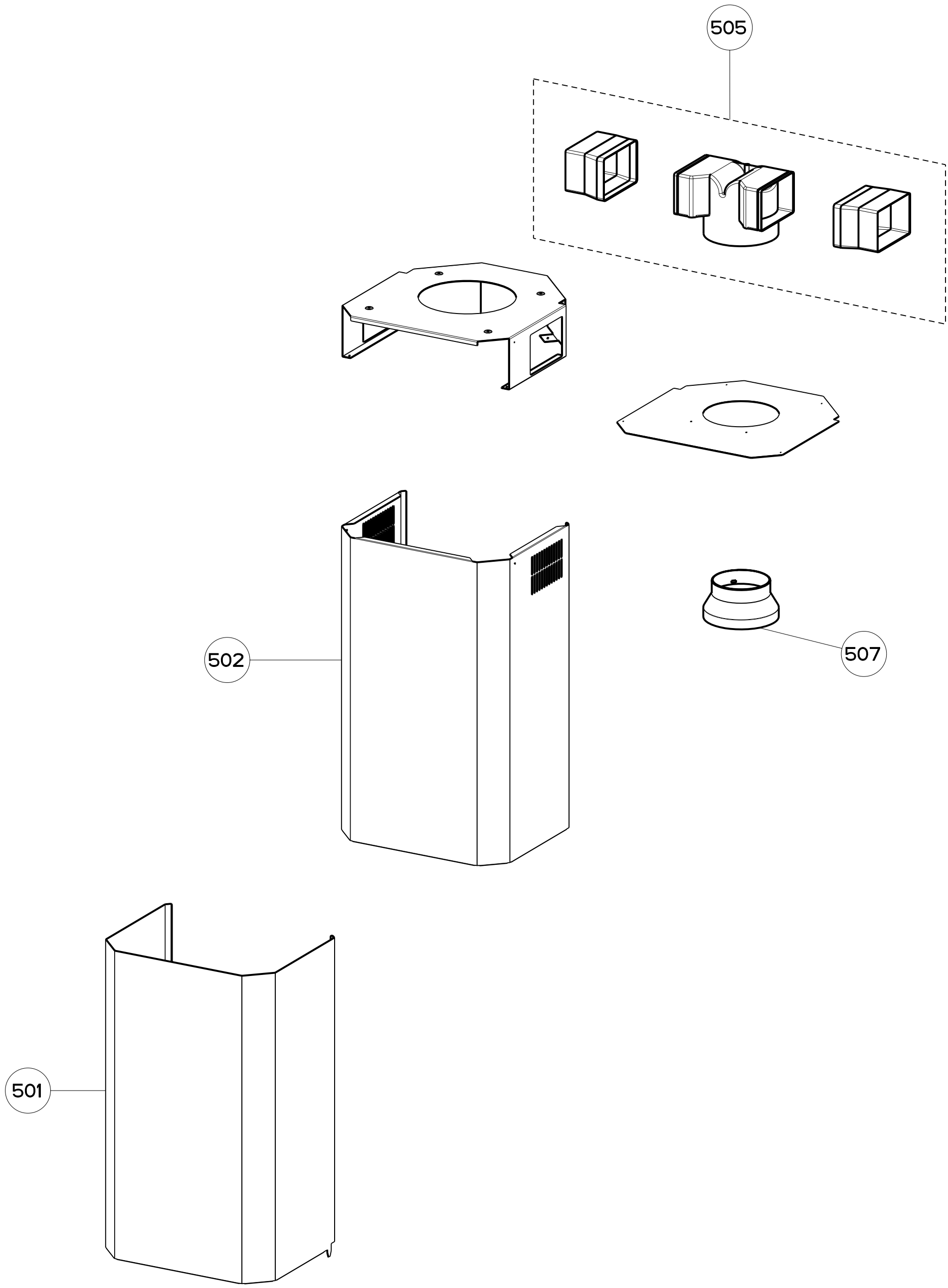

MOD. GRUPPO CAMINI	
RIF. 500	
N.DIS. SD3_716.2	
DATA 05-Ago-08	R.1-V.3+