PPX 110-52

-Dima per foratura top
-Template top cut-out
-Gabarit de decoupe
-Plantilla de corte

-Base mm 800
-Cabinet mm 800
-Caisson mm 800
-Mueble mm 800

-Posizionamento squadrette consigliato
-Recommended fixing clamps position
-Position des pattes de fixation
-Posicion grapas

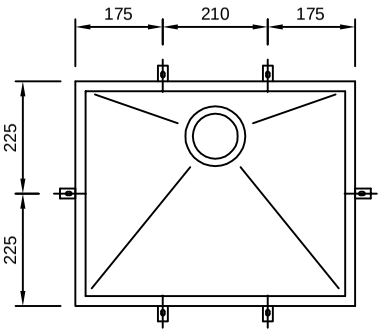

-Dimensioni foratura top
-Cut-out sizes
-Dimensions de la decoupe
-Dimensiones de corte

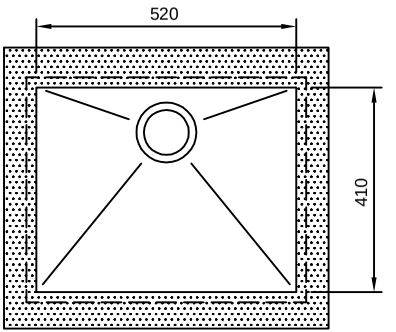

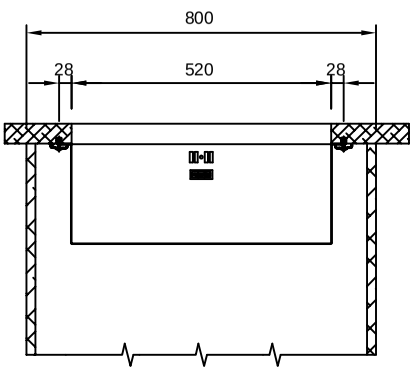

-Schema di fissaggio
-Fixing details
-Schema de fixation
-Detalle de fijation

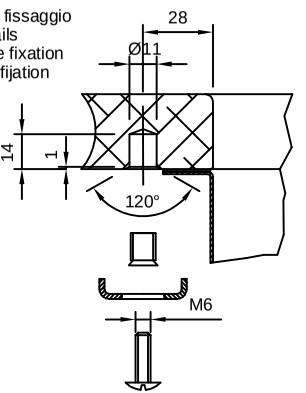

-Stucco
-Sealing past
-Stuc
-Pasta de sellado

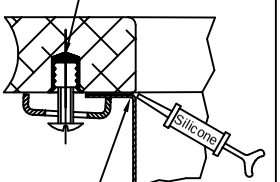

-Bordo vasca
-Boul rim
-Bordure de lacuve
-Perfil cubeta

-Si raccomanda sigillatura con silicone
-Silicone recommended
-Assure l'etancheitee au silicone
-Silicona

COD. 0271762

BARCODE EAN 13
76 12319 47670 9

410

520