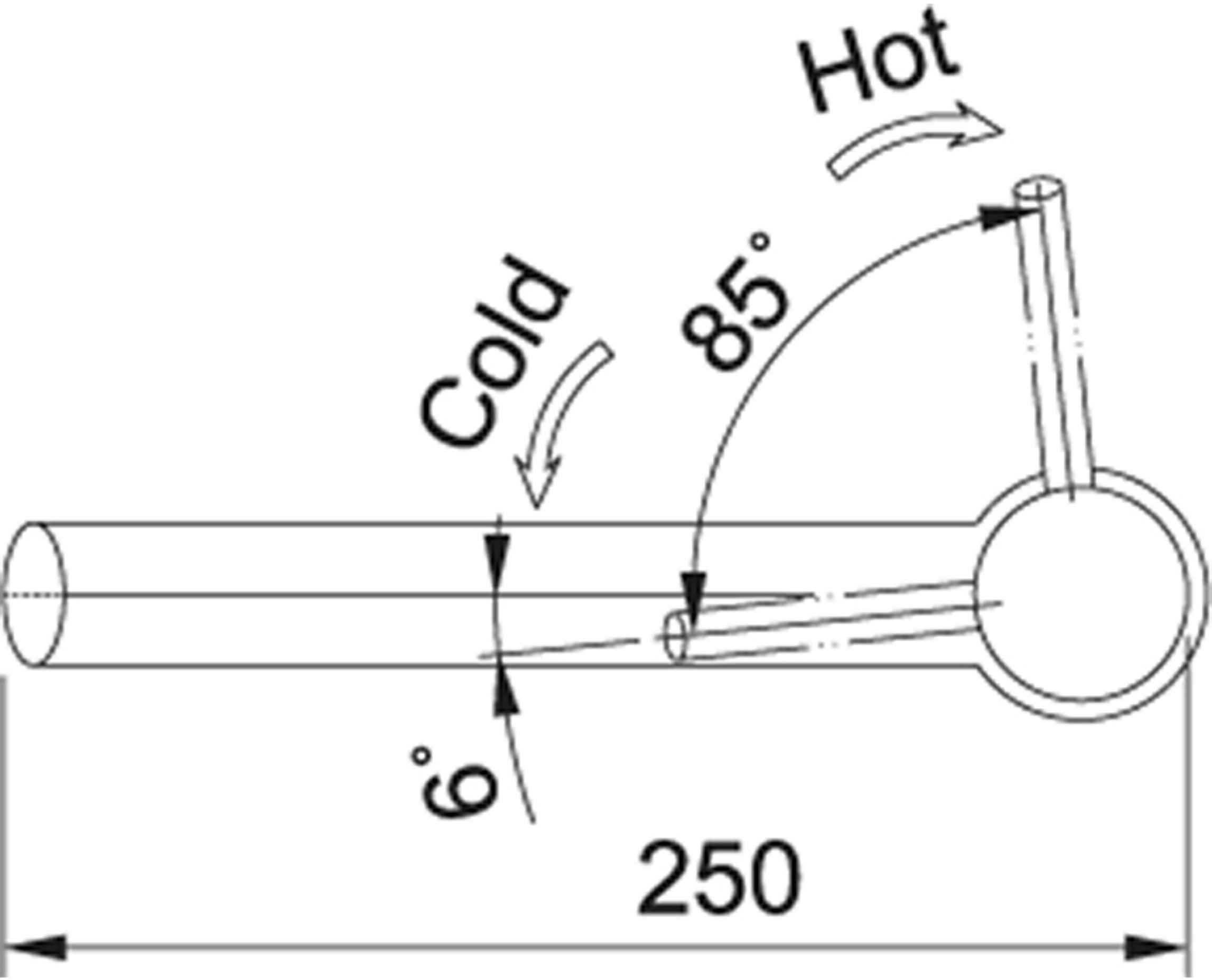
Hot
Cold
85°
0°
250