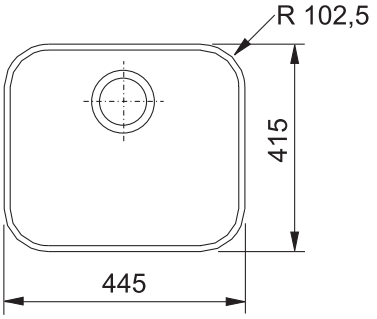
R 102,5
415
445