KWC

KWC ERA

810-34 810-40
810-54 810-72

Installation and Service Manual

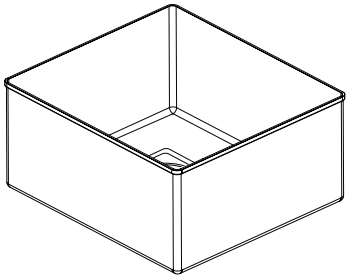

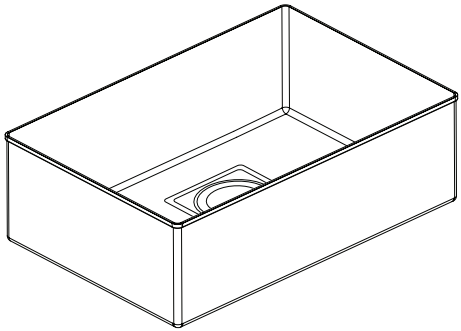

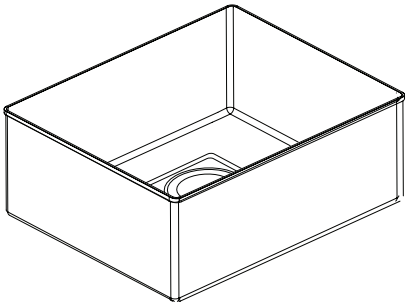

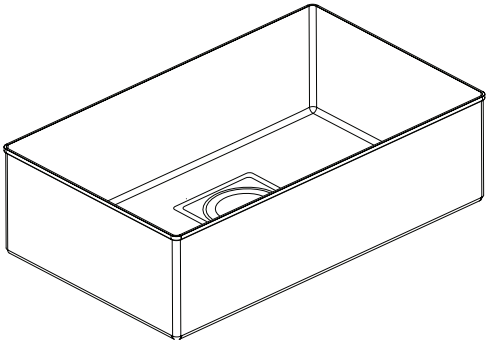

www.kwc.com/intop

EN	Installation and service manual	Stainless Steel Sinks
DE	Installations- und Serviceanleitung	Edelstahlspülen
FR	Manuel d'installation et d'entretien	Eviers en acier inoxydable
NL	Installatie- en onderhoudshandleiding	Roestvrijstalen spoelbakken
IT	Manuale per l'installazione e il servizio di assistenza	Lavelli in acciaio inossidabile
ES	Manual de instalación y servicio	Fregaderos de acero inoxidable
PT	Manual de instalação e de assistência	Lava-loiças em aço inoxidável
DA	Installations- og servicevejledning	Vaske i rustfrit stål
NO	Installasjons- og servicemanual	Vasker i rustfri stål
SV	Installations- och servicehandbok	Rostfria diskbänkar
FI	Asennus- ja huolto-ohje	Pesualtaat ruostumatonta terästä
PL	Instrukcja montażu i serwisowania	Zlewozmywaki ze stali nierdzewnej
RU	Руководство по установке и обслуживанию	Мойки из нержавеющей стали
TR	Kurulum ve servis kılavuzu	Paslanmaz Çelik Evyeler
ZH	安装和维修手册	不锈钢槽
AR	دليل الخدمة والتركيب	أحواض مصنوعة من الفولاذ المقاوم للص د

Information, Information, Information, Informatie, Informazioni, Información, Informação, Information, Informasjon, Information, Tiedot, Informacje, Информация, Bilgi, 信息, معلومات

Warning, Warnung, Attention, Waarschuwing, Avvertenza, Advertencia, Aviso, Advarsel, Advarsel, Varning, Varoitus, Ostrzeżenie, Предупреждение, Uyari, 警告, تحذير

Installation, Installation, Installation, Installatie, Installazione, Instalación, Instalação, Installation, Installasjon, Installation, Asentaminen, Montaż, Монтаж, Kurulum, 安装, التركيب

Removal, Ausbau, Suppression, Verwijdering, Rimozione, Remoción, Remoção, Fjernelse, Fjerning, Undanröjning, Poistaminen, Usuwanie, Удаление, Uzaklaştırma,切除, نم صلخت

Appropriate tools, Geeignete Werkzeuge, Appropriate tools, Outils appropriés, Geschikt gereedschap, Strumenti appropriati, Herramientas adecuadas, Ferramentas adequadas, Passende værktøj, Egnede verktøy, Lämpliga verktyg, Asiaankuuluvat työkalut, Odpowiednie narzędzia, Необходимые инструменты, Uygun alet ve gereçler, 合适工具, الأدوات المناسبة

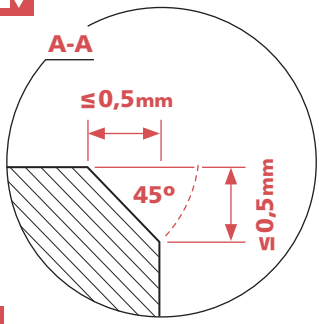

ERA 34

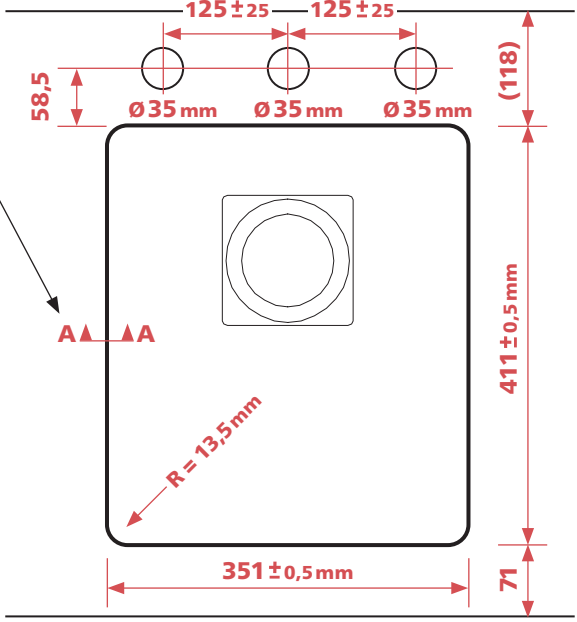

ERA 40

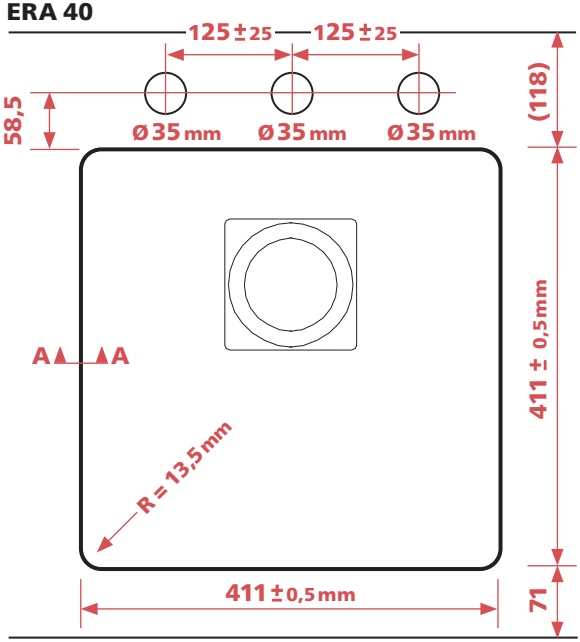

EN - Aesthetical sharp edge.
- Do not polish the inside of the cutout.

DE - Ästhetische scharfe Kante.
- Ausschnitt innen nicht polieren.

FR - Chant esthétique.
- Ne pas polir l'intérieur de la découpe.

NL - Esthetische scherpe rand.
- De binnenkant van de uitsparing niet polijsten.

IT - Spigolo vivo estetico.
- Non lucidare la parte interna del foro incasso.

ES - Borde puntiagudo estético.
- No pulir el interior del recorte.

PT - Aresta afiada estética.
- O interior do recorte não deve ser polido.

DA - Æstetisk skarp kant.
- Indersiden af udskæringen må ikke poleres.

NO - Estetisk skarp kant.
- Ikke poler innsiden av utskjæringen.

SV - Estetisk vass kant.
- Polera inte insidan av utskärningen.

FI - Esteettinen terävä reuna.
- Älä hio aukon sisäpuolta.

PL - Estetyczna ostra krawędź.
- Nie polerować wewnątrz wycięcia.

RU - Эстетичная острая кромка.
- Не полируйте внутреннюю часть выточки.

TR - Estetik keskin kenar.
- Kesitten kalan bölümün iç kısmını parlatmayın.

ZH – 美观锋利边缘。
– 请不要对切口处内部进行抛光处理。

AR حافة حادة جمالية.
لا تقم بتلميع المناطق الداخلية من الجزء المفرّغ.

ERA 54

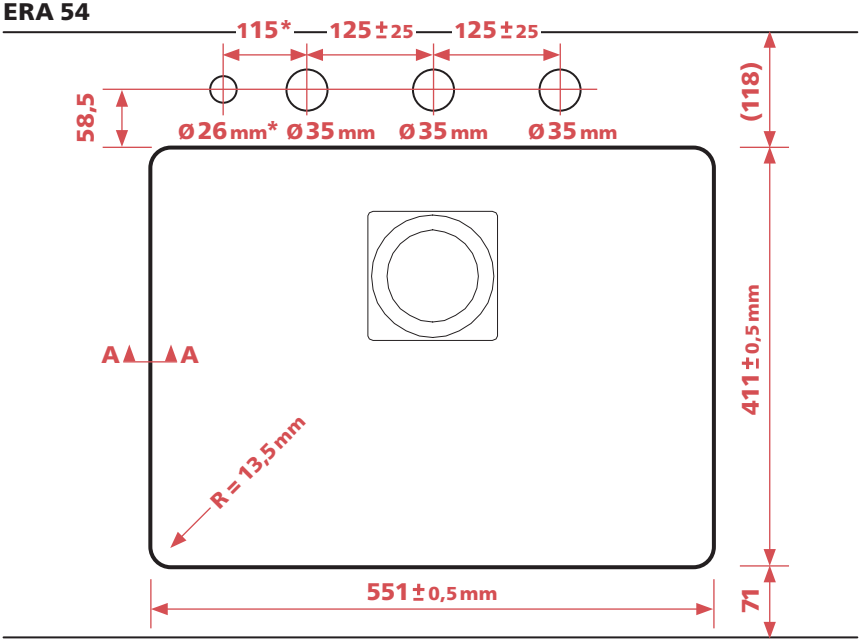
115*
125 ± 25
125 ± 25
58,5
Ø 26 mm*
Ø 35 mm
Ø 35 mm
Ø 35 mm
(118)
A
A
411 ± 0,5 mm
R = 13,5 mm
551 ± 0,5 mm
71

ERA 72

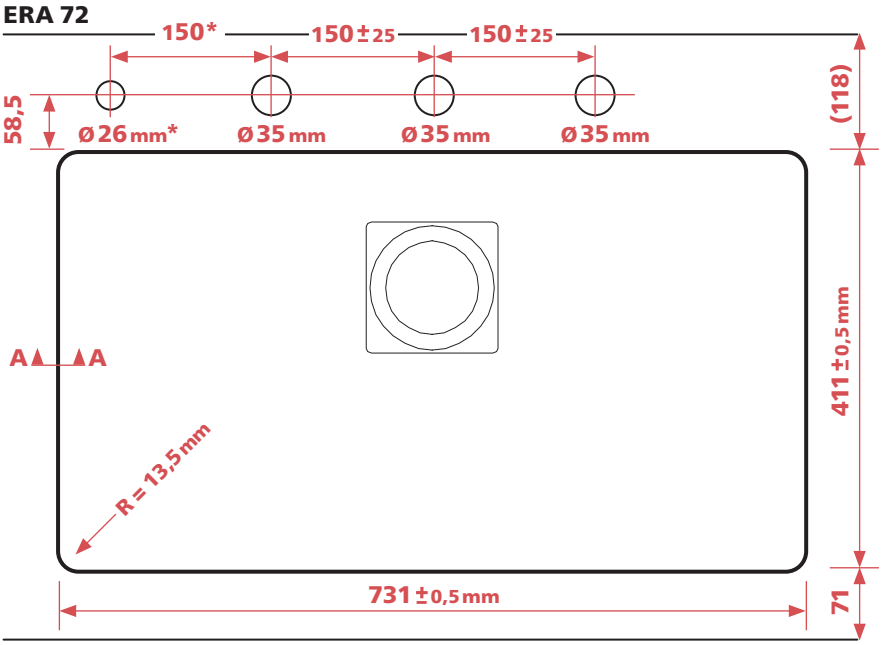
150*
150 ± 25
150 ± 25
58,5
Ø 26 mm*
Ø 35 mm
Ø 35 mm
Ø 35 mm
(118)
A
A
411 ± 0,5 mm
R = 13,5 mm
731 ± 0,5 mm
71

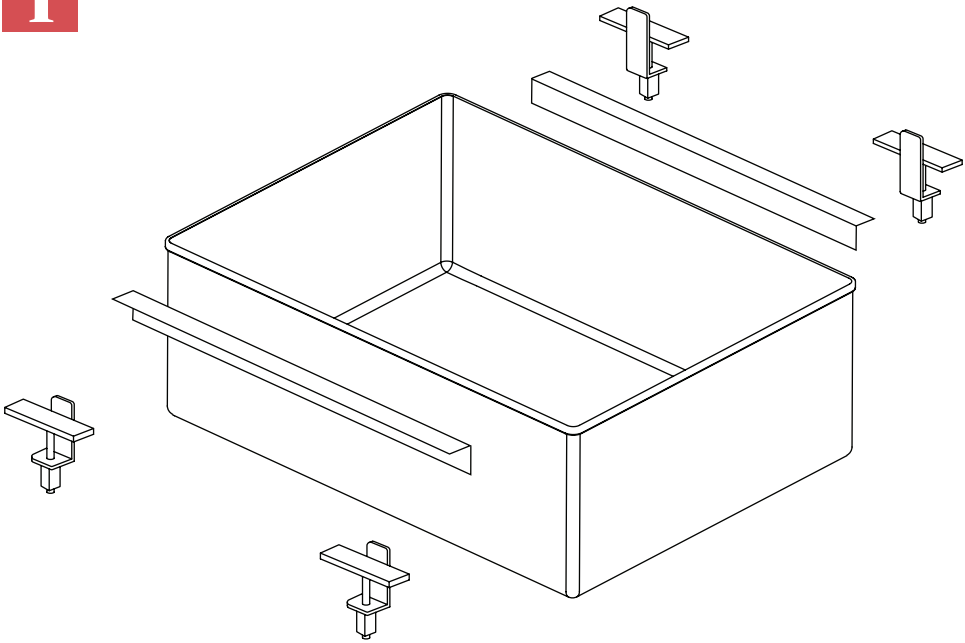

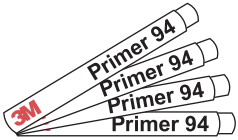
3M
Primer 94
Primer 94
Primer 94
Primer 94

3M
VHB™

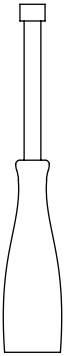

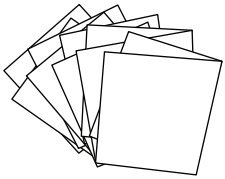

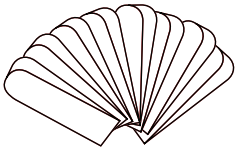

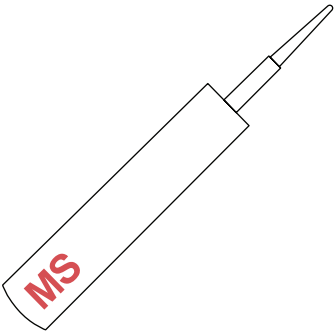
MS

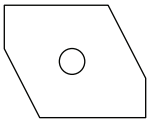

1

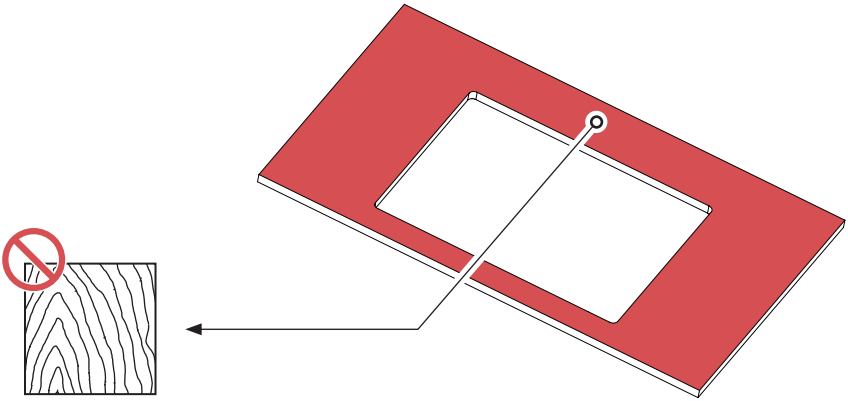

2

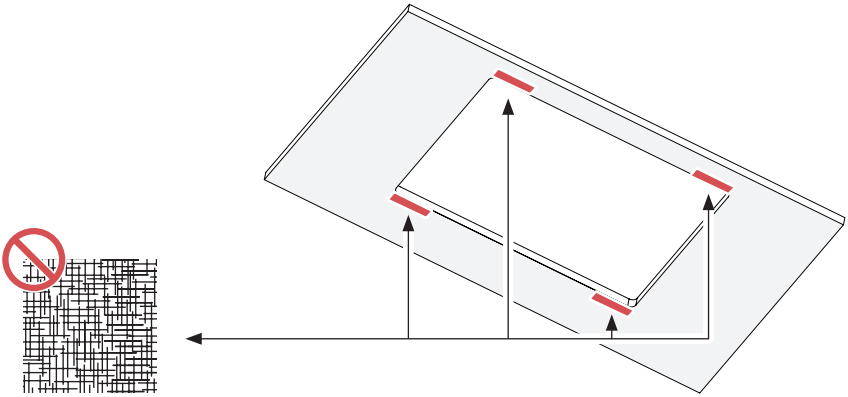

3

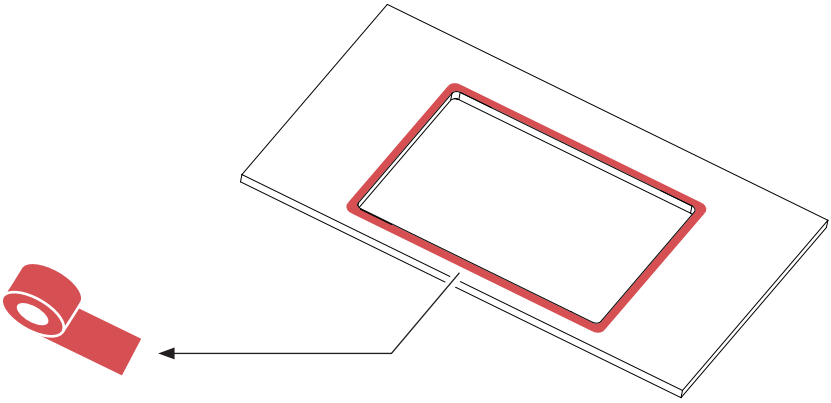

1

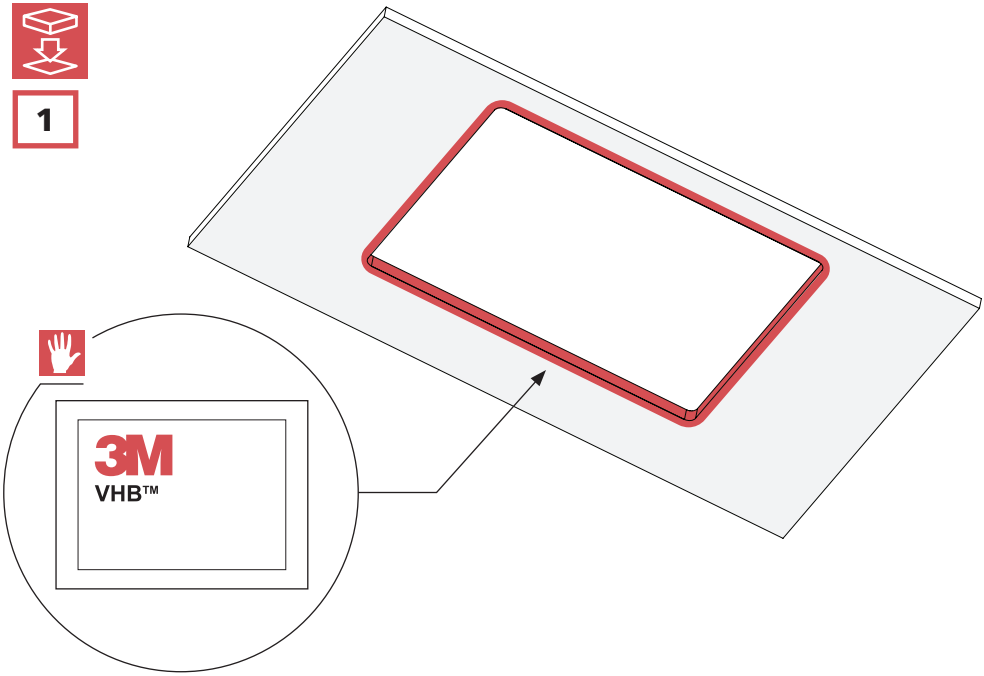

2.1

3M Primer 94

2.2

2.3

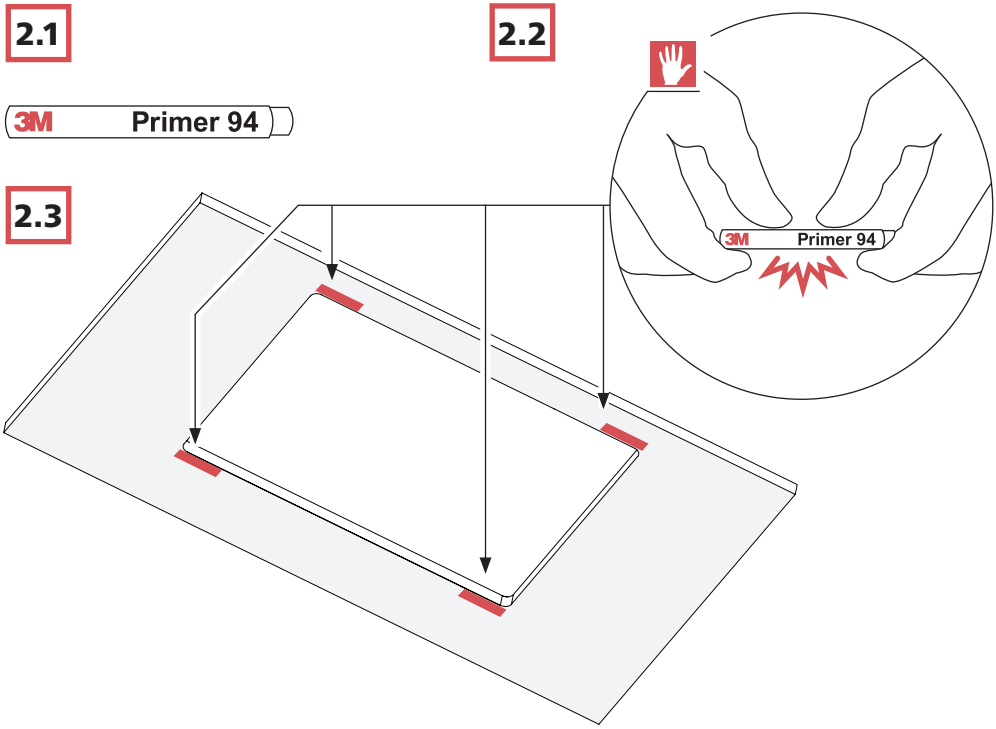

3.1

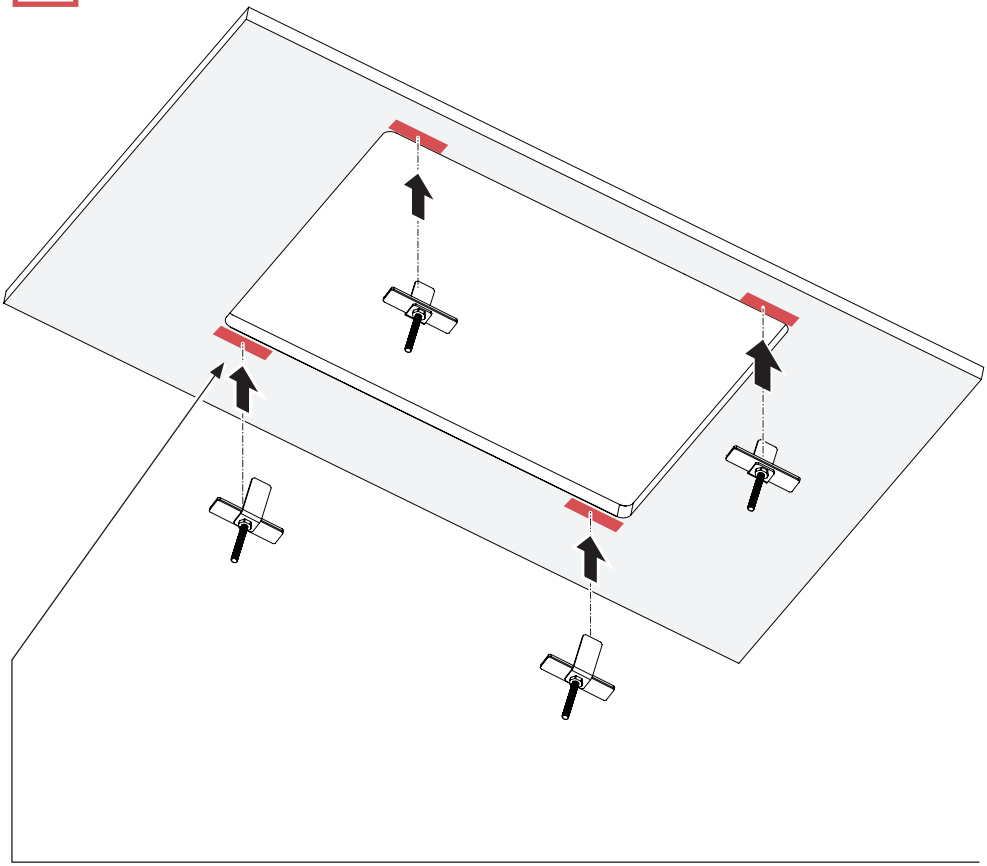

3.2

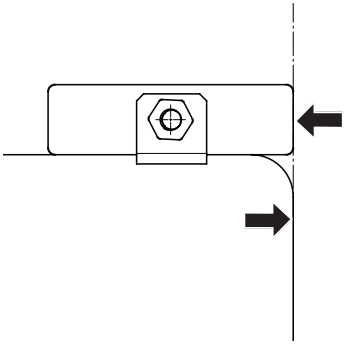

3.3

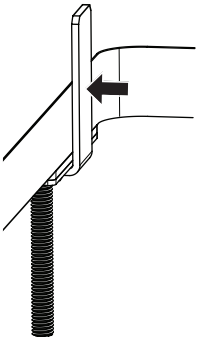

3.4

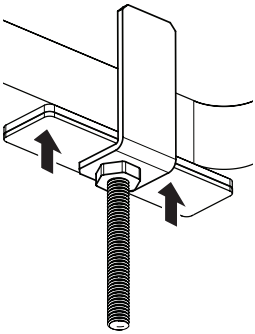

4

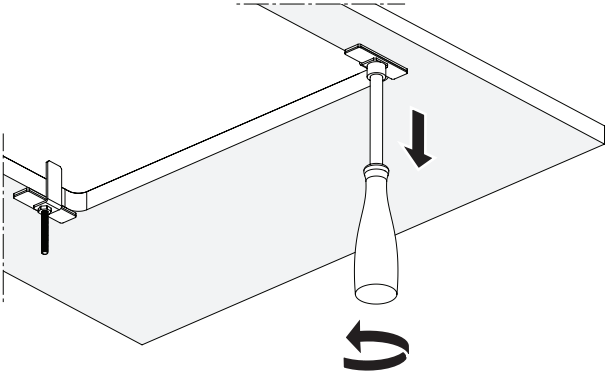

5

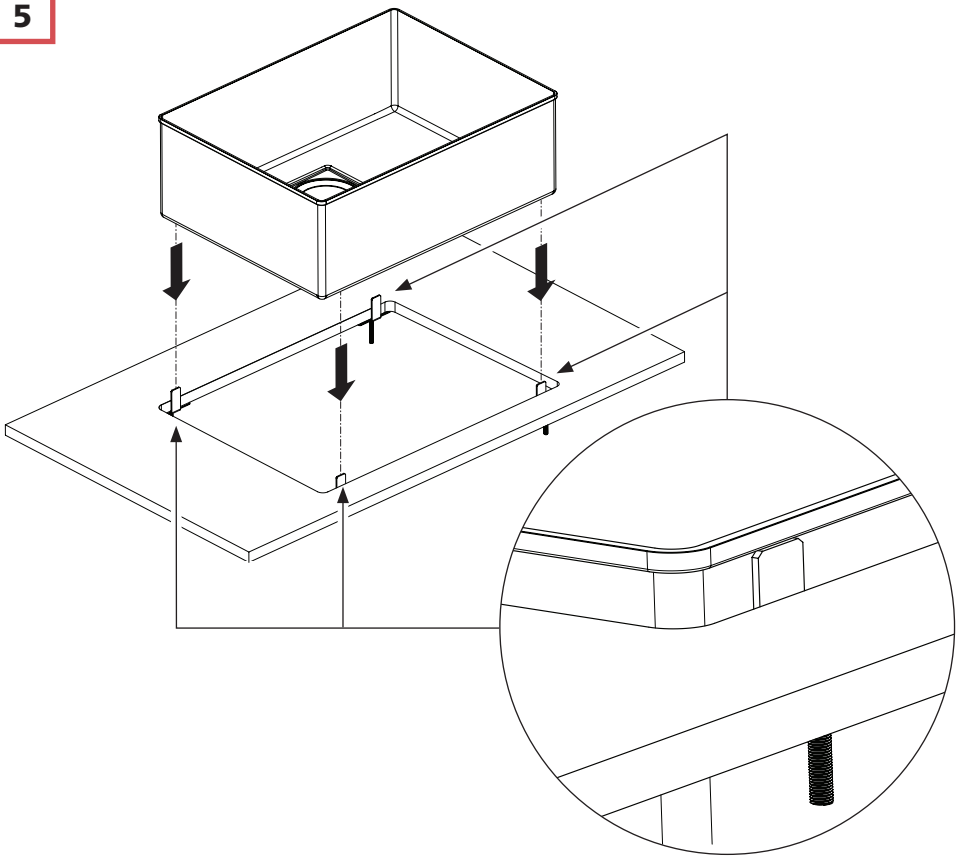

6.1

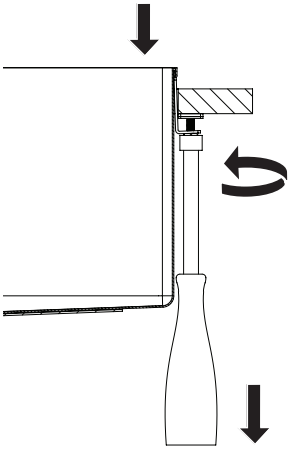

6.2

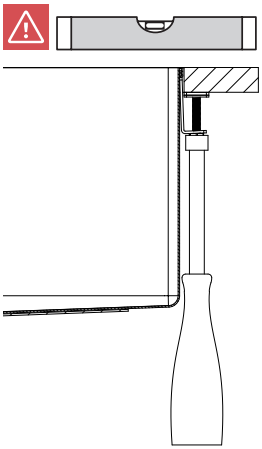

7

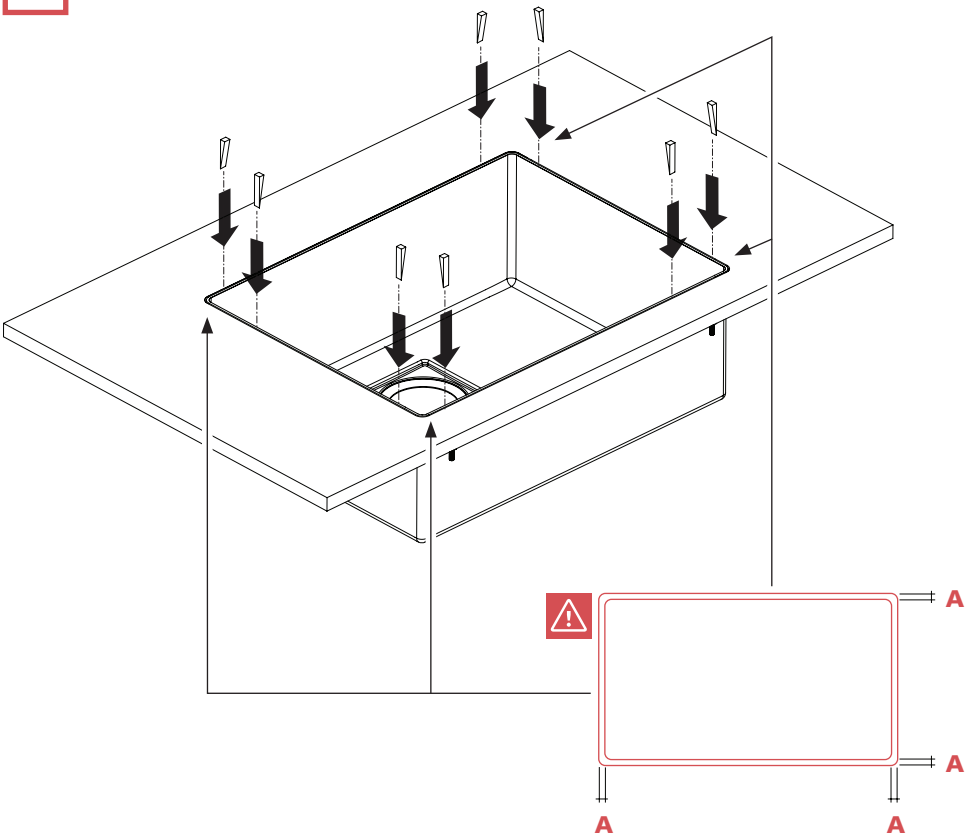

8.1

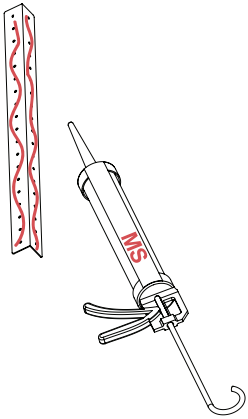

8.2

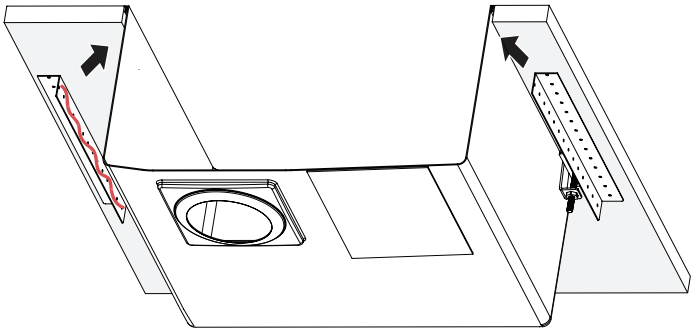

9

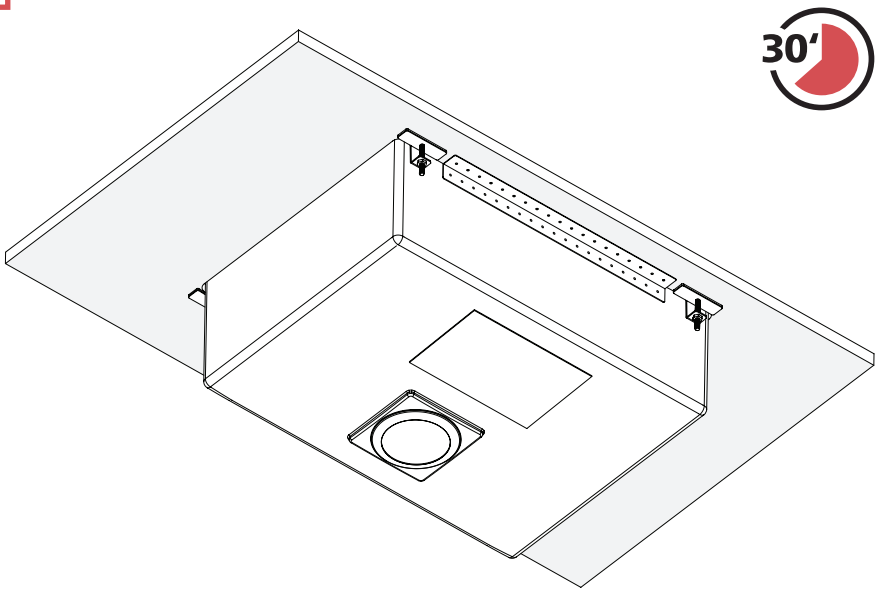

10

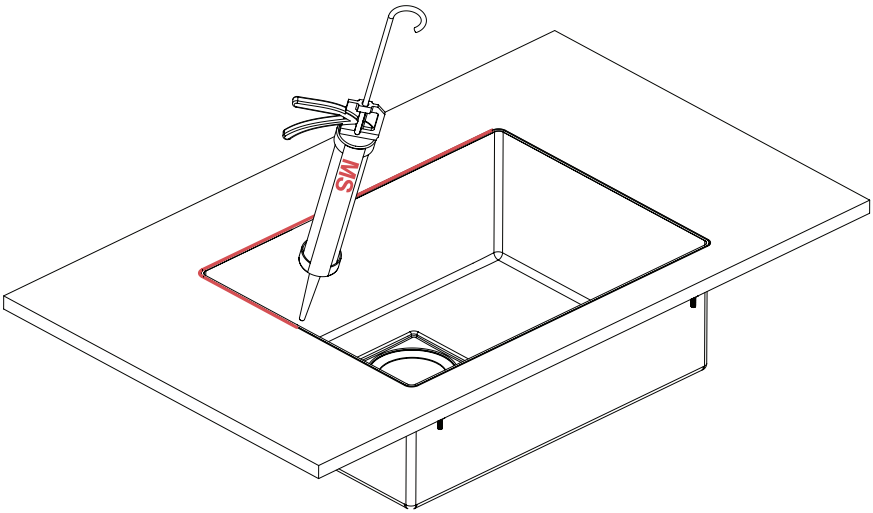

11

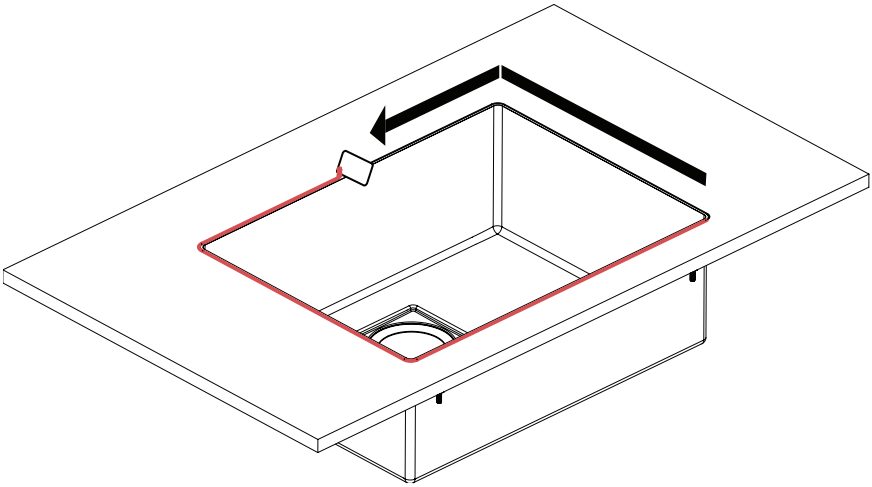

1

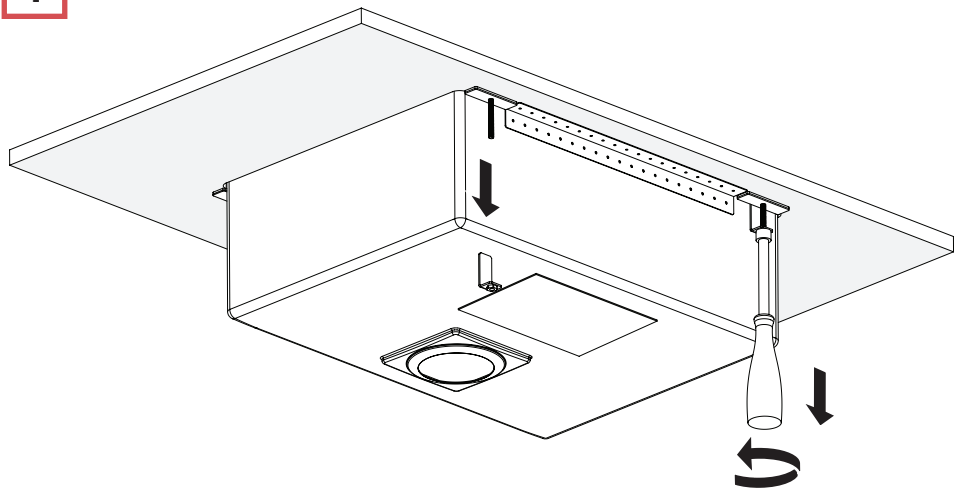

2

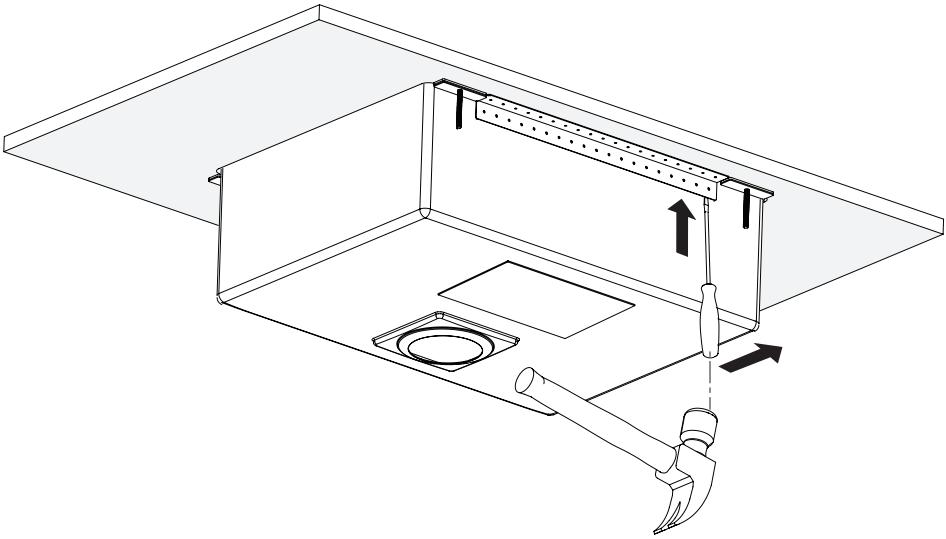

3

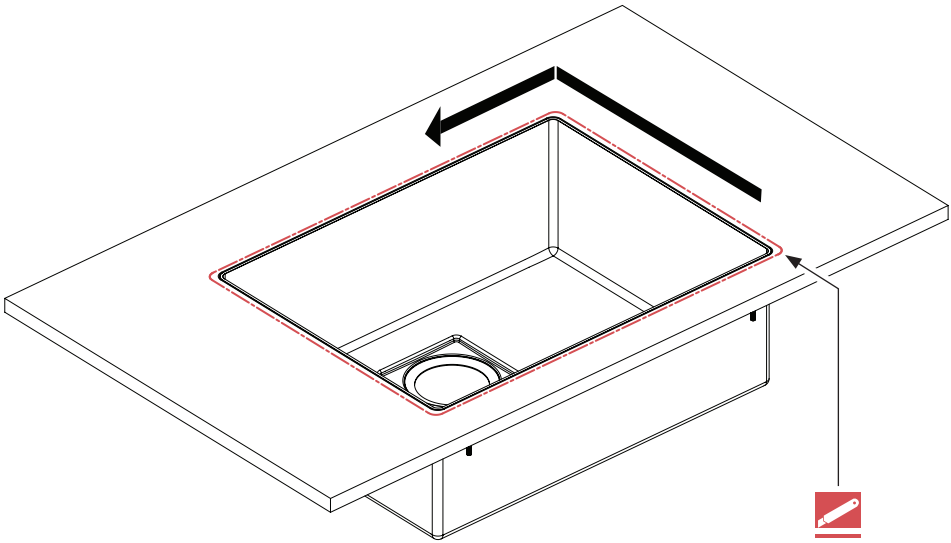

4

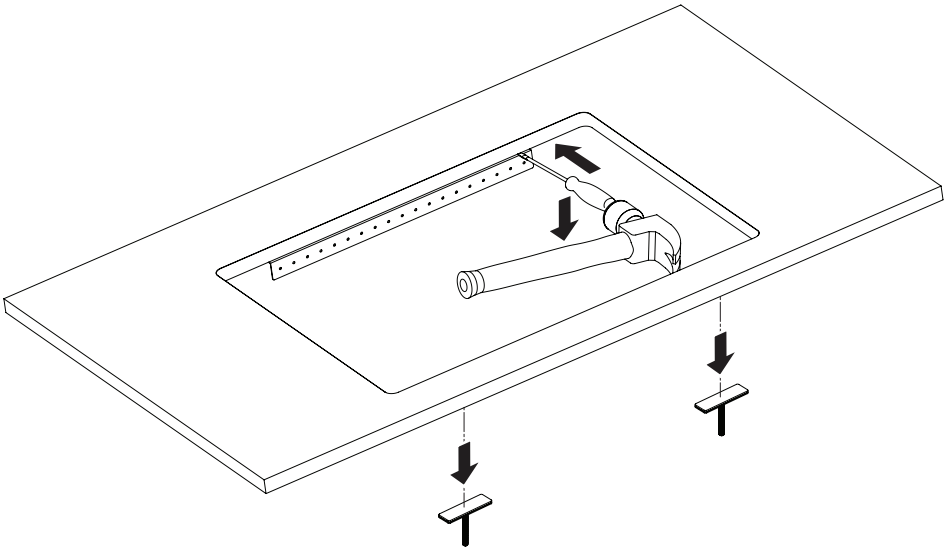

EN

Warning

1. Do not install the bowl in the wooden worktops.

2. In case of net support underneath the worktop (comon for ceramic), grind the net away in the corners of the cutout to let the brackets glue properly.

3. Paper tape masking is suggested, especially in case of white color worktop or porous materials.

Installation

1. Degrease with special wipes provided in the indicated areas, inside the cut and under the worktop.

2.1 Apply the primer under the worktop with the appropriate 4 single-dose cigarettes.
2.2 Break the inner vial to moisten the swab.
2.3 Apply in the indicated areas. One for the corner.

3.1 Fix adjustable supports.
3.2 Align the start of the cutout radius.
3.3 Make contact.
3.4 Apply a certain pressure for a few seconds.

4. Slightly unscrew the nuts with the supplied keylock.

5. Insert the bowl into the hole by centering the supports.

6.1 Align the bowl with the worktop with the appropriate keylock.
6.2 Make sure that the bowl and top are perfectly aligned!

7. Apply the spacers to center the bowl in the hole. Be careful that the gap between the bowl and the hole is even all around.

8.1 Apply MS glue on the long brackets.
8.2 Place the brackets with the glue in contact with the bowl and the worktop as indicated.

9. Wait at least 30 minutes, until the glue has taken hold.

10. Apply MS glue for sealing along the gap between the bowl and the hole in the worktop. MS provided with installation kit is black. Any different color, wich may be prefered for a better matching with the color of the worktop, should be purchesed separate.
WARNING! Black MS could stain the worktop in case of worktop in poruos material and light color. In this case mask the worktop with tape before sealing or use a different color for MS.

11. Remove excess MS glue with special spatulas and clean with the special wipes provided.

Removal

1. Remove the movable part of the brackets.

2. Detach the bracket from the bowl with a hammer and a screwdriver or something similar.

3. Cut with a sharp cutter the sealing between top and bowl.

4. Detach the brackets from the top with a hammer and a screwdriver or something similar.

***** optional

Warnung

1. Das Spülbecken nicht in Arbeitsplatten aus Holz installieren.

2. Falls die Arbeitsplatte auf der Unterseite mit einem Netzgeflecht verstärkt ist (bei Keramik üblich), Netzgeflecht in den Ecken der Aussparung abschleifen, damit die Halterungen fachgerecht verklebt werden können.

3. Es empfiehlt sich, Papierabdeckband zu verwenden, insbesondere wenn die Arbeitsplatte aus hellem oder porösem Werkstoff besteht.

Installation

1. Die angegebenen Bereiche (mit Spezialtüchern) entfetten: auf der Schnittfläche der Aussparung und unter der Arbeitsplatte.

2.1 Die Grundierung (Primer) mit den vier Pipetten, die jeweils eine Einzeldosis enthalten, unter der Arbeitsplatte auftragen.
2.2 Die beiliegende Glasphiole zerbrechen, um den Tupfer zu befeuchten.
2.3 Die Grundierung auf die angegebenen Bereiche auftragen. Eine Pipette für jede Ecke.

3.1 Anbringen der verstellbaren Klammern.
3.2 Auf die Kante der Ausschnitts ausrichten.
3.3 Befestigen.
3.4 Einige Sekunden lang fest andrücken.

4. Die Muttern mit dem mitgelieferten Schlüssel lockern.

5. Das Spülbecken in den Ausschnitt einsetzen. Hierbei die Klammern zentrieren.

6.1 Das Spülbecken auf die Arbeitsplatte ausrichten.
6.2 Das Spülbecken und die Arbeitsplatte müssen exakt aufeinander ausgerichtet sein!

7. Das Spülbecken mithilfe der Distanzstücke im Ausschnitt zentrieren. Sicherstellen, dass der Spalt zwischen Spülbecken und Arbeitsplatte über den gesamten Umfang gleich ist.

8.1 MS-Klebstoff auf die langen Halterungen auftragen.
8.2 Die Halterungen mit dem Klebstoff an das Spülbecken und die Arbeitsplatte kleben. Hierbei die Abbildung als Referenz verwenden.

9. 30 Minuten warten, bis der Klebstoff ausgehärtet ist.

10. MS-Klebstoff zum Abdichten entlang der Fuge zwischen Spülbecken und Kante der Arbeitsplatte auftragen. Der zum Lieferumfang gehörende MS-Klebstoff ist schwarz. Andere Farben, welche besser zur Arbeitsplatte passen, müssen separat erworben werden.
WARNUNG! Schwarzer MS-Klebstoff kann poröse oder helle Werkstoffe verfärben. Um Flecken zu vermeiden, muss die Arbeitsplatte beim Abdichten mit Abdeckband geschützt werden oder einen andersfarbigen MS-Klebstoff verwenden.

11. Überschüssigen MS-Klebstoff mit einem Spezialspatel entfernen und entsprechende Bereiche mit den mitgelieferten Spezialtüchern reinigen.

Ausbau

1. Den beweglichen Teil der Halterungen demontieren.

2. Halterung mit Hammer und Schraubendreher oder ähnlichem Werkzeug vom Becken lösen.

3. Die Dichtung zwischen Arbeitsplatte und Spülbecken mit einem scharfen Messer wegschneiden.

4. Halterungen von oben mit Hammer und Schraubendreher oder ähnlichem Werkzeug lösen.

***** optional

FR

Avertissement

1. Ne pas installer l'évier sur des plans de travail en bois.

2. Si le plan de travail dispose d'un habillage en filet en-dessous (courant pour le carrelage), couper le filet au niveau des angles de la découpe afin que les supports adhèrent correctement.

3. Il est recommandé d'utiliser du ruban de masquage papier, en particulier si le plan de travail est clair ou poreux.

Installation

1. Dégraisser (avec des lingettes spécifiques) les zones indiquées : à l'intérieur de la découpe et sous le plan de travail.

2.1 Appliquer l'apprêt sous le plan de travail à l'aide des 4 cartouches à dose unique adéquates
2.2 Casser le flacon intérieur pour humidifier le tampon.
2.3 Appliquer sur les zones indiquées. Une par angle.

3.1 Alignement des supports réglables.
3.2 Aligner sur l'extrémité de l'angle de la découpe.
3.3 Fixer.
3.4 Appuyer fermement pendant quelques secondes.

4. Desserrer les écrous à l'aide de la clé fournie.

5. Insérer l'évier dans la découpe en centrant les supports.

6.1 Aligner l'évier avec le plan de travail.
6.2 S'assurer que l'évier et le plan de travail sont parfaitement alignés !

7. Centrer l'évier dans la découpe à l'aide des entretoises. Veiller à ce que l'espace entre l'évier et les arêtes du plan de travail soit le même partout.

8.1 Appliquer la colle MS sur les supports longs.
8.2 Fixer les supports encollés sur l'évier et le plan de travail comme indiqué.

9. Patienter 30 minutes que la colle ait pris.

10. Appliquer la colle MS pour étanchéifier l'espace restant entre l'évier et les arêtes du plan de travail. La colle fournie dans le kit d'installation est noire. Si vous souhaitez assortir la couleur de la colle à celle du plan de travail, il faut l'acheter séparément.
AVERTISSEMENT ! La colle noire MS est susceptible de déteindre sur un plan de travail clair ou poreux. Pour éviter les taches, protéger le plan de travail à l'aide d'un ruban de masquage avant d'étanchéifier ou utiliser une couleur de colle MS différente.

11. Retirer l'excès de colle MS à l'aide d'une spatule adaptée et nettoyer à l'aide des lingettes spécifiques fournies.

Démontage

1. Démonter la partie mobile des supports.

2. Séparer le support de l'évier à l'aide d'un marteau et d'un tournevis ou d'outils similaires.

3. À l'aide d'un cutter aiguisé, découper le joint entre l'évier et le plan de travail.

4. Séparer les supports du plan de travail à l'aide d'un marteau et d'un tournevis ou d'outils similaires.

***** optionnel

Waarschuwing

1. Installeer de wasbak niet in houten aanrechten.

2. In het geval van gaasvormige ondersteuning onder aanrechten (standaard voor keramiek), slijp deze ondersteuning weg in de hoeken van de uitsnijding zodat de beugels correct kunnen worden vastgelijmd.

3. Papieren maskeringstape wordt aanbevolen, vooral in het geval van aanrechten in lichte kleuren of van poreus materiaal.

Installatie

1. Ontvet (met speciale doekjes) de aangegeven gebieden: in de insnijding en onder het aanrecht.

2.1 Breng de primer onder het aanrecht aan met de geschikte 4 patronen met enkele dosis.
2.2 Breek het binnenste flesje om het staafje te bevochtigen.
2.3 Breng het aan in de aangegeven gebieden. Eén voor de hoek.

3.1 De verstelbare steunen uitlijnen
3.2 Lijn de steunen uit ten opzichte van de rand van de uitgesneden radius.
3.3 Bevestig ze.
3.4 Druk ze enkele seconden stevig aan.

4. Draai de moeren los met de meegeleverde steeksleutel.

5. Plaats de wasbak in de uitsnijding door de steunen te centreren.

6.1 Lijn de wasbak uit ten opzichte van het aanrecht.
6.2 Zorg ervoor dat de wasbak en het aanrecht perfect zijn uitgelijnd!

7. Centreer de wasbak in het gat door de afstandshouders toe te passen. Zorg ervoor dat de ruimte tussen de wasbak en de aanrechtranden rondom gelijk is.

8.1 Breng MS-lijm aan op de lange beugels.
8.2 Bevestig de beugels, zoals aangegeven, met lijm op de wasbak en het aanrecht.

9. Wacht 30 minuten totdat de lijm is uitgehard.

10. Breng MS-lijm als afdichting aan langs de ruimte tussen de wasbak en de randen van het aanrecht. De bij de installatieset meegeleverde MS-lijm is zwart. Een andere kleur voor een betere overeenkomst met de kleur van het aanrecht kan afzonderlijk worden aangekocht. WAARSCHUWING! Zwart MS kan poreus materiaal of een lichtkleurig aanrecht verkleuren. Om vlekken en verkleuring te voorkomen, plak het aanrecht af met tape voordat de afdichting wordt aangebracht of gebruik een andere kleur voor MS.

11. Verwijder overmatige MS-lijm met speciale spatels en reinig met de speciale meegeleverde schoonmaakdoekjes.

Verwijdering

1. Verwijder het beweegbare deel van de beugels.

2. Maak de beugel los van de wasbak met een hamer en een schroevendraaier of dergelijke gereedschappen.

3. Snij met een scherp snijgereedschap de afdichting weg tussen de bovenkant en de wasbak.

4. Maak de beugels los van de bovenkant met een hamer en schroevendraaier of dergelijke gereedschappen.

***** optioneel

IT

Avvertenza

1. Non installare la la vasca in top di legno.

2. In caso di supporto a rete sotto il top (comune per la ceramica), rimuovere la rete in corrispondenza degli angoli del foro incasso per fare in modo che le staffe di montaggio si incollino correttamente.

3. Si consiglia di utilizzare del nastro in carta per mascherature, soprattutto in caso di top di colori chiari o materiali porosi.

Installazione

1. Sgrassare (con salviettine speciali) i punti indicati all'interno del taglio e sotto il top.

2.1 Applicare il primer sotto il top con le quattro sigarette monodose.
2.2 Rompere la fialetta interna per inumidire il tampone.
2.3 Applicare sui punti indicati. Uno per ogni angolo.

3.1 Come allineare i supporti regolabili.
3.2 Allineare al bordo del raggio del foro incasso.
3.3 Fissare.
3.4 Premere saldamente per qualche secondo.

4. Allentare i dadi con la chiave fornita.

5. Inserire la vasca nel foro incasso centrando i supporti.

6.1 Allineare la vasca al top.
6.2 Accertarsi che vasca e top siano allineati perfettamente!

7. Centrare la vasca nel foro applicando i distanziatori. Accertarsi che la vasca sia equidistante dai bordi del piano di lavoro su tutti i lati.

8.1 Applicare la colla MS sulle staffe lunghe.

8.2 Con la colla, fissare le staffe alla vasca e al top come indicato.

9. Attendere 30 minuti che la colla abbia fatto presa.

10. Applicare la colla MS per la sigillatura tra la vasca e i bordi del top. La colla MS fornita nel kit di installazione è nera. Se si desidera un qualsiasi altro colore che si abbini meglio al colore del top, occorre acquistare la colla separatamente.
AVVERTENZA! La colla MS nera può macchiare i materiali porosi o i piani di lavoro chiari.
Per evitare macchie, applicare del nastro per mascherature sul piano di lavoro prima della sigillatura oppure usare una colla MS di colore diverso.

11. Rimuovere la colla MS in eccesso con l'apposita spatola e pulire con le speciali salviettine fornite in dotazione.

Rimozione

1. Rimuovere la parte mobile delle staffe.

2. Staccare la staffa dalla vasca con un martello e un cacciavite o utensili simili.

3. Con un taglierino affilato, tagliare la sigillatura tra il piano e la vaschetta.

4. Staccare le staffe dal top con un martello e un cacciavite o utensili simili.

***** opzionale

Advertencia

1. No instalar el fregadero en encimeras de madera.

2. En caso de que exista una malla de soporte debajo (común en las encimeras cerámicas), retirar la malla de las esquinas de la abertura esmerilándola para permitir que los soportes se adhieran correctamente.

3. Se recomienda cubrir con cinta de enmascarar de papel, especialmente para las encimeras de colores claros o materiales porosos.

Instalación

1. Retirar la grasa (con toallitas especiales) en las áreas indicadas dentro de la abertura y por debajo de la encimera.

2.1 Aplicar el pegamento base debajo de la encimera usando los 4 tubos de dosis única.
2.2 Romper el vial interno para humedecer el aplicador.
2.3 Aplicar en las áreas indicadas. Uno para cada esquina.

3.1 Cómo alinear los soportes ajustables.
3.2 Alinear con el borde del radio del recorte.
3.3 Fijar.
3.4 Presionar firmemente unos segundos.

4. Aflojar los tornillos usando el destornillador de cubo provisto.

5. Insertar el fregadero en el recorte centrando los soportes.

6.1 Alinear el fregadero con la encimera.
6.2 Asegurarse de que el fregadero y la encimera queden perfectamente alineados.

7. Centrar el fregadero en el recorte haciendo uso de los espaciadores. Asegurarse de que la ranura entre el fregadero y los bordes de la encimera sea igual por todas partes.

8.1 Aplicar pegamento de polímero MS en los soportes largos.
8.2 Fijar los soportes con el pegamento al fregadero y la encimera como se indica.

9. Esperar 30 minutos, hasta que el pegamento se endurezca.

10. Aplicar pegamento de polímero MS para sellar a lo largo de la ranura entre el fregadero y los bordes de la encimera. El pegamento de polímero MS provisto para la instalación es negro. Cualquier otro color elegido para combinar con el color de la encimera debe comprarse separadamente.
ADVERTENCIA El pegamento de polímero MS negro puede manchar las encimeras de materiales porosos o colores claros. Para evitar las manchas, cubra la encimera con cinta de enmascarar antes de sellar o use un color diferente de pegamento de MS.

11. Retirar el pegamento de polímero MS excedente con espátulas especiales y límpielo con las toallitas especiales provistas.

Desmontaje

1. Retirar la parte móvil de los soportes.

2. Desconectar el soporte del fregadero con un martillo y un destornillador o herramientas similares.

3. Cortar con una navaja afilado el sellado entre la encimera y el fregadero.

4. Desconectar los soportes de la encimera con un martillo y un destornillador o herramientas similares.

***** opcional

PT

Aviso

1. Não instalar o lava-louça em bancadas de madeira.

2. Em caso de suporte com rede debaixo da bancada (comum para cerâmica), limar a rede nos cantos do recorte para que as ferragens de suporte fiquem bem coladas.

3. Sugere-se a utilização de fita adesiva de papel, especialmente se as bancadas forem claras ou de materiais porosos.

Instalação

1. Desengordurar (com lenços especiais) as áreas indicadas: no interior do recorte e debaixo da bancada.

2.1 Aplicar o primário sob a bancada com os 4 tubos de dose única adequados.
2.2 Partir a ampola interior para humedecer o aplicador.
2.3 Aplicar nas áreas indicadas. Uma para o canto.

3.1 Como alinhar os suportes ajustáveis.
3.2 Alinhar a aresta do raio do recorte.
3.3 Fixar.
3.4 Premir firmemente durante alguns segundos.

4. Soltar as porcas com a chave fornecida.

5. Inserir o lava-louça no recorte centrando os suportes.

6.1 Alinhar o lava-louça com a bancada.
6.2 Garantir que o lava-louça e a bancada estão perfeitamente alinhados!

7. Centrar o lava-louça na cavidade instalando os espaçadores. Garantir que a folga entre o lava-louça e as arestas da bancada é igual a toda a volta.

8.1 Aplicar cola MS nas ferragens de suporte longas.
8.2 Fixar as ferragens de suporte com a cola no lava-louça e na bancada conforme indicado.

9. Aguardar 30 minutos até que a cola adira.

10. Aplicar cola MS para vedação ao longo da folga entre o lava-louça e as arestas da bancada. O MS fornecido com o conjunto de instalação é preto. Caso seja preferível outra cor a condizer com a bancada, terá de ser adquirida em separado.
AVISO! MS preto pode manchar material poroso ou bancadas de cor clara. Para evitar manchas, proteger a bancada com fita antes da vedação ou utilizar uma cor de MS diferente.

11. Remover a cola MS em excesso com espátulas especiais e limpar com os panos especiais fornecidos.

Remoção

1. Remover a parte móvel das ferragens de suporte.

2. Remova o suporte do lava-louça com um martelo e uma chave de fendas ou com ferramentas semelhantes.

3. Cortar o vedante entre a bancada e o lava-louça com um x-ato afiado.

4. Remova os suportes da bancada com um martelo e uma chave de fendas ou com ferramentas semelhantes.

***** opcional

Advarsel

1. Vasken må ikke monteres i træbordplader.

2. Hvis der befinder sig stofvæv på undersiden af bordpladen (almindeligt for keramik), skal vævet skæres væk i hjørnerne på udskæringen for at gøre det muligt at klæbe beslagene ordentligt fast.

3. Det anbefales at anvende malertape; her især i tilfælde af bordplader med lyse farver eller porøse materialer.

Installation

1. Fjern fedt (med special-rengøringsservietter) inden for de indikerede områder: Inde i udskæringen og under bordpladen.

2.1 Påfør primer under bordpladen med de passende 4 enkeltdosis-ampuller.
2.2 Bryd den indvendige flakon for at gøre svampen fugtig.
2.3 Påfør primer på de indikerede områder. En til hver kant.

3.1 Sådan tilpasses de justerbare holdere.
3.2 Tilpasning ift. kanterne i udskæringens radius.
3.3 Montering.
3.4 Pres vedvarende i et par sekunder.

4. Løsn møtrikkerne med den medleverede nøgle.

5. Anbring vasken i udskæringen ved at centrere holderne.

6.1 Tilpas vasken ift. bordpladen.
6.2 Kontrollér, at vasken er tilpasset perfekt ift. bordpladen!

7. Centrér vasken i hullet ved at tilføje afstandsstykker. Kontrollér, at mellemrummet mellem vasken og bordpladens kanter er ens over det hele.

8.1 Påfør MS lim på de lange beslag.
8.2 Fastgør beslagene med limen på vasken og bordpladen som vist.

9. Vent 30 minutter, indtil limen klæber fast.

10. Påfør MS lim for at tætne mellemrummet mellem vasken og bordpladens kanter. Den medlevede MS lim i monteringssættet er sort. Hvis en anden farve, som evt. passer bedre til bordpladen, foretrækkes, skal denne købes separat.
ADVARSEL! Sort MS kan forårsage pletter på porøst materiale eller bordplader i lyse farver. For at undgå pletter, skal bordpladen tildækkes med tape inden tætningen, eller der skal anvendes MS med en anden farve.

11. Fjern overskydende MS lim med specielle spartler, og rengør med de medleverede special-rengøringsservietter.

Afmontering

1. Afmontér den bevægelige del af beslagene.

2. Fjern beslaget fra vasken med en hammer og en skruetrækker eller lignende værktøj.

3. Skær med en skarp hobbykniv i tætningen mellem bordplade og vask.

4. Fjern beslagene øverst med en hammer og en skruetrækker eller lignende værktøj.

***** tilbehør

NO

Advarsel

1. . Ikke monter vasken i benkeplater av tre.

2. Hvis det er støttenett under benkeplaten (vanlig for keramikk), slipes nettet bort i hjørnene av utskjæringen, slik at brakettene kan limes fast på riktig måte.

3. Vi anbefaler maskeringstape av papir, særlig på lyse benkeplater eller plater som består av porøse materialer.

Installasjon

1. Avfetting av angitte områder (med spesielle våtservietter): Inne i utskjæringen og under benkeplaten

2.1 Påfør grunningen under benkeplaten med de passende 4 enkeltdosepatronene.
2.2 Påfør grunningen under benkeplaten med de passende 4 enkeltdosepatronene.
2.3 Bryt den indre ampullen for å fukte vattpinnen.
2.4 Påfør i de angitte områdene. Én for hjørnet.

3.1 Hvordan innrette justerbare støtter.
3.2 Rett inn til kanten av utskjæringens radius.
3.3 Fest.
3.4 Trykk godt fast i noen sekunder.

4. Løsne mutterne med den medfølgende nøkkellåsen.

5. Før vasken inn i utskjæringen ved å sentrere støttene.

6.1 Rett inn vasken i forhold til benkeplaten.
6.2 Påse at vasken og toppen er perfekt innrettet i forhold til hverandre!

7. Sentrer vasken i hullet ved å sette på avstandsstykkene. Påse at mellomrommet mellom vasken og benkeplatens kanter er likt hele veien rundt.

8.1 Påfør silanmodifisert lim på de lange brakettene.
8.2 Fest brakettene med lim til vasken og benkeplaten som angitt.

9. Vent i 30 minutter til limet har tørket.

10. Påfør silanmodifisert lim som forsegling langs hele mellomrommet mellom vasken og benkeplaten. Det silanmodifiserte limet som leveres sammen med monteringssettet, er sort. Hvis det ønskes en annen farge som passer bedre til benkeplatens farge, må dette kjøpes separat.
ADVARSEL! Sort silanmodifisert lim kan sette flekker på porøse materialer eller lyse benkeplater. For å unngå flekker skal benkeplaten maskeres med tape før forsegling utføres, eller det må brukes silanmodifisert lim med en annen farge.

11. Fjern overflødig silanmodifisert lim med spesielle spatler, og rengjør med de medfølgende våtserviettene.

Removal

1. Fjern de bevegelige delene av brakettene.

2. Løsne braketten fra skålen med en hammer og en skrutrekker eller lignende verktøy.

3. Kutt av forseglingen mellom toppen og vasken med tapetkniv.

4. Løsne brakettene fra toppen med en hammer og en skrutrekker eller lignende verktøy.

***** ekstrautstyr

Varning

1. Montera inte skålen på träbänkskivorna.

2. Om det finns nätstöd under bänkskivorna (vanligt för keramik), gnid bort nätet i hörnen av utskärningen för att limma fast fästena ordentligt.

3. Pappersmaskeringstejp rekommenderas, särskilt för bänkskivor i ljusa färger eller porösa material.

Installation

1. Avfettning (med speciella dukar) på de angivna områdena: inuti utskärningen och under bänkskivan.

2.1 Applicera primern under bänkskivan med lämpliga fyra enkeldoseringspennor.
2.2 Bryt den inre ampullen för att fukta svabben.
2.3 Applicera på de angivna områdena. En för hörnet.

3.1 Hur man riktar in justerbara stöd.
3.2 Rikta in på kanten av utskärningsradien.
3.3 Fäst.
3.4 Tryck ordentligt i några sekunder.

4. Lossa muttrarna med det försedda nyckellåset.

5. För in skålen i utskärningen genom att centrera stöden.

6.1 Rikta in skålen med bänkskivan.
6.2 Se till att skålen och den övre delen är i perfekt linje med varandra.

7. Centrera skålen i hålet genom att applicera distansbrickorna.
Se till att mellanrummet mellan skålen och bänkskivans kanter är lika stort överallt.

8.1 Applicera MS-polymerlim på de långa fästena.

8.2 Fäst fästena med lim på skålen och bänkskivan såsom det anges.

9. Vänta i 30 minuer tills limmet har fäst.

10. Applicera MS-polymerlim för tätning längs med mellanrummet mellan skålen och bänkskivans kanter. MS-polymerlimmet som medföljer monteringssatsen är svart. Andra färger som föredras för bättre matchning med bänkskivans färg köps separat.
VARNING! Svart MS-polymerlim kan orsaka fläckar på det porösa materialet eller den ljusa bänkskivan. För att förhindra fläckar, maskera bänkskivan med tejp innan du förseglar den eller använd MS-polymerlim i en annan färg.

11. Ta bort överflödigt MS-polymerlim med speciella spatlar och rengör med försedda speciella dukar.

Borttagning

1. Ta bort den rörliga delen på fästena.

2. Ta loss fästet från skålen med en hammare och en skruvmejsel eller liknande verktyg.

3. Skär bort tätningen mellan den övre delen och skålen med hjälp av ett vasst skärverktyg.

4. Ta loss fästena från ovansidan med en hammare och en skruvmejsel eller liknande verktyg.

***** tillval

FI

Varoitus

1. . Älä asenna allasta puisiin työtasoihin.

2. Jos työtason alapuolella on verkkotuki (yleistä keraamisten työtasojen kohdalla), hankaa verkko pois altaalle tarkoitetun aukon kulmista, jotta kannattimet liimautuvat kunnolla paikoilleen.

3. Suosittelemme käyttämään maalarinteippiä, jos työtaso on väriltään vaalea tai sen materiaali huokoista.

Asennus

1. Poista rasva (erikoispyyhintäliinoilla) esitetyistä kohdista: leikkausreunojen sisäpinnasta ja työtason alapuolelta.

2.1 Levitä pohjaliima työtason alle liimakynillä (4 kertakäyttöistä liimakynää).
2.2 Murra pieni sisätuubi ja kostuta puikko.
2.3 Levitä esitetyille alueille. Yksi kulmaan.

3.1 Säädettävien tukien kohdistaminen.
3.2 Suuntaa leikatun reunan säteeseen nähden.
3.3 Kiinnitä.
3.4 Paina lujasti muutaman sekunnin ajan.

4. Löysää mutterit mukana toimitetulla avaimella.

5. Aseta allas aukkoon keskittämällä tuet.

6.1 Suuntaa allas niin, että se sopii työtasoon.
6.2 Varmista, että allas ja työtaso ovat täydellisesti kohdistettuina!

7. Keskitä allas aukossa välikappaleiden avulla. Varmista, että altaan ja työtason reunojen välinen rako on yhtä suuri joka kohdassa.

8.1 Levitä MS-liimaa pitkiin kannattimiin.
8.2 Kiinnitä kannattimet liimalla altaaseen ja työtasoon kuvan esittämällä tavalla.

9. Odota 30 minuuttia niin, että liimasauma on kestävä.

10. Levitä MS-liimaa tiivistääksesi raon altaan ja työtason reunojen välissä. Asennussarjan mukana toimitettu MS-liima on mustaa. Muut värit on hankittava erikseen, jos musta ei sovi työtason väriin.
VAROITUS! Musta MS-liima saattaa värjätä työtasoja, jotka ovat huokoisia tai vaaleita. Jotta värjäytyminen voitaisiin välttää, työtaso kannattaa suojata teipillä ennen tiivistystä tai tulee käyttää muunväristä kuin mustaa MS-liimaa.

11. Poista ylimääräinen MS-liima erikoislastoilla ja puhdista pinnat mukana toimitetuilla erikoispyyhintäliinoilla.

Purkaminen

1. Poista liikkuvat osat kannattimista.

2. Irrota kiinnike altaasta vasaralla ja ruuvimeisselillä tai vastaavilla työkaluilla.

3. Leikkaa terävällä pakkausveitsellä tiivistesauma työtason ja altaan väliltä.

4. Irrota kiinnikkeet tasosta vasaralla ja ruuvimeisselillä tai vastaavilla työkaluilla.

***** valinnainen

Ostrzeżenie

1. Nie montować zlewu w drewnianych blatach.

2. Jeśli pod spodem blatu znajduje się siatka wzmacniająca (zwykle w przypadku blatów ceramicznych), należy zeszlifować siatkę w narożnikach wycięcia, tak aby możliwe było odpowiednie przyklejenie wsporników.

3. Zaleca się używanie papierowej taśmy ochronnej, szczególnie w przypadku jasnych lub porowatych blatów.

Instalacja

1. Odtłuścić (za pomocą specjalnych ściereczek) wskazane miejsca wewnątrz wycięcia i pod blatem.

2.1 Nałożyć podkład pod blatem za pomocą 4 odpowiednich aplikatorów jednorazowych.
2.2 Rozłamać fiolkę w celu nasączenia wacika.
2.3 Nałożyć środek we wskazanych miejscach, zastosować po jednym dozowniku na narożnik.

3.1 Ustawianie regulowanych podpór.
3.2 Ustawić odpowiednio do krawędzi wycięcia.
3.3 Zamocować.
3.4 Dociskać mocno przez kilka sekund.

4. Poluzować nakrętki za pomocą dołączonego w dostawie klucza płaskiego.

5. Włożyć zlew do wycięcia, ustawiając jednocześnie podpory.

6.1 Ustawić zlew odpowiednio do blatu.
6.2 Upewnić się, że zlew i blat są idealnie ustawione względem siebie!

7. Wyśrodkować zlew w otworze za pomocą elementów dystansowych. Sprawdzić, czy odstęp pomiędzy zlewem i krawędziami blatu jest taki sam na całym obwodzie zlewu.

8.1 Nałożyć klej MS na długie wsporniki.

8.2 Przykleić wsporniki do zlewu i blatu za pomocą kleju, jak pokazano na rysunku.

9. Poczekać 30 minut na związanie kleju.

10. Nałożyć klej MS w celu uszczelnienia odstępu pomiędzy zlewem i krawędziami blatu. Klej MS, dostarczony w zestawie montażowym, ma kolor czarny. Kleje o innym kolorze, lepiej dopasowanym do koloru blatu, można zakupić oddzielnie.
OSTRZEŻENIE! Czarny klej MS może spowodować przebarwienia jasnych lub porowatych blatów. Aby zapobiec przebarwieniom, należy przed rozpoczęciem uszczelniania zamaskować blat taśmą albo użyć kleju MS o innym kolorze.

11. Usunąć nadmiar kleju MS za pomocą specjalnych szpatułek i wyczyścić przy użyciu dostarczonych specjalnych ściereczek.

Demontaż

1. Zdemontować ruchomą część wsporników.

2. . Odłączyć wspornik od zlewu za pomocą młotka i wkrętaka lub podobnych narzędzi.

3. Przeciąć ostrym nożem uszczelnienie pomiędzy blatem i zlewem.

4. Odłączyć wsporniki od blatu za pomocą młotka i wkrętaka lub podobnych narzędzi.

***** opcjonalnie

RU

Предупреждение

1. Не устанавливайте раковину в деревянную столешницу.

2. В случае наличия опорной сетки под столешницей (стандарт для керамики), сточите сетку в углах выточки, чтобы обеспечить надежность приклеивания кронштейнов.

3. Рекомендуется использовать бумажную маскировочную ленту, в особенности в случае столешниц со светлой илипористой поверхностью.

монтаж

1. Удалите жир (с помощью специальных салфеток) с указанных участков: внутри выточки и под столешницей.

2.1 Нанесите грунтовку под столешницу с помощью папиросной бумаги в количестве 4 шт.
2.2 Разломите внутреннюю ампулу, чтобы смочить тампон.
2.3 Нанесите средство на указанные участки. Один на угол.

3.1 Как выровнять регулируемые опоры.
3.2 Совместите с кромкой радиуса выточки.
3.3 Прикрепите.
3.4 Плотно прижмите на несколько секунд.

4. Ослабьте гайки с помощью предоставленного ключа.

5. Вставьте раковину в выточку, отцентровав опоры.

6.1 Выровняйте раковину по столешнице.
6.2 Убедитесь в полном совмещении раковины и верхней части!

7. Отцентрируйте раковину в отверстии, используя прокладки. Убедитесь в том, что зазор между кромками раковины и столешницы одинаков по всей окружности.

8.1 Нанесите MS-полимерный клей на длинные кронштейны.
8.2 Закрепите кронштейны на раковине и столешнице, как указано, с помощью клея.

9. Подождите 30 минут, пока клей не схватится.

10. Нанесите MS-полимерный клей вдоль зазора между кромками раковины и столешницы. Вместе с монтажным комплектом поставляется MS-полимерный клей черного цвета. Клей любого иного цвета, необходимый для обеспечения более полного соответствия цвету столешницы, приобретается отдельно.
ПРЕДУПРЕЖДЕНИЕ! MS-полимерный клей черного цвета может загрязнить пористую или светлую поверхность столешницы. Во избежание появления пятен наклейте на поверхность столешницы маскировочную ленту или используйте MS-полимерный клей другого цвета.

11. Удалите избыток MS-полимерного клея с помощью специального шпателя и очистите поверхность с помощью специальных салфеток, входящих в комплект поставки.

Демонтаж

1. Извлеките подвижную часть из кронштейнов.

2. Отсоедините кронштейн от раковины при помощи молотка и отвертки или ли же похожих инструментов.

3. Прорежьте уплотнение между вершиной и раковиной с помощью острого резака.

4. Отсоедините кронштейны от верхней части при помощи молотка и отвертки или ли же похожих инструментов.

***** дополнительно

Uyari

1. Hazneyi ahşap çalışma tezgahlarına takmayın.

2. Çalışma tezgahlarının altında file destek olması halinde (seramik için ortak) braketlerin düzgün bir şekilde yapışmasını sağlamak için kesitten kalan bölümü köşelerinden düzelterek çıkartın.

3. Özellikle açık renkli çalışma tezgahları veya gözenekli malzemeler mevcut olduğunda kağıt maskeleme bandı kullanılması önerilir.

Kurulum

1. Kesitten kalan bölümde ve çalışma tezgahının altında belirtilen alanlardaki yağı (özel bezlerle) temizleyin.

2.1 Uygun tek dozluk 4 tüp astarı tezgahın altına uygulayın.
2.2 Temizleme bezini nemlendirmek için flakonu kırın.
2.3 Belirtilen alanlara uygulayın. Herbir köşe için bir tane.

3.1 Ayarlanabilir desteklerin hizalanması.
3.2 Kesme yarıçapının kenarına hizalayın.
3.3 Ekleyin.
3.4 Birkaç saniye boyunca sıkı bir şekilde basın.

4. Tedarik edilen anahtarlı kilit ile somunları gevşetin.

5. Destekleri ortalayarak hazneyi kesitten kalan bölüme takın.

6.1 Hazneyi çalışma tezgahı ile hizalayın.
6.2 Haznenin ve üst tarafın mükemmel bir şekilde hizalandığından emin olun!

7. Vidaları kullanarak hazneyi deliğe ortalayın. Hazne ve çalışma tezgahı kenarları arasındaki boşluğun eşit olduğundan emin olun.

8.1 Uzun braketlere MS tutkalı uygulayın.

8.2 Braketleri tutkal yardımıyla hazneye ve çalışma tezgahına gösterildiği gibi takın.

9. Tutkal tutana kadar 30 dakika bekleyin.

10. Hazne ve çalışma tezgahı kenarları arasındaki boşluk boyunca yalıtım için MS tutkal uygulayın. Montaj kitiyle birlikte verilen MS siyah (*). Tezgahın rengi ile daha iyi uyum sağlaması için tercih edilen herhangi bir renk ayrı olarak satın alınmalıdır.
UYARI! (*) Siyah MS, gözenekli malzeme veya açık renkli çalışma tezgahının kirlenmesine sebep olabilir. Lekeleri önlemek için yalıtım işleminden önce veya MS için farklı bir renk kullanmadan önce çalışma tezgahını bant ile maskeleyin.

11. Fazlalık MS tutkalını özel bir spatula yardımıyla çıkarın ve tedarik edilen özel mendillerle temizleyin.

Çıkarma

1. Braketlerin hareketli parçalarını çıkarın.

2. Braketi hazneden bir çekiç ya da bir tornavida veya benzer aletler ile ayırın.

3. Üst taraf ve hazne arasındaki yalıtımı keskin bir kesici ile kesin.

4. Braketleri üst taraftan bir çekiç ya da bir tornavida veya benzer aletler ile ayırın.

***** isteğe bağlı

警告

1. 请勿在木质台面上安装盆体。

2. 如果台面下部有网面加固层（常见于陶瓷台面），请磨去切口处四角区域的网面以便支架正确粘合。

3. 建议使用纸胶布（特别是当台面颜色较浅或涉及多孔材料时）。

安装

1. （使用专用清洁布）擦拭标示区域以去油污：切口处和台面下方。

2.1 将 4 根香烟大小的单罐装底涂剂涂覆在台面下方。
2.2 将底漆内管折断以浸润涂覆棒。
2.3 涂覆所示区域。每个角各用一根。

3.1 如何对齐可调节撑脚
3.2 与切口圆弧的外缘对齐。
3.3 夹紧。
3.4 紧按数秒钟以便牢固固定。

4. 用随附的紧固套头拧松螺母。

5. 通过将支架安装到中央位置，将盆体插入切口处。

6.1 将盆体与台面对齐。
6.2 务必确保盆体与台面完全对齐！

7. 可将垫片插入孔中以将盆体定位在中央位置。确保盆体与台面四周的间隙距离相等。

8.1 将 MS 粘合剂涂覆到长支架上。
8.2 如图所示，将涂覆有粘合剂的支架固定至盆体和台面上。

9. 等待 30 分钟，直到粘合剂粘合牢固。

10. 将 MS 粘合剂涂覆到盆体和台面边缘之间的缝隙中以密封。随附安装工具中的 MS 粘合剂是黑色的 。如需与台面颜色相配的其他颜色，请另行购买。
警告！ 黑色 MS 粘合剂可能会弄脏多孔材料或浅色台面。为了避免脏污，可以在密封前用胶带遮住台面或使用其他颜色的 MS 粘合剂。

11. 用专用刮刀清除多余的 MS 粘合剂并用随附的专用清洁布擦拭干净。

拆除

1. 拆下支架的可移动部件。

2. 用锤子、螺丝刀或类似的工具将支架与盆体分离。

3. 用锋利的工具刀切开工作台和盆体之间的密封材料。

4. 用锤子、螺丝刀或类似的工具将支架与台面分离。

***** 可选

تحذير

١. لا تقم بتركيب الحوض على طاولات المطبخ الخشبية.
٢. في حالة وجود دعامة شبكية أسفل طاولات المطبخ (شائعة في أسطح السيراميك)، قم بصنفرة السطح الشبكي عند.
٣. يُنصَح باستخدام شريط الإخفاء اللاصق الورقي، وخاصةً في حالة استخدام الطاولات ذات الألوان الفاتحة أو المواد المسامية.

التركيب

١. قم بإزالة الزيوت والشحوم من المناطق المبينة بالرسم: في المناطق الداخلية للجزء المفرّغ للحوض وأسفل طاولة المطبخ (وذلك باستخدام مناديل مبللة خاصة).

٢,١ ضع طبقة من دهان الأساس أسفل الطاولة باستخدام ٤ أنابيب أسطوانية مناسبة من الدهان.
٢,٢ اكسر القنينة الداخلية لترطيب الماسحة.
٢,٣ ضع الدهان على المناطق المبينة بالرسم، بمعدّل قنينة واحدة لكل ركن.

٣,١ كيفية محاذاة الدعامات القابلة للتعديل.
٣,٢ قم بمحاذاة الدعامة مع حافة نصف القطر للجزء المفرّغ.
٣,٣ قم بتثبيت الدعامة بالحافة.
٣,٤ اضغط بقوة لبضع ثوانٍ.

٤. قم بإرخاء الصواميل باستخدام مفتاح الربط المُرفق.

٥. أدخِل الحوض في الجزء المفرّغ واحرص على ضبط الدعامات في مراكزها كما ينبغي.

٦,١ قم بمحاذاة الحوض مع طاولة المطبخ.
٦,٢ تأكد من محاذاة الحوض مع سطح طاولة المطبخ بتوازٍ تام!

٧. اضبط وضع الحوض في الفتحة باستخدام المباعدات.
تأكد من تساوي الفتحات الفاصلة بين الحوض وحواف طاولة المطبخ في جميع الأنحاء.

٨,١ ضع غراء MS على الدعامات الطويلة.
٨,٢ قم بتثبيت الدعامات بالحوض وطاولة المطبخ بعد طلائها بالغراء كما هو مبين بالرسم.

٩. انتظر لمدة ٣٠ دقيقة حتى يتماسك الغراء.

١٠. ضع غراء MS لسد الفتحات بين الحوض وحواف طاولة المطبخ. يُرجى العلم أن غراء MS المُرفق مع عِدة التركيب لونه أسود . إذا كنت تفضّل غراءً بلون مختلف يتماشى مع لون الطاولة بشكلٍ أفضل، فيُرجى شراؤه بشكلٍ منفصل.

تحذير! يمكن أن يؤدي غراء MS الأسود إلى تلطيخ المواد المسامية أو تلويث طاولات المطابخ ذات الألوان الفاتحة. ولمنع حدوث ذلك، ضع شريط الإخفاء اللاصق على الطاولة قبل سد الفتحات أو استخدم لونًا مختلفًا من غراء MS.

١١. قم بإزالة غراء MS الزائد باستخدام ملوق خاص وتنظيف السطح باستخدام المناديل المبللة الخاصة المُرفقة.

فك الحوض

١. قم بفك الجزء المتحرك في الدعامات.

٢. افصل الدعامة عن الحوض باستخدام مطرقة ومفك أو أدوات مماثلة.

٣. اقطع المادة المانعة للتسرّب الموجودة بين طاولة المطبخ والحوض باستخدام أداة قطع حادة.

٤. افصل الدعامتين عن الجزء العلوي باستخدام مطرقة ومفك أو أدوات مماثلة.

* يرايتخا

Austria
Franke GmbH
6971 Hard
Phone +43 5574 6735 0

Belgium
Franke N.V.
9400 Ninove
Phone +32 54 310 111

Belgium/The Netherlands
Franke Aquarotter GmbH
9400 Ninove
Phone +32 54 310 130

China
Franke (China) Kitchen Systems Co., Ltd.
Heshan, Guangdong, 529700
Hotline 400 882 9898

Czech Republic
Franke s.r.o.
190 00 Praha 9
Phone +420 281 090 411

Finland
Franke Finland Oy
76850 Naarajärvi
Phone +358 15 341 11

France
Franke France S.A.S.
60230 Chambly
Phone +33 130 289 400

Germany
Franke GmbH
79713 Bad Säckingen
Phone +49 7761 52 0

Germany
KWC Deutschland GmbH
72108 Rottenburg am Neckar
Phone +49 7457 948 560

Italy
Franke S.p.A.
37019 Peschiera del Garda
Numero Verde 800 359 359

Poland
Franke Polska Sp. z o.o.
05-090 Raszyn
Phone +48 22 711 6700

Spain
Franke España S.A.U.
08174 Sant Cugat del Vallès
Phone +34 93 565 3535

Switzerland
Franke Küchentechnik AG
4663 Aarburg
Phone +41 800 583 243

The Netherlands
Franke Nederland B.V.
5700 AD Helmond
Phone +31 492 585 111

Turkey
Franke Mutfak ve Banyo Sistemleri Sanayi ve Ticaret A.S.
41400 Gebze Kocaeli
Phone +90 262 644 6595

United Arab Emirates
Franke LLC
Ras Al Khaimah
Phone +971 7 203 4700

United Kingdom
Franke UK Ltd.
Manchester M22 5WB
Phone +44 161 436 6280

USA
Franke Kitchen Systems LLC
Smyrna, TN 37167
Phone 800 626 5771

Franke Water Systems AG
KWC | Hauptstrasse 57 | P.O. Box 179 | CH-5726 Unterkulm | Phone +41 62 768 68 68 | www.kwc.com
© Franke Technology and Trademark Ltd., Switzerland