KWC

KWC ERA

810-34 810-40
810-54 810-72

User Manual

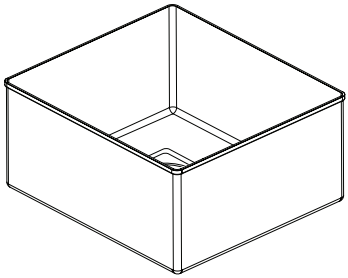

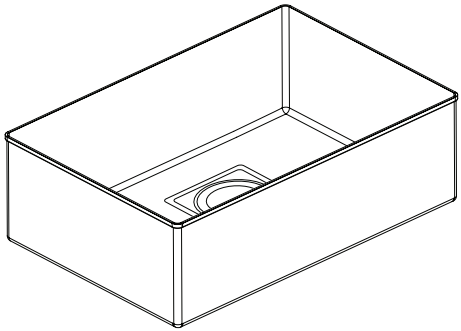

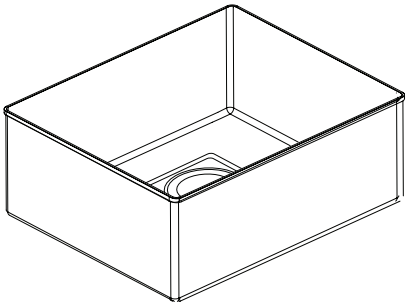

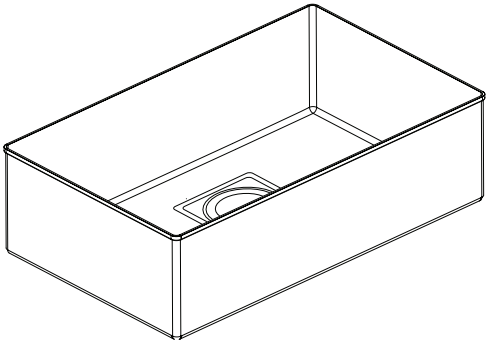

EN	User manual	Stainless Steel Sinks
DE	Gebrauchsanweisung	Edelstahlspülen
FR	Manuel d'utilisation	Eviers en acier inoxydable
NL	Gebruikershandleiding	Roestvrijstalen spoelbakken
IT	Istruzioni per l'uso	Lavelli in acciaio inossidabile
ES	Manual del usuario	Fregaderos de acero inoxidable
PT	Manual do utilizador	Lava-loiças em aço inoxidável
DA	Brugervejledning	Vaske i rustfrit stål
NO	Brukermanual	Vasker i rustfri stål
SV	Bruksanvisning	Rostfria diskbänkar
FI	Käyttöohjeet	Pesualtaat ruostumatonta terästä
PL	Instrukcja obsługi	Zlewozmywaki ze stali nierdzewnej
RU	Руководство пользователя	Мойки из нержавеющей стали
TR	Kullanım kılavuzu	Paslanmaz Çelik Evyeler
ZH	用户手册	不锈钢槽
AR	دليل المستخدم	أحواض مصنوعة من الفولاذ المقاوم للص د

Information, Information, Information, Informatie, Informazioni, Información, Informação, Information, Informasjon, Information, Tiedot, Informacje, Информация, Bilgi, 信息, تامولعم

Warning, Warnung, Attention, Waarschuwing, Avvertenza, Advertencia, Aviso, Advarsel, Advarsel, Varning, Varoitus, Ostrzeżenie, Предупреждение, Uyari, 警告, ٌريذحت

Regelmässige Kontrolle, Periodic checks, Contrôles périodiques, Periodieke inspecties, Controlli periodici, Comprobaciones periódicas, Inspeções periódicas, Regelmæssige kontroller, Periodiske kontroller, Regelbundna kontroller, Määräaikaistarkastukset, Kontrole okresowe, Регулярные проверки, Periyodik kontroller, 定期检查, الفحوص الدورية

Reinigung, Cleaning, Nettoyage, Schoonmaken, Pulizia, Limpieza, Limpeza, Rengøring, Rengjøring, Rengöring, Puhdistaminen, Czyszczenie, Очистка, Temizleme, 清洁, التنظيف

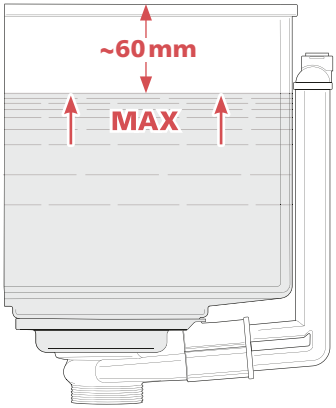

1.1 1 x 31

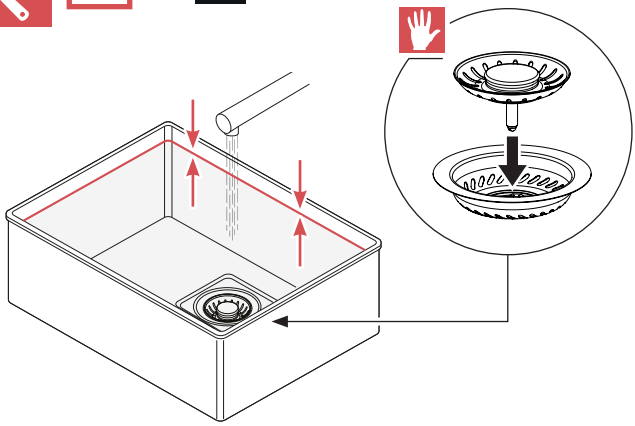

1.2 1'

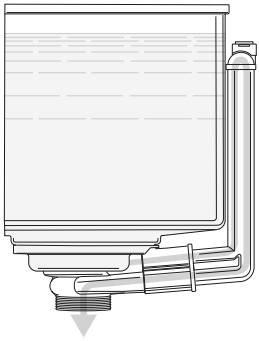

2

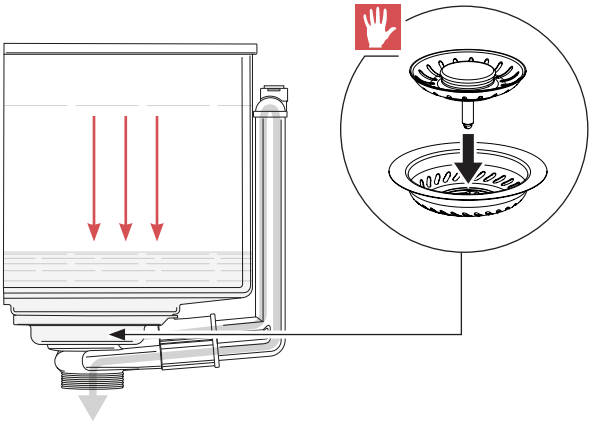

6

www.kwc.com/ghostoverflow

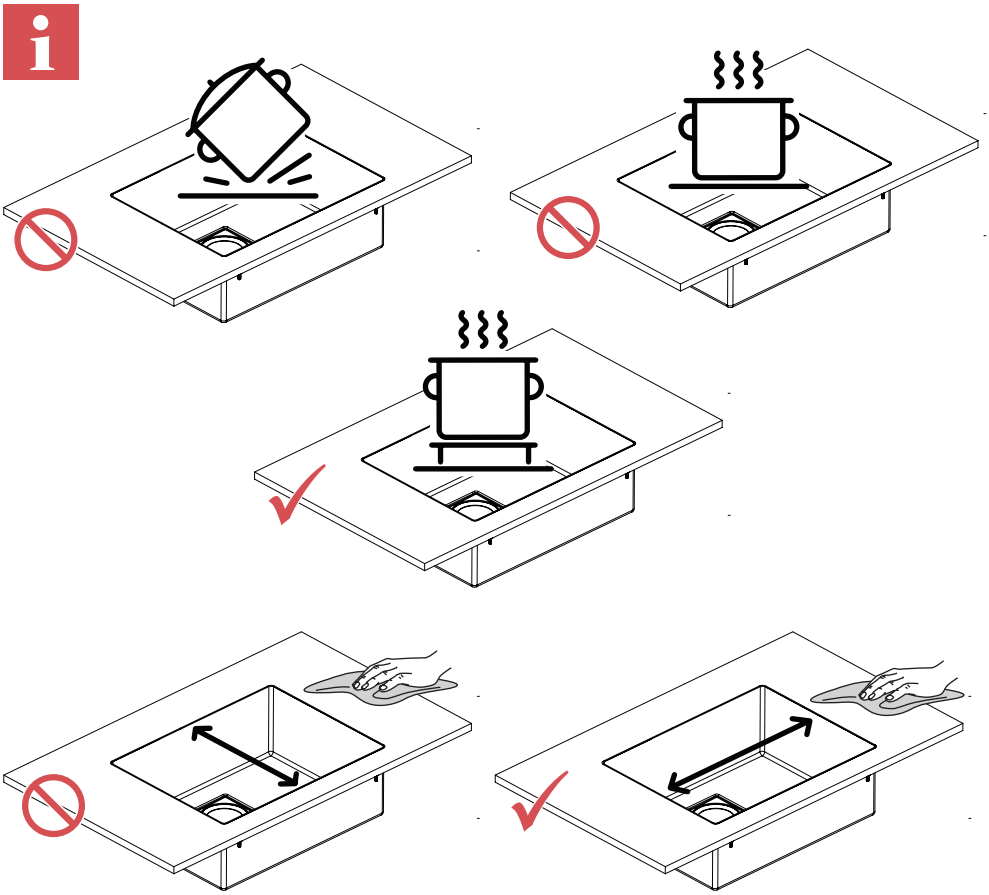

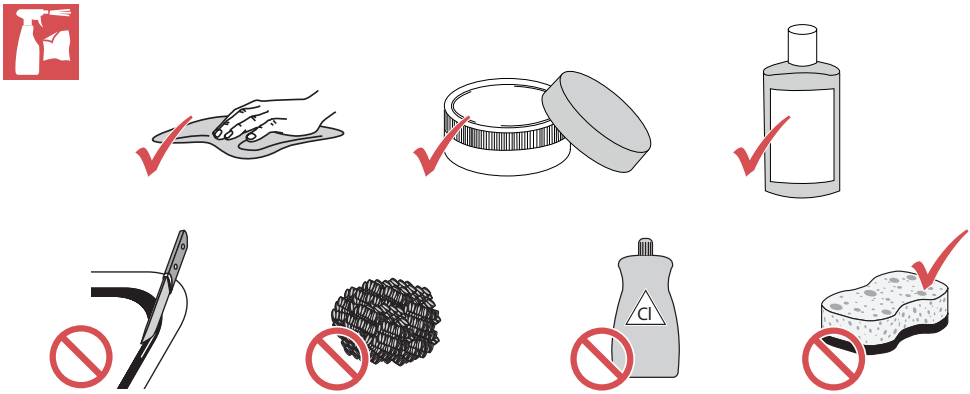
Cl

EN Maintenance
Your waste kit is provided with a self cleaning system. In order to maintain the pipes clean, it is recommended to fill the bowl regularly(suggested once a month for an average use of the sink), activating the overflow system for at least 1 minute. Afterwards leave the bowl emptying without opening the waste outlet, in order to make the full volume of water flush the pipes properly.

DE Pflege
Ihr Ablaufkit wird mit einem Selbstreinigungssystem geliefert. Um einen sauberen Zustand der Leitungen zu erhalten, wird empfohlen, das Becken regelmäßig zu füllen (bei durchschnittlicher Verwendung der Spüle mindestens einmal im Monat), damit das Überlaufsystem mindestens 1 Minute lang betrieben wird. Lassen Sie danach das Becken sich leeren, ohne den Schmutzwasserablauf zu öffnen, damit die Leitungen durch die volle Wassermenge ordnungsgemäß durchgespült werden.

FR Maintenance
Votre kit pour déchets est fourni avec un système d'auto nettoyage. Afin de maintenir les tuyauteries propres, il est recommandé de remplir régulièrement le bac (par exemple une fois par mois pour une utilisation moyenne de l'évier), afin de faire fonctionner le trop-plein pendant au moins 1 minute. Laisser ensuite le bac se vider sans ouvrir la sortie d'évacuation des déchets afin que tout le volume d'eau rince correctement les tuyauteries.

NL Onderhoud
Uw afvoerkit beschikt over een zelfreinigend systeem. Om de leidingen rein te houden wordt aanbevolen om de wasbak geregeld te vullen (bij voorkeur een keer per maand voor een gemiddeld gebruik van de spoelbak), en daarbij het overloopsysteem gedurende ten minste 1 minuut in werking te stellen. Laat vervolgens de wasbak leeglopen zonder de afvoer te openen, zodat al het water wordt gebruikt om de leidingen goed door te spoelen.

IT Manutenzione
Il vostro kit di scarico è dotato di un sistema di autopulizia. Per mantenere pulite le tubazioni si consiglia di riempire regolarmente la vasca (una volta al mese con un uso medio del lavello), facendo funzionare il sistema di troppopieno per almeno un minuto. In seguito lasciar svuotare la vasca senza aprire lo scarico del lavandino per far sì che i tubi vengano sciacquati correttamente con l'intero volume d'acqua.

ES Mantenimiento
Su kit de recogida de residuos dispone de un sistema de autolimpieza. Para mantener las tuberías limpias, se recomienda llenar la pila del fregadero regularmente (se sugiere hacerlo una vez al mes, si se utiliza el fregadero con una frecuencia normal), haciendo que el sistema de rebosadero funcione durante al menos 1 minuto. Posteriormente, dejar que el fregadero se vacíe sin abrir la salida de residuos para hacer que el volumen de agua enjuague apropiadamente las tuberías.

PT Manutenção
O seu sistema de transbordamento está equipado com um sistema de limpeza automática. De forma a manter os canos limpos, recomenda-se o enchimento regular do lava-louça (para uma utilização média do lava-louça, sugerimos uma frequência mensal), permitindo que o sistema de transbordamento funcione durante pelo menos 1 minuto. Depois, permita que o lava-louça esvazie sem abrir o ralo de transbordamento para que todo o volume de água enxague devidamente os canos.

DA Vedligeholdelse
Dit affaldssæt er forsynet med et selvrensningssystem. For at holde rørene rene anbefales det at fylde vasken regelmæssigt (vi foreslår en gang om måneden ved normal brug af vasken), således at overløbssystemet er i anvendelse i mindst 1 minut. Derefter skal vasken tømmes uden at åbne afløbet, hvorved rørene bliver skyllet igennem med det fulde volumen vand.

NO Vedlikehold
Ditt avfallssett leveres med et selvrensende system. For å holde rørledningene rene anbefales det å fylle vasken regelmessig (vanligvis en gang i måneden ved gjennomsnittlig bruk av vasken) ved å la overløpssystemet kjøre i minst 1 minutt. Etterpå lar du vasken tømmes uten at du åpner avfallsavløpet, slik at hele vannvolumet kan skylle rørene grundig.

SV Underhåll
Din avloppssats kommer med ett system för självrengöring. För att rören inte ska bli smutsiga rekommenderar vi att du regelbundet fyller skålen (vi rekommenderar en gång i månaden för genomsnittligt bruk), så att bräddavloppssystemet används i minst 1 minut. Låt sedan skålen tömmas utan att öppna avloppet, för att se till att rören spolas rena med hela vattenvolymen.

FI Huolto

Jätevesisetissäsi on itsepuhdistusjärjestelmä. Putkien pitämiseksi puhtaina on suositeltavaa täyttää allas säännöllisesti (suositus kerran kuukaudessa pesualtaan keskimääräisessä käytössä), jolloin ylivuotojärjestelmä aktivoituu vähintään minuutiksi. Jätä lopuksi allas tyhjentymään avaamatta jäteveden tyhjennysaukkoa, jotta koko vesimäärä huuhtelee putket kunnolla.

PL Konserwacja

Zestaw syfonu do zlewozmywaka jest wyposażony w system samoczynnego oczyszczania. Aby utrzymać rury w czystości, zaleca się regularne napełnianie zlewu (jest to zalecane raz w miesiącu w przypadku średniej częstotliwości użytkowania), tak by system przelewowy działał przez co najmniej 1 minutę. Następnie należy pozostawić zlew w celu opróżnienia bez otwierania wylotu odpadów, aby umożliwić prawidłowe przepłukanie rur całą objętością wody.

RU Техническое обслуживание

Комплект слива для раковины оснащен системой самоочистки. Для поддержания трубы в чистом состоянии рекомендуется регулярно заполнять раковину (раз в месяц для среднего использования раковины), активируя работу системы перелива на протяжении не менее 1 минуты. Затем раковина должна опорожниться. При этом не открывать сливное отверстие, чтобы весь объем воды надлежащим образом промыл трубы.

TR Bakım

Atık aparatınız kendisini temizleyen otomatik bir temizleme sistemine sahiptir. Boruların temiz kalmasını sağlamak için, taşma sisteminin en az 1 dakika çalıştırılarak haznenin düzenli olarak doldurulması (ortalama lavabo kullanımı için ayda bir) önerilir. Daha sonra suyun tüm borulardan düzgün bir şekilde geçmesini sağlamak amacıyla atık çıkışını açmadan haznenin boşalmasına izin verin.

ZH 维护

您的下水器带有自清洁系统。为了保证水管的清洁，推荐定期将盆体灌满（对于正常使用的水槽，推荐频率为每月一次），使溢水系统运行至少一分钟。 之后，让盆体的水从溢水系统流出，并且不要打开下水孔，以便让整个盆体的水彻底冲刷水管。

AR الصيانة

تم تزويد مجموعة التخلّص من المخلفات بنظام للتنظيف الذاتي.
من أجل الحفاظ على نظافة الأنابيب، يوصى بملء الحوض بانتظام (ننصحك بالقيام بهذه العملية مرة واحدة شهريًا في حالة الاستخدام المتوسط للحوض)، مع مراعاة تشغيل نظام التدفق الزائد لمدة دقيقة واحدة على الأقل.
بعد ذلك، دع الحوض يقوم بعملية التصريف بدون فتح منفذ التصريف، وذلك حتى تتمكّن من تنظيف الأنابيب كما ينبغي باستخدام كمية المياه بأكملها.

Austria
Franke GmbH
6971 Hard
Phone +43 5574 6735 0

Belgium
Franke N.V.
9400 Ninove
Phone +32 54 310 111

Belgium/The Netherlands
Franke Aquarotter GmbH
9400 Ninove
Phone +32 54 310 130

China
Franke (China) Kitchen Systems Co., Ltd.
Heshan, Guangdong, 529700
Hotline 400 882 9898

Czech Republic
Franke s.r.o.
190 00 Praha 9
Phone +420 281 090 411

Finland
Franke Finland Oy
76850 Naarajärvi
Phone +358 15 341 11

France
Franke France S.A.S.
60230 Chambly
Phone +33 130 289 400

Germany
Franke GmbH
79713 Bad Säckingen
Phone +49 7761 52 0

Germany
KWC Deutschland GmbH
72108 Rottenburg am Neckar
Phone +49 7457 948 560

Italy
Franke S.p.A.
37019 Peschiera del Garda
Numero Verde 800 359 359

Poland
Franke Polska Sp. z o.o.
05-090 Raszyn
Phone +48 22 711 6700

Spain
Franke España S.A.U.
08174 Sant Cugat del Vallès
Phone +34 93 565 3535

Switzerland
Franke Küchentechnik AG
4663 Aarburg
Phone +41 800 583 243

The Netherlands
Franke Nederland B.V.
5700 AD Helmond
Phone +31 492 585 111

Turkey
Franke Mutfak ve Banyo Sistemleri Sanayi ve Ticaret A.S.
41400 Gebze Kocaeli
Phone +90 262 644 6595

United Arab Emirates
Franke LLC
Ras Al Khaimah
Phone +971 7 203 4700

United Kingdom
Franke UK Ltd.
Manchester M22 5WB
Phone +44 161 436 6280

USA
Franke Kitchen Systems LLC
Smyrna, TN 37167
Phone 800 626 5771

Franke Water Systems AG
KWC | Hauptstrasse 57 | P.O. Box 179 | CH-5726 Unterkulm | Phone +41 62 768 68 68 | www.kwc.com
© Franke Technology and Trademark Ltd., Switzerland