FRANKE

HR **Upute za korištenje i instalaciju**
Kapuljača

HU **Felhasználói Kézikönyv**
Motorháztetõ

SR **Упутства за употребу и инсталацију**
Кухињског Аспиратора

LT **Naudojimo ir montavimo instrukcijos**
Gartraukis

LV **Norādījumi par lietošanu un uzstādīšanu**
Tvaiku Nosūcējs

EE **Kasutus- ja paigaldusjuhend**
Pliidikumm

SI **Priročnik za uporabo**
Napa

FTU 3807-P WXS 70H
FTU 3807-P WXS 90H

KAZALO

HR

INFORMACIJE O SIGURNOSTI 4
SVOJSTVA PROIZVODA 7
INSTALIRANJE 9
KORIŠTENJE 14
ODRŽAVANJE 15

TÁRGYMUTATÓ

HU

BIZTONSÁGI INFORMÁCIÓK 17
JELLEMZŐK 20
FELSZERELÉS 22
HASZNÁLAT 27
KARBANTARTÁS 28

ИНДЕКС

SR

БЕЗБЕДНОСНЕ ИНФОРМАЦИЈЕ 30
КАРАКТЕРИСТИКЕ 33
ИНСТАЛИРАЊЕ 35
УПОТРЕБА 40
ОДРЖАВАЊЕ 41

TURINYS

LT

SAUGUMO INFORMACIJA 43
PRIETAISO APRAŠYMAS 46
MONTAVIMAS 48
NAUDOJIMAS 53
VALYMAS IR PRIEŽIŪRA 54

INDEKSS

LV

INFORMĀCIJA PAR DROŠĪBU 56
TEHNISKIE DATI 59
UZSTĀDĪŠANA 61
IZMANTOŠANA 66
APKOPE 67

INDEKS

EE

OHUTUSTEAVE 69
OMADUSED 72
PAIGALDAMINE 74
KASUTAMINE 79
HOOLDUS 80

KAZALO

SI

VARNOSTNE INFORMACIJE 82
ZNAČILNOSTI 85
NAMESTITEV 87
UPORABA 92
VZDRŽEVANJE 93

INFORMACIJE O SIGURNOSTI

ⓘ Radi vlastite sigurnosti i ispravnog rada uređaja, molimo da pažljivo pročitate ovaj priručnik prije instalacije i stavljanja u funkciju uređaja. Ove upute uvijek držite uz uređaj, čak i u slučaju ustupanja ili prijenosa trećim osobama. Važno je da su korisnici upoznati sa svim značajkama rada i sigurnosti uređaja.

⚠ Spajanje električnih vodova mora obaviti kompetentni tehnički stručnjak.

- Proizvođač se ne može smatrati odgovornim za eventualne štete nastale zbog neprikladne instalacije ili korištenja.
- Minimalna sigurnosna udaljenost između površine za kuhanje i usisne nape je 650 mm (neki modeli mogu se instalirati na manju visinu; pogledajte dio koji se odnosi na radne dimenzije i instalaciju).
- Ako upute za instalaciju plinskog štednjaka određuju veću udaljenost od gore navedene, potrebno je uvažiti.
- Provjerite da mrežni napon odgovara onom naznačenom na pločici s tehničkim podacima koja se nalazi s unutrašnje strane nape.
- Glavni izolatori moraju biti instalirani u fiksnom uređaju u skladu s propisima o sustavima ožičenja.
- Za uređaje razreda I, provjerite da kućna mreža napajanja ima odgovarajuće uzemljenje.
- Spojite napu na dimnjak pomoću cijevi minimalnog promjera 120 mm. Put kojim prolazi dim mora biti što je moguće kraći.
- Moraju se poštovati svi propisi koji se odnose na ispust zraka.
- Ne spajate usisnu napu na dimnjake koje odvode dim od izgaranja (npr. kotlova, kamina, itd.).

- Ako se napa koristi u kombinaciji s neelektričnim uređajima (npr. uređajima na plin), mora biti osiguran dovoljan stupanj prozračenosti u prostoriji radi sprječavanja vraćanja toka ispušnih plinova. Kad se kuhinjska napa koristi u kombinaciji s uređajima koje ne napaja električna energija, negativni tlak u prostoriji ne smije prelaziti 0,04 mbara kako bi se izbjeglo da napa ponovno usisa dim u prostoriju.
- Zrak se ne smije odvoditi kroz odvodnu cijev koja se koristi za ispust dima od uređaja sa izgaranjem koje napaja plin ili druga goriva.
- Ako je kabel napajanja oštećen mora ga zamijeniti proizvođač ili tehničar servisne službe.
- Spojite utikač u utičnicu tipa koji odgovara važećim zakonima i nalazi se na dostupnom mjestu.
- U vezi tehničkih i sigurnosnih mjera koje treba poštovati u vezi ispuštanja dima, važno je pažljivo se pridržavati odredbi lokalnih vlasti.

⚠ **UPOZORENJE:** prije instaliranja nape, uklonite zaštitne folije.

- Koristite samo vijke i sitni materijal tipa koji odgovara napi.

⚠ **UPOZORENJE:** Nepotpuna instalacija vijaka ili elemenata za učvršćivanje u skladu s ovim uputama može dovesti do opasnosti od električnog udara.

- Ne gledajte izravno optičkim sredstvima (naočale, povećalo...).
- Ne flambirajte ispod nape: može doći do požara.
- Ovaj uređaj mogu koristiti djeca ne mlađa od 8 godina i osobe sa smanjenim psihofizičkim i senzoričkim sposobnostima ili nedovoljnim iskustvom i znanjem samo ako ih se nadgleda i uputi u korištenje uređaja na siguran način te upozna s opasnostima koje to podrazumijeva. Pobrinite se da se djeca ne igraju s uređajem. Čišćenje i održavanje ne smiju obavljati djeca, osim ako ih se nadgleda.
- Nadgledajte djecu i pobrinite se da se ne igraju s uređajem.

- Ovaj uređaj ne smiju koristiti osobe (uključujući djecu) smanjenih psihofizičkih i senzorskih sposobnosti ili nedovoljnog znanja, osim ako ih se pažljivo ne nadzire i instruira.

⚠ Dostupni dijelovi mogu postati jako vrući tijekom korištenje uređaja za kuhanje.

- Očistite i/ili zamijenite filtre nakon naznačenog razdoblja (opasnost od požara). Pogledajte dio Održavanje i čišćenje.
- U prostoriji treba osigurati odgovarajuću ventilaciju kada se napa upotrebljava istodobno s uređajima koji koriste plin ili druga goriva (ne odnosi se na uređaje koji ispuštaju samo zrak natrag u prostoriju).

- Simbol na proizvodu ili na ambalaži označava da se proizvod ne može odlagati kao uobičajeni kućanski otpad. Proizvod koji je za otpad mora se predati odgovarajućem centru za reciklažu električnih i elektroničkih komponenti. Brigom o pravilnom odlaganju proizvoda, pridonosi se sprječavanju potencijalnih negativnih posljedica za okoliš i zdravlje, koje bi inače mogle proizići iz njegova neprikladnog odlaganja. Za detaljnije informacije o reciklaži ovog proizvoda, kontaktirajte gradski ured, lokalnu komunalnu službu čistoće ili trgovinu u kojoj ste kupili proizvod.

SVOJSTVA PROIZVODA

Zapremnima

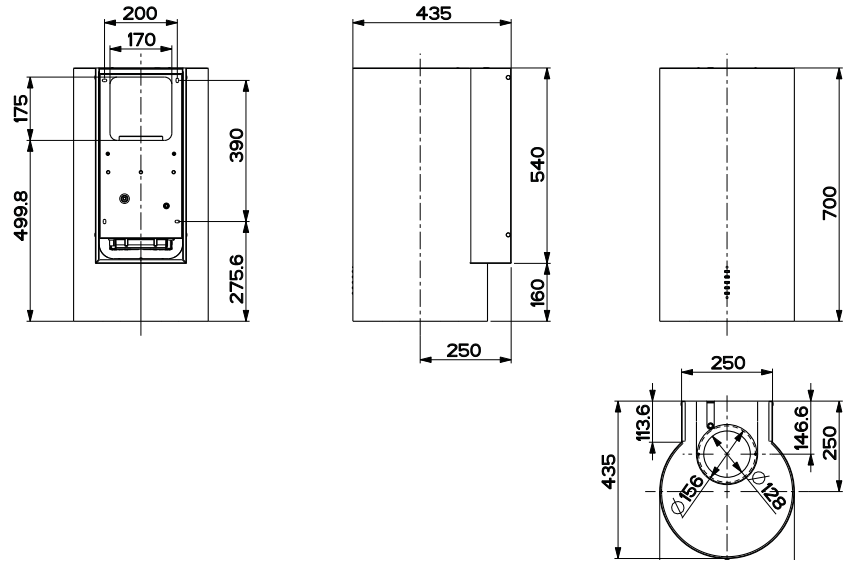

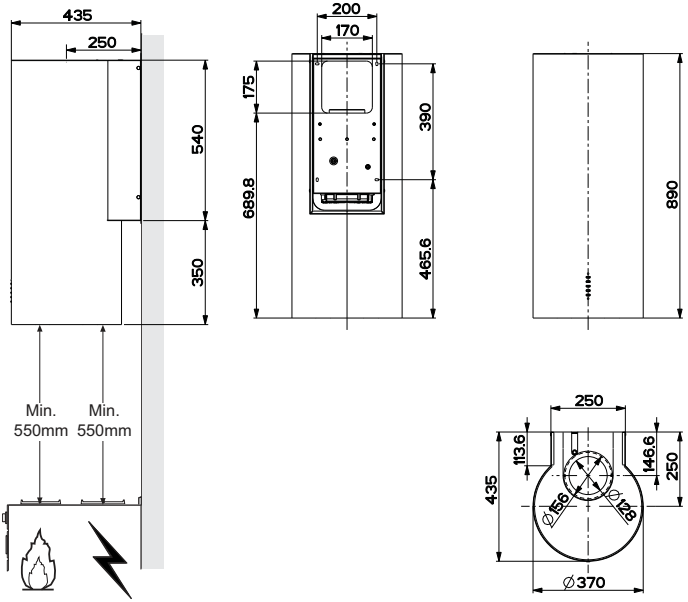

Komponente

Ref.	Količina	Komponente proizvoda
1	1	Tijelo nape koje se sastoji od: komande, svjetla, filtri
3	1	Podloga nape upotpunjena usisnim sklopom:
7	1	PVC cijev
8	1	Usmjerena rešetka
8c	1	Smanjenje izlaza zraka ø 120 mm
9	1	Prirubnice za smanjenje ø 150-120 mm
Ref.	**Količina**	**Komponente za instalaciju**
11	4	Umetci ø 10
12a	4	Vijci 5 x 70
12b	4	Vijci M4 x 15
12e	2	Vijci 2,9 x 9,5
13	4	Čep za vijke M4
	Količina	**Dokumentacija**
	1	Knjižica s uputama

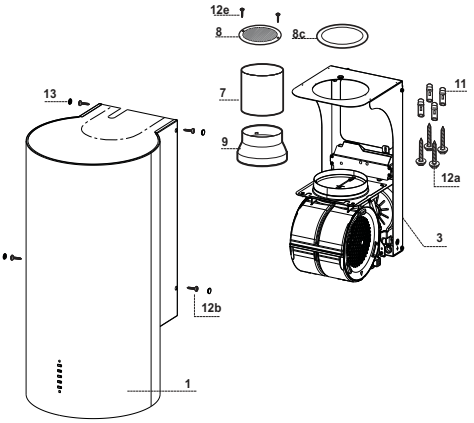

INSTALIRANJE

Bušenje zida

S obzirom na složenost instalacije preporučuje se da je izvedu minimalno dvije osobe.

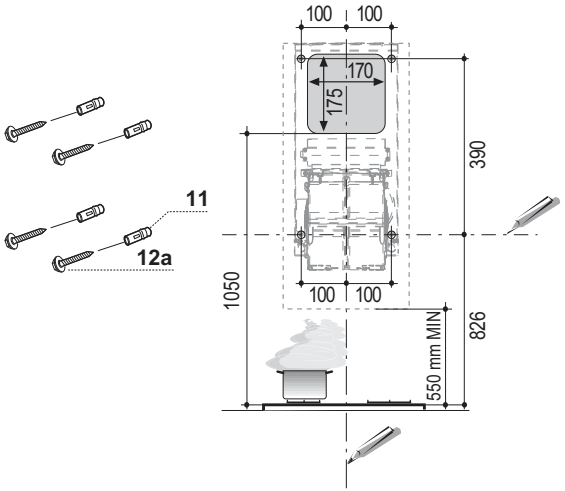

U slučaju instalacije nape u verziji s filtriranjem, vodite računa o tome da iznad nape mora ostati razmak od gornje granice (plafona ili stalka) od najmanje 8-10 cm.

Označite na zidu:

- okomitu liniju sve do stropa ili do gornje granice, u sredini površine predviđene za montiranje nape;
- horizontalnu liniju na: 826 mm min. iznad površine za kuhanje;
- Označite kako je prikazano, referentnu točku 100 mm na desno od okomite referentne linije.
- Ponovite tu radnju sa suprotne strane, provjeravajući nivelaciju.
- Označite kako je prikazano, referentnu točku na 390 mm iznad horizontalne referentne linije i na 100 mm desno od okomite referentne linije.
- Ponovite tu radnju sa suprotne strane, provjeravajući nivelaciju.
- Probušite ø 10 mm označena mjesta.
- Umetnite umetke **11** u otvore.

FTU 3807-P WXS 70H

Bušenje zida

S obzirom na složenost instalacije preporučuje se da je obave minimalno dvije osobe.

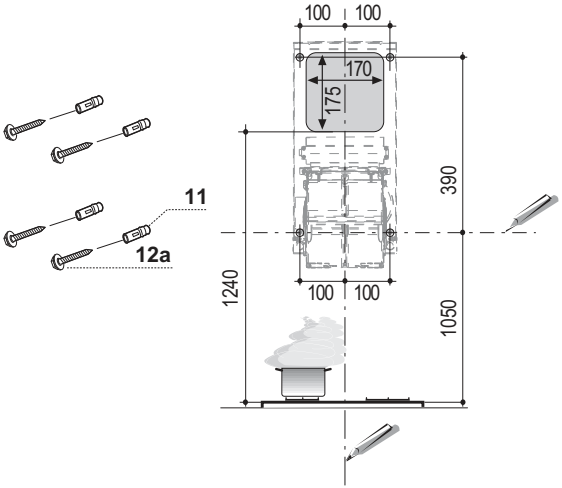

U slučaju instalacije nape u verziji s filtriranjem, imajte na umu da, iznad nape mora ostati udaljenost od gornje granice (stropa ili podupirača) od najmanje 8-10 cm.

Označite na zidu:

- okomitu crtu sve do plafona ili do gornje granice, u sredini površine predviđene za montiranje nape;
- horizontalnu crtu na: 1050 mm min. iznad površine za kuhanje;
- Označite kako je naznačeno, referentnu točku na 100 mm desno od okomite referentne linije.
- Ponovite ovu radnju na suprotnoj strani, provjerivši nivelaciju.
- Označite kako je naznačeno, referentnu točku na 390 mm iznad horizontalne referentne linije i na 100 mm desno od okomite referentne linije.
- Ponovite ovu radnju na suprotnoj strani, provjerivši nivelaciju.
- Probušite ø 10 mm označena mjesta.
- Umetnite umetke **11** u otvore.

FTU 3807-P WXS 90H

Montaža podloge nape

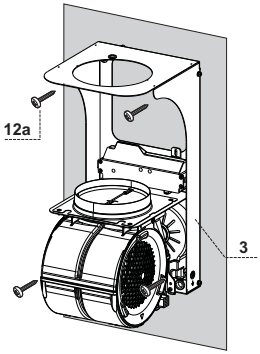

- Stavite podlogu nape **3** na zid tako da se otvori na podlozi poklapaju s otvorima napravljenim u zidu.
- Učvrstite podlogu na zid koristeći četiri vijka **12a** (5 x 70) koji su dio opreme.
- Prije konačnog stezanja vijaka nivelirajte podlogu, a zatim stegnite do kraja vijke.

Spajanje izlaza zraka u verziji s usisavanjem

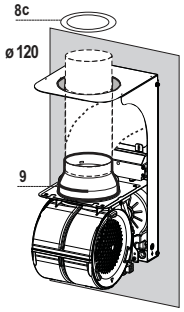

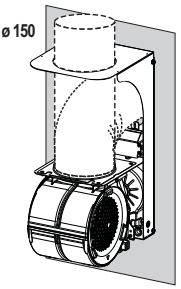

Za instalaciju u usisnoj verziji spojite napu na izlazni cijevni vod preko čvrste ili fleksibilne cijevi od ø150 ili 120 mm, čiji izbor je ostavljen instalateru. Cijev može izlaziti ili iz gornjeg dijela ili iz stražnjeg dijela nape.

STRAŽNJI IZLAZ

- Podsjećamo da za pravljenje otvora za oslobađanje treba slijediti shemu iznesenu u paragrafu o bušenju zida.
- Za spajanje s cijevi ø120 mm, umetnite prirubnicu za smanjivanje **9** na izlaz iz tijela nape.
- Učvrstite cijev prikladnim trakama za stezanje cijevi. Potreban materijal ne ide uz opremu.
- Uklonite eventualne filtre protiv mirisa s aktivnim ugljenom.

GORNJI IZLAZ

- Za spajanje s cijevi ø 150 mm, spojite napu na izlazni cijevni vod pomoću čvrste ili fleksibilne cijevi.
- Za spajanje s cijevi ø120 mm, umetnite prirubnicu za smanjivanje **9** na izlaz iz tijela nape.
- Pričvrstite smanjenje izlaza zraka **8c** na izlaznom otvoru podloge nape koristeći vijke koji su dio opreme.
- Spojite napu na izlazni cijevni vod pomoću čvrste ili fleksibilne cijevi.
- Učvrstite cijev prikladnim trakama za stezanje cijevi. Potreban materijal ne ide uz opremu.
- Uklonite eventualne filtre protiv mirisa s aktivnim ugljenom.

IZLAZ ZRAKA VERZIJA S FILTRIRANJEM

- Umetnite pvc cijev **7** koja je dio opreme na izlaz iz tijela nape

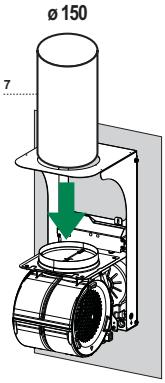

Montaža tijela nape

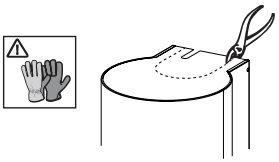

Verzija s usisavanjem

- U slučaju da je izabran izlaz zraka na gornjem dijelu nape mora se odvojiti određeni dio.
- Stavite tijelo nape na podlogu i učvrstite ga bočno koristeći četiri vijka **12 b**.
- Pokrijte sjedišta vijaka koristeći čepove **13** koji su dio opreme.

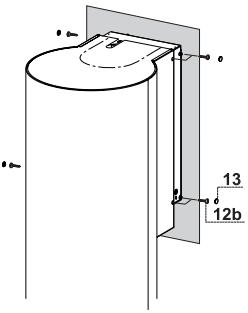

Verzija s filtriranjem

- Odvojite određeni dio.
- Stavite tijelo nape na podlogu i učvrstite ga bočno koristeći četiri vijka **12 b**.
- Pokrijte sjedišta vijaka koristeći čepove **13** koji su dio opreme.
- Namjestite usmjerenu rešetku **8** na cijev i provjerite je li pravilno namještena.
- Pričvrstite usmjerenu rešetku **8** vijcima **12e** koji su dio opreme.
- Provjerite je li prisutan filtar protiv mirisa s aktivnim ugljenom.

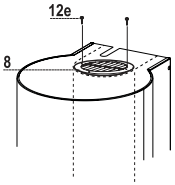

Električni spoj

- Spojite pokrov na napajanje mreže stavljanjem između dvopolnog prekidača s otvorom kontakata od najmanje 3 mm.
- Otvorite rasvjetni sklop izvlačeći ga na prikladni zarez
- Uklonite filtar pritisnuvši ga prema stražnjem dijelu sklopa i povlačeći istodobno prema dolje.
- Provjerite je li konektor voda za napajanje pravilno uključen u kontakt usisača
- Spojite konektor komandi **Cmd**
- Spojite konektor lampica **Lux** na prethodno namještenu utičnicu iza poklopca rasvjetnog sklopa.

- Ponovno montirajte filtar protiv masnoće, a zatim rasvjetni sklop.

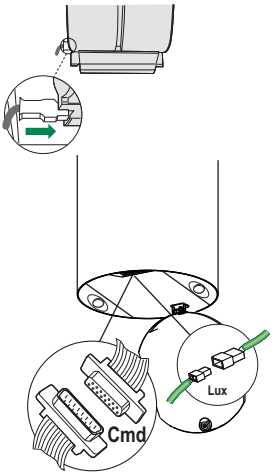

KORIŠTENJE

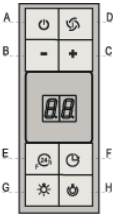

Kontrolna ploča

Tipka	Funkcija	Displej
A	Uključuje i isključuje usisni motor na prvu brzinu.	Prikazuje postavljenu brzinu.
B	Smanjuje brzinu rada.	Prikazuje postavljenu brzinu.
C	Povećava brzinu rada.	Prikazuje postavljenu brzinu.
D	Aktivira **intenzivnu** brzinu s bilo koje brzine, čak i isključenog motora, takva brzina tempirana je na 6 minuta, po isteku tog vremena sustav se vraća na prethodno postavljenu brzinu. Prikladna za maksimalne emisije para od kuhanja.	Prikazuje naizmjenično **HI** i preostalo vrijeme jednom u sekundi.
	Držeći pritisnutu tipku oko 5 sekundi, kad su isključene sve komande (motor + svjetla), aktivira/deaktivira se alarm filtara s aktivnim ugljenom.	**FC**+ **točka** (2 bljeskaja) – Alarm je aktivan. **FC**+ **točka** (1 bljeskaj) – Alarm nije aktivan.
E	**Funkcija 24 sata** Aktivira motor na prvu brzinu i omogućuje 10-minutno usisavanje svaki sat.	Prikazuje **24**, a točka smještena dolje desno bljeska jednom u sekundi, dok je motor u funkciji. Deaktivira se pritiskom na tipku.
	S aktiviranim alarmom filtara, pritiskom na tipku oko 3 sekunde, obavlja se resetiranje alarma. Takve oznake vidljive su samo kad je motor isključen.	**FF** bljeska tri puta. Po isteku postupka isključi se prethodno prikazana oznaka: **FG** pokazuje da se trebaju oprati metalni filtri protiv masnoće. Alarm se aktivira nakon 100 sati efektivnog rada nape. **FC** pokazuje da je potrebno zamijeniti filtre s aktivnim ugljenom, također da se trebaju oprati metalni filtri protiv masnoće. Alarm se aktivira nakon 200 sati efektivnog rada nape.
F	**Funkcija Odgoda/Delay** Aktivira automatsko isključivanje odgođeno za 30'. Prikladna za dovršavanje uklanjanja preostalih mirisa. Može se aktivirati s bilo kojeg položaja, deaktivira se pritiskom tipke ili isključivanjem motora.	Prikazuje brzinu rada, a točka smještena dolje na desno bljeska jednom u sekundi.
	Držeći pritisnutu tipku oko 5 sekundi, kad su sve komande ugašene (motor + svjetla), aktivira/deaktivira se daljinski upravljač.	**IR**+ **točka** (2 bljeskaja) – Daljinski upravljač je aktivan. **IR**+ **točka** (1 bljeskaj) – Daljinski upravljač nije aktivan.
G	Uključuje i isključuje rasvjetni uređaj na maksimalni intenzitet.	
H	Uključuje i isključuje rasvjetni uređaj u načinu Unutarnje svjetlo.	

ODRŽAVANJE

DALJINSKI UPRAVLJAČ (PO ŽELJI)

Ovim uređajem može se upravljati pomoću daljinskog upravljača koji se napaja baterijom od 3V tipa CR2032 (nije uključena).

- Ne ostavljajte daljinski upravljač u blizini izvora topline.
- Ne odlažite baterije u okoliš, odlažite ih u odgovarajuće kontejnere.

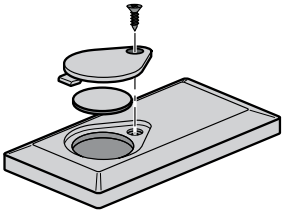

Čišćenje Panela Confort

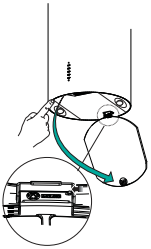

- Povlačenjem otvorite Panel Confort.
- Otkvačite panel od sklopa nape tako da klizne zasebna poluga klina za pričvršćivanje.
- Panel confort se nipošto ne pere u perilici za suđe.
- Očistite vanjsku stranu vlažnom krpom i tekućim neutralnim sredstvom za pranje.
- Očistite i unutrašnju stranu koristeći vlažnu krpu i neutralno

Metalni filtri protiv masnoće

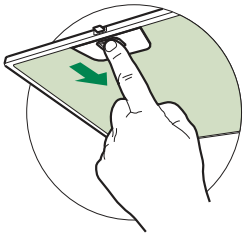

Mogu se prati i u perilici posuđa, a potrebno ih je oprati kad se na displeju pojavi **FG** ili barem otprilike svaka 2 mjeseca korištenja ili češće, kod posebno intenzivne uporabe.

Resetiranje signala alarma

- Isključite svjetla i usisni motor, zatim deaktivirajte funkciju 24 sata, ukoliko je aktivirana.
- Pritisnite tipku **E** (vidi dio Korištenje)

Čišćenje filtara

- Otvorite Confort ploču izvlačenjem na odgovarajućim utorima.
- Uklonite filtre jedan po jedan, tako da ih gurnete prema stražnjem dijelu sklopa i istodobno povučete prema dolje.
- Operite filtre izbjegavajući njihovo savijanje i ostavite ih da se osuše prije ponovnog montiranja. (Eventualna promjena boja površine filtra, do koje može doći s vremenom, nimalo ne ugrožava učinkovitost filtra).
- Ponovno ih namjestite pazeći da ručica ostane okrenuta prema vanjskoj vidljivoj strani.
- Zatvorite Confort ploče.

Filtri protiv mirisa s aktivnim ugljenom (verzija s filtriranjem)

Ne može se prati i nije obnovljiv, treba se zamijeniti kad se na displeju pojavi oznaka **FC** ili barem svaka 4 mjeseca. Signalizacija alarma, ako je unaprijed aktivirana, javlja se samo kad je aktiviran usisni motor.

Aktiviranje signala alarma

- Kod napa u verziji s filtriranjem, signalizacija alarma zasićenosti filtra aktivira se prilikom instalacije ili naknadno.
- Isključite svjetla i usisni motor.
- Pritisnite tipku **D** najmanje 5 sekundi.
  - 2 bljeska oznake **FC + točkica** – **AKTIVIRAN** alarm zasićenosti filtra s aktivnim ugljenom.
  - 1 bljesak oznake **FC + točkica** – **DEAKTIVIRAN** alarm zasićenosti filtra s aktivnim ugljenom.

ZAMJENA FILTRA PROTIV MIRISA S AKTIVNIM UGLJENOM

Resetiranje signala alarma

- Ugasite svjetla i usisni motor, ako je aktivirana opcija 24h, isključite je.
- Pritisnite tipku **E** (vidi dio Korištenje)

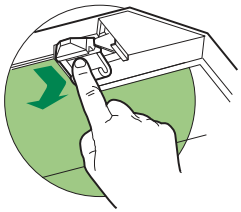

Zamjena filtra

- Otvorite Comfort Panel izvlačenjem.
- Izvadite metalne filtre protiv masnoće.
- Uklonite zasićeni filtar protiv mirisa s aktivnim ugljenom, pritiskom na posebne spojke.
- Stavite novi filtar tako da ga umetnete u njegovo ležište.
- Ponovno namjestite metalne filtre protiv masnoće.
- Ponovno zatvorite Comfort Panel.

Rasvjeta

- Za zamjenu kontaktirajte tehničku podršku. ("Za kupnju se obratite tehničkoj podršci").

BIZTONSÁGI INFORMÁCIÓK

ⓘ Saját biztonsága és a készülék helyes működése érdekében arra kérjük, hogy a készülék üzembe helyezése és használata előtt figyelmesen olvassa el ezt az útmutatót. Tartsa ezt mindig a készülékkel együtt, a készülék átadása vagy eladása esetén is. Fontos, hogy a felhasználók tisztában legyenek a készülék minden működési és biztonsági jellemzőjével.

⚠ A vezetékek bekötését szakembernek kell elvégeznie.

- A gyártót nem terheli felelősség a nem megfelelő üzembe helyezés vagy használat miatt bekövetkező esetleges károkért.
- A főzőfelület és a kivezetéses páraelszívó közötti biztonsági távolság minimum 650 mm (egyes típusok alacsonyabban is felszerelhetők; lásd az üzemi méretekre és az üzembe helyezésre vonatkozó fejezetet).
- Amennyiben a gázfőzőlap üzembe helyezési útmutatója a fentinél nagyobb távolságot ír elő, úgy azt kell betartani.
- Ellenőrizze, hogy a hálózati feszültség megfelel-e a készülék belsejében levő adattáblán feltüntetett értéknek.
- A hatályos vezetékezési jogszabályoknak megfelelően a rögzített berendezéshez szakaszoló eszközöket kell beszerelni.
- Az I. kategóriájú készülékeknél ellenőrizni kell, hogy az otthoni elektromos hálózat megfelelő földelést biztosít-e.
- Egy legalább 120 mm átmérőjű csővel csatlakoztassa a páraelszívót a kéményhez. A füst útjának a lehető legrövidebbnek kell lennie.
- A levegő elvezetésére vonatkozó összes előírást be kell tartani.
- Tilos a készüléket az égésből származó (kazán, kandalló stb.) füstök elvezetésére szolgáló csövekbe bekötni.

- A füstgázok visszaáramlásának megakadályozása érdekében megfelelő szellőzésről kell gondoskodni abban a helyiségben, ahol a páraelszívó mellett nem elektromos üzemű (például gázüzemű) berendezések is vannak. Ha a konyhai elszívót nem villamos készülékekkel együtt használja, a környezeti negatív nyomás nem haladhatja meg a 0,04 mbar értéket, mert csak így kerülhető el az, hogy a készülék visszaszívja a füstgázokat a helyiségbe.
- A levegő nem vezethető ki egy olyan csatornán keresztül, amit a gáz- vagy egyéb tüzelésű készülékek füstelvezetésére használnak.
- A megsérült hálózati zsinór cseréjét kizárólag a gyártó vagy a vevőszolgálat szakembere végezheti.
- A hálózati csatlakozót csak a hatályos előírásoknak megfelelő és jól hozzáférhető konnektorba szabad bedugni.
- A füstelvezetésre vonatkozó műszaki és biztonsági teendőket illetően fontos a helyi hatóságok által előírt szabályok szigorú betartása.

⚠ **FIGYELMEZTETÉS:** az elszívó üzembe helyezése előtt el kell távolítani a védőfóliákat.

- Csak a készülékhez megfelelő típusú csavarokat és apró alkatrészeket használjon.

⚠ **FIGYELMEZTETÉS:** áramütés kockázatával járhat az, ha nem szereli fel a jelen utasításban foglaltak szerint a rögzítést szolgáló csavarokat vagy eszközöket.

- Tilos optikai eszközökkel (látcső, nagyítóüveg) közvetlenül figyelni.
- Ne készítsen flambírozott ételt az elszívó alatt: ez tűzveszélyes lehet.
- A készüléket 8 évnél nem fiatalabb gyermekek, illetve csökkent fizikai, érzékelési vagy szellemi képességgel rendelkező, megfelelő tapasztalatok és ismeretek nélküli személyek is használhatják szigorú felügyelet mellett, illetve ha ismerik a készülék biztonságos használati módját és a kapcsolódó veszélyeket. Ügyeljen arra, hogy ne játszhassanak gyermekek a készülékkel. A készülék tisztítását és karbantartását nem végezhetik gyermekek, amennyiben nincsenek felügyelve.
- Figyeljen a gyermekekre, hogy ne játszhassanak a készülékkel.

- A készüléket nem használhatják csökkent fizikai, érzékelő vagy szellemi képességgel rendelkező, megfelelő tapasztalatok és ismeretek nélküli személyek (gyerekeket is beleértve), hacsak nem tanítják meg vagy ellenőrzik őket a készülék használatára, illetve használatában.

⚠ A főzőberendezés használata közben az elérhető alkatrészek nagyon felmelegedhetnek.

- Az előírt időtartam lejárata után tisztítsa meg és/vagy cserélje ki a szűrőket (tűzveszély). Lásd az Ápolás és karbantartás bekezdést.
- Megfelelő szellőzésről kell gondoskodni a helyiségben, amikor a páraelszívót gázzal vagy más tüzelőanyaggal működő készülékekkel egyidejűleg használják (olyan készülékek mellett sem használható, amelyek kizárólag a helyiségbe engedik a levegőt).
- A terméken, illetve a csomagoláson látható szimbólum arra utal, hogy a termék nem kezelhető normál háztartási hulladékként. Az ártalmatlanítandó terméket megfelelő gyűjtőhelyen kell leadni, ahol elvégzik az elektromos és elektronikus alkatrészek újrahasznosítását. Ha Ön gondoskodik a termék megfelelő ártalmatlanításáról, akkor ezzel hozzájárul ahhoz, hogy elkerülhetők legyenek a hulladékká vált termék nem szabályos ártalmatlanítása miatt a környezetre és egészségre nézve potenciálisan káros következmények. A termék újrahasznosításával kapcsolatban a helyi önkormányzat, a háztartási hulladékgyűjtő szolgálat vagy a terméket értékesítő bolt tud részletes tájékoztatással szolgálni.

JELLEMZŐK

Helyszükséglet

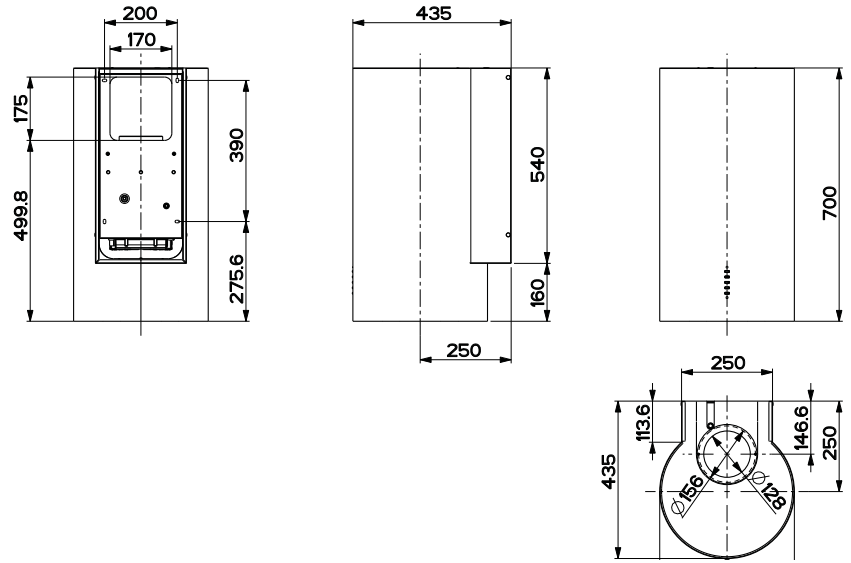

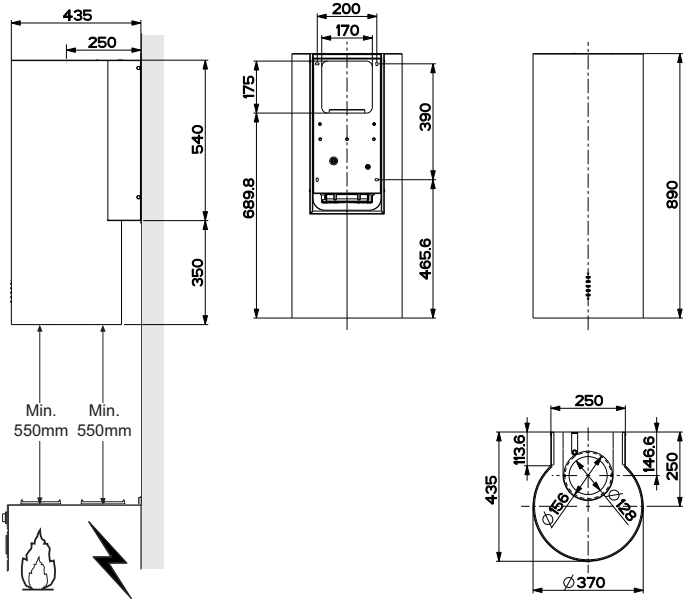

Alkatrészek

Hiv.	Db	Készülék alkatrészek
1	1	Készülékház: kezelőszervek, világítás, szűrők
3	1	Készüléktámasz szívóblokkal
7	1	PVC cső
8	1	Irányított rács
8c	1	Levegőkimeneti szűkítő 120 mm átm.
9	1	Szűkítőperem 150-120 mm átm.
Hiv.	**Db**	**Felszerelési alkatrészek**
11	4	10-es tipli
12a	4	5 x 70 csavar
12b	4	M4 x 15 csavar
12e	2	2,9 x 9,5 csavar
13	4	M4 csavardugó
	Db	**Dokumentáció**
	1	Használati útmutató

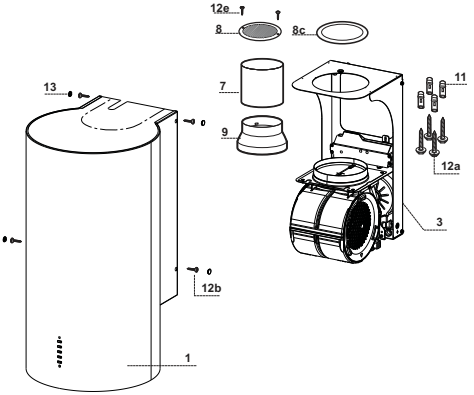

FELSZERELÉS

Falfuratok

Mivel az üzembe helyezés bonyolult feladat, így azt érdemes legalább két személynek végeznie.

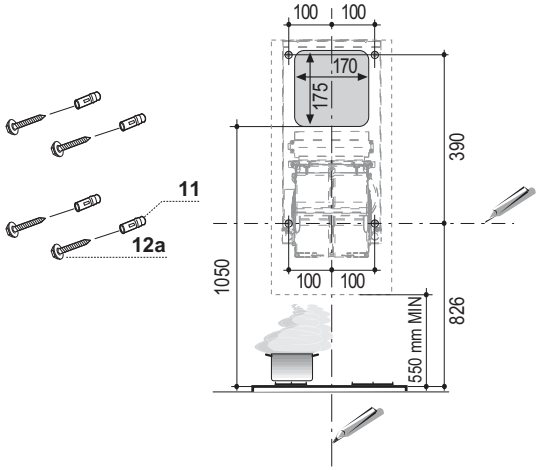

Ha az elszívót keringetéses változatban szeretné használni, akkor ügyelnie kell arra, hogy a készülék teteje és a felső határ (mennyezet/konzol) között legalább 8-10 cm-es távolságot kell hagynia.

Húzzon a falon:

- egy függőleges vonalat a mennyezetig vagy a felső határig, a készülék felszerelésére szolgáló terület közepén;
- egy vízszintes vonalat a főzőfelület fölött min. 826 mm-es magasságban;
- Az ábra szerinti módon jelöljön meg egy hivatkozási pontot 100 mm-re a függőleges segédvonaltól jobbra.
- Végezze el ugyanezt az ellenkező oldalon is, ellenőrizve a szintezést.
- Az ábra szerinti módon jelöljön meg egy hivatkozási pontot 390 mm-re a vízszintes segédvonal fölött és 100 mm-re a függőleges segédvonaltól jobbra.
- Végezze el ugyanezt az ellenkező oldalon is, ellenőrizve a szintezést.
- A bejelölt pontoknál készítsen 10 mm átmérőjű furatokat.
- Helyezze be a furatokba a **11** tipliket.

FTU 3807-P WXS 70H

Falfuratok

Mivel az üzembe helyezés bonyolult feladat, így azt érdemes legalább két személynek végeznie.

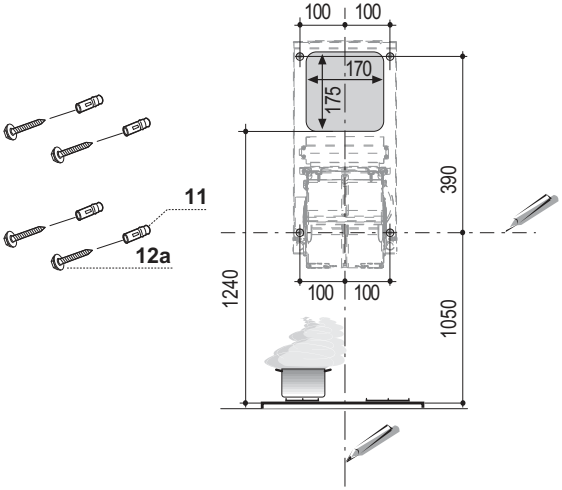

Ha az elszívót keringetéses változatban szeretné használni, akkor ügyelnie kell arra, hogy a készülék teteje és a felső határ (mennyezet/konzol) között legalább 8-10 cm-es távolságot kell hagynia.

Húzzon a falon:

- egy függőleges vonalat a mennyezetig vagy a felső határig, a készülék felszerelésére szolgáló terület közepén;
- egy vízszintes vonalat a főzőfelület fölött min. 1050 mm-es magasságban;
- Az ábra szerinti módon jelöljön meg egy hivatkozási pontot 100 mm-re a függőleges segédvonaltól jobbra.
- Végezze el ugyanezt az ellenkező oldalon is, ellenőrizze a szintezést.
- Az ábra szerinti módon jelöljön meg egy hivatkozási pontot 390 mm-re a vízszintes segédvonal fölött és 100 mm-re a függőleges segédvonaltól jobbra.
- Végezze el ugyanezt az ellenkező oldalon is, ellenőrizze a szintezést.
- A bejelölt pontoknál készítsen 10 mm átmérőjű furatokat.
- Helyezze be a furatokba a **11** tipliket.

FTU 3807-P WXS 90H

A készüléktámasz felszerelése

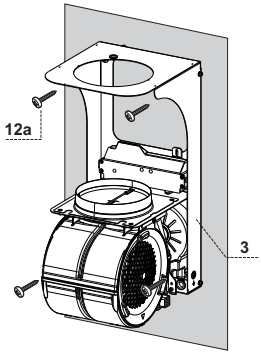

- A **3** készüléktámaszt úgy rakja oda a falhoz, hogy a támasz furatai egybe essenek a falon kialakított furatokkal.
- A tartozékként adott négy darab **12a** csavarral (5 x 70) rögzítse a falhoz a támaszt.
- A csavarok végleges meghúzása előtt szintezze be a támaszt, majd rögzítse véglegesen a csavarokat.

A levegőkimenet bekötése (kivezetéses változat)

Kivezetéses változat esetén a szagelszívó és a levegőkimenet összekötése a felszerelést végző szakember választásától függően 150 vagy 120 mm átmérőjű merev vagy rugalmas csővel történjen. A csövet a készülék felső és hátsó részén át egyaránt ki lehet vezetni.

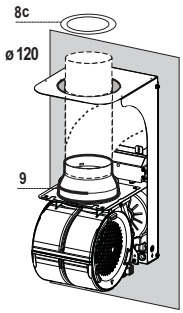

HÁTSÓ KIVEZETÉS

- Ügyeljen arra, hogy a levegőelvezető cső nyílását a falfuratokról szóló részben szereplő rajz szerint kell kialakítani.
- A 120 mm átmérőjű csővel való összekötéshez illessze a **9** szűkítőperemet a készülékház kimenetére.
- A cső rögzítéséhez használjon megfelelő csőszorító pántokat. Az ehhez szükséges anyag nem tartozék.
- Vegye ki az esetleges aktív szenes szagszűrőket.

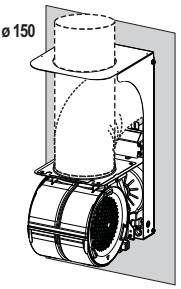

FELSŐ KIVEZETÉS

- A 150 mm átmérőjű csővel való összekötés esetén a készülék és a levegőkimenet összekötése merev vagy rugalmas csővel történjen.
- A 120 mm átmérőjű csővel való összekötéshez illessze a **9** szűkítőperemet a készülékház kimenetére.
- A tartozékként adott csavarokkal csavarja rá a **8c** levegőkimeneti szűkítőt a készüléktámasz kimeneti nyílására.
- A készülék és a levegőkimenet összekötése merev vagy rugalmas csővel történjen.
- A cső rögzítéséhez használjon megfelelő csőszorító pántokat. Az ehhez szükséges anyag nem tartozék.
- Vegye ki az esetleges aktív szenes szagszűrőket.

LEVEGŐKIMENET (KERINGETÉSES VÁLTOZAT)

- Illessze a **7** PVC csövet a készülékház kimenetéhez.

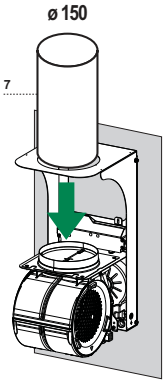

A készülékház felszerelése

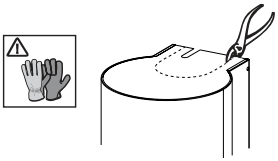

Külső kivezetési üzemmód

- Ha Ön a készülék felső részén levő levegőkimenetet választja, akkor le kell tépnie az előre kivágott darabot.
- Illessze a készülékházat a támaszhoz és rögzítse azt oldalról a négy darab **12b** csavarral.
- Takarja el a csavarokat a tartozékként adott **13** dugókkal**.**

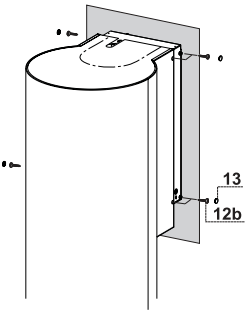

Keringetéses változat

- Tépje le az előre kivágott darabot.
- Illessze a készülékházat a támaszhoz és rögzítse azt oldalról a négy darab **12b** csavarral.
- Takarja el a csavarokat a tartozékként adott **13** dugókkal**.**
- Helyezze a **8** irányított rácsot a csőre ügyelve arra, hogy az üzembe helyezés helyes legyen.
- Csavarozza fel a **8** irányított rácsot a tartozékként adott **12e** csavarokkal.
- Ügyeljen arra, hogy az aktív szenes szagszűrő a helyén legyen.

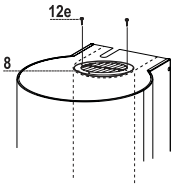

Elektromos bekötés

- A készüléket olyan kétpólusú megszakító közbeiktatásával kell csatlakoztatni az elektromos hálózathoz, amelyen az érintkezők távolsága minimum 3 mm.
- A megfelelő irányba húzva nyissa fel a világítási blokkot
- Vegye ki a szűrőt úgy, hogy a szűrőblokk hátsó részét megnyomja, majd ezzel egy időben lefelé húzza.
- Ügyeljen arra, hogy a hálózati zsinór csatlakozója helyesen legyen betéve a készülék aljzatába
- Kösse be a **Cmd** kezelőszervek csatlakozóját.
- Kösse be a **Lux** lámpák csatlakozóját a világítási blokk fedele mögött elhelyezett aljzatba.

- Szerelje vissza a zsírszűrőt, majd a világítási blokkot.

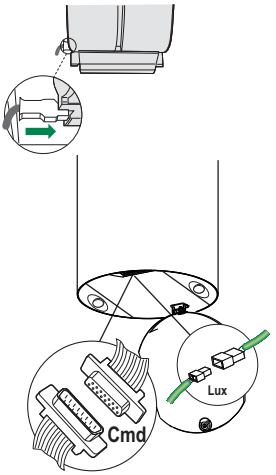

HASZNÁLAT

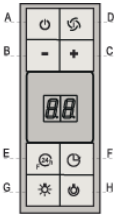

Kezelőlap

Gomb	Funkció	Kijelző
A	Első sebességfokozaton be- és kikapcsol az elszívómotor.	Mutatja a beállított sebességet
B	Csökkenti az üzemi sebességet.	Mutatja a beállított sebességet
C	Növeli az üzemi sebességet.	Mutatja a beállított sebességet
D	Az Intenzív sebességfokozatot kapcsolja bármilyen sebességfokozatról, akár álló helyzetből is, de csak 6 percre, majd ennek végén a rendszer visszatér az előzetesen beállított sebességre. Nagymennyiségű főzési gőz kezelésére alkalmas.	Felváltva jelenik meg egy-egy másodpercre a HI és a hátralevő időtartam.
	Az összes fogyasztó (motor+világítás) kikapcsolt állapotában a gomb kb. 5 másodpercig való lenyomása bekapcsolja / kikapcsolja a szénszűrők (FC) vészjelzését.	FC+Pont (2 villogás) – vészjelzés bekapcsolva. FC+Pont (1 villogás) – vészjelzés kikapcsolva.
E	24H funkció Első sebességfokozatban kapcsolja be a motort és óránként 10 perc elszívást tesz lehetővé.	24 jelenik meg, és a jobb alsó pont villog másodpercenként egyszer, miközben a motor működik. A gomb megnyomásával iktatható ki.
	Beindult szűrőriasztás esetén a gomb 3 másodperces megnyomásával nullázható a riasztás. Ezek a jelzések csak kikapcsolt motor esetén láthatók.	Háromszor villog az FF. A folyamat befejeztével kialszik a korábban megjelenített jelzés: FG azt jelzi, hogy ki kell mosni a fém zsírszűrőket. A vészjelzés az elszívó 100 üzemórájának eltelte után lép működésbe. FC azt jelzi, hogy ki kell cserélni az aktív szenes szűrőket és hogy ki kell mosni a fém zsírszűrőket is. A vészjelzés az elszívó 200 üzemórájának eltelte után lép működésbe.
F	Késleltetés funkció A 30 perces késleltetett kikapcsolást indítja el. A maradék szagok eltávolítására használható. Bármelyik helyzetből bekapcsolható, kiiktatása pedig a gomb megnyomásával vagy a motor kikapcsolásával lehetséges.	Az üzemi sebesség jelenik meg, és a jobb alsó pont másodpercenként egyet villog.
	Az összes fogyasztó (motor+világítás) kikapcsolt állapotában a gomb kb. 5 másodpercig való lenyomása bekapcsolja / kikapcsolja a távvezérlőt.	IR+Pont (2 villogás) – távvezérlőt bekapcsolva. IR+Pont (1 villogás) – távvezérlőt kikapcsolva.
G	Maximális intenzitáson be- és kikapcsolja a világítási rendszert.	
H	Be- és kikapcsolja a világítási rendszert Helyzetjelző módban.	

KARBANTARTÁS

TÁVVEZÉRLŐ (KÜLÖN MEGVÁSÁROLHATÓ)

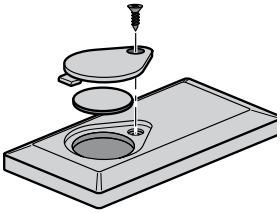

Ez a készülék egy távirányító segítségével vezérelhető, ami egy 3 voltos, CR2032 típusú elemmel működik (nincs mellékelve).

- Ne tegye a távvezérlőt hőforrások közelébe.
- Ne dobja ki az elemeket, hanem tegye azokat a megfelelő hulladékgyűjtőbe.

A zajcsökkentő panel tisztítása

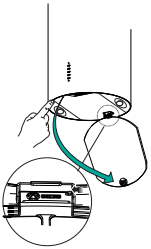

- Húzza meg és nyissa fel a zajcsökkentő panelt.
- Akassza le a panelt a készülékházról úgy, hogy elcsúsztatja a rögzítőpöcök karját.
- A zajcsökkentő panelt tilos mosogatógépben tisztítani.
- Nedves ruhával és semleges kémhatású folyékony mosószerrel tisztítsa meg a külső részt.
- Belül is nedves ruhával és semleges kémhatású mosószerrel

Fém zsírszűrők

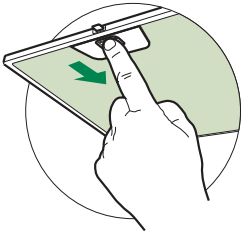

Mosogatógépben is tisztíthatók, és amikor a kijelzőn megjelenik az **FG** felirat, vagy legalább kb. 2 havonta, illetve – nagyon intenzív használat esetén – ennél gyakrabban kell a tisztításukat elvégezni.

A vészjelzés nullázása

- Kapcsolja ki a világítást és az elszívómotort, majd a 24h funkció aktiválódásakor iktassa azt ki.
- Nyomja meg az **E** gombot (lásd a Használat c. bekezdést).

A szűrők tisztítása

- A megfelelő irányba húzva nyissa fel a zajcsökkentő paneleket.
- Egyenként vegye ki a szűrőket úgy, hogy a szűrőblokk hátsó részét megnyomja, majd ezzel egy időben lefelé húzza.
- Összenyomás nélkül tisztítsa, majd a visszaszerelés előtt hagyja megszáradni a szűrőket. (A szűrőfelület színének – idővel esetlegesen bekövetkező – elváltozása semmilyen módon nem befolyásolja a szűrő hatékonyságát.)
- Úgy szerelje őket vissza, hogy a fogantyú a külső látható rész felé essen.
- Zárja vissza a zajcsökkentő paneleket.

Aktív szenes szagszűrők (keringetéses változat)

Nem mosható és nem regenerálható, amikor a kijelzőn megjelenik az **FC** felirat, illetve legalább 4 havonta cserélendő. A vészjelzés – amennyiben előzetesen aktiválták – csak akkor jelentkezik, amikor megtörténik az elszívómotor bekapcsolása.

A vészjelzés aktiválása

- A keringetéses változatnál a szűrők telítettségére utaló vészjelzést az üzembe helyezéskor vagy azt követően kell aktiválni.
- Kapcsolja ki a világítást és az elszívómotort.
- Nyomja meg kb. 5 másodpercig a **D** gombot:
  - **FC** felirat és a **pont** 2 villogása – Az aktív szenes szűrő telítettségének vészjelzése **AKTIVÁLVA**.
  - **FC** felirat és a **pont** 1 villogása – Az aktív szenes szűrő telítettségének vészjelzése **KIIKTATVA**.

CSERE

A vészjelzés nullázása

- Kapcsolja ki a világítást és az elszívómotort, majd a 24h funkció aktiválódásakor iktassa azt ki.
- Nyomja meg az **E** gombot (lásd a Használat c. bekezdést).

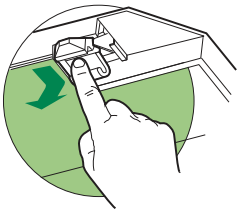

A szűrő cseréje

- Húzza meg és nyissa fel a zajcsökkentő paneleket.
- Vegye ki a zsírszűrőt.
- A megfelelő akasztók segítségével emelje ki az elhasználódott aktív szenes szagszűrőt.
- Szerelje vissza a zsírszűrőket.
- Zárja vissza a zajcsökkentő paneleket.

Világítás

- Csere esetén forduljon a vevőszolgálathoz. („Vásárlás esetén forduljon a vevőszolgálathoz”).

БЕЗБЕДНОСНЕ ИНФОРМАЦИЈЕ

ⓘ Ради ваше безбедности и правилног коришћења уређаја, пре монтаже и употребе пажљиво прочитајте ово упутство. Увек чувајте ово упутство заједно са уређајем, чак и приликом пресељења или продаје. Корисници морају у потпуности да познају рад и безбедносне карактеристике уређаја.

⚠ Спајање каблова мора да обави специјализовани техничар.

- Произвођач неће бити одговоран ни за какву штету насталу услед неправилне или неодговарајуће инсталације.
- Минимална безбедна удаљеност између горње површине штедњака и аспиратора је 650 mm (неки модели се могу поставити и ниже, погледајте одељке о радним димензијама и постављању).
- Ако је у упутству за постављање гасног штедњака наведено веће растојање, то се мора поштовати.
- Проверите да ли напон напајања одговара ономе који је назначен на натписној плочици са унутрашње стране аспиратора.
- Уређај за прекид напајања мора бити уграђен у фиксно ожичење у складу са прописима о ожичавању.
- У случају уређаја 1. класе, проверите да ли струјна утичница може да обезбеди адекватно уземљење.
- Прикључите аспиратор на вентилациону цев помоћу цеви пречника бар 120 mm. Цев мора бити што је могуће краћа.
- Морају се поштовати прописи који се односе на испуштање ваздуха.
- Не прикључујте аспиратор на издувне цеви кроз које пролазе продукти сагоревања (нпр. из котлова и камина).

- Ако се аспиратор користи заједно са неелектричним уређајима (нпр. уређаји који сагоревају гас), мора се обезбедити довољна проветреност просторије да би се спречио повратни ток издувног гаса. Када се аспиратор користи заједно са уређајима који не користе електричну енергију, негативан притисак у просторији не сме прећи 0,04 mbar да се испарења не би враћала кроз аспиратор у просторију.
- Ваздух не сме да се одводи у вентилациону цев која се користи за одвод испарења из уређаја који раде на гас или друга горива.
- Ако се кабл за напајање оштети, мора га заменити произвођач или његов заступник.
- Утикач ставите у утичницу која је у складу са важећим прописима и постављена на лако доступном месту.
- У погледу примене техничких и безбедносних мера које се односе на издувавање испарења, важно је пажљиво се придржавати прописа локалних власти.

⚠ **УПОЗОРЕЊЕ:** Пре постављања аспиратора скините заштитне фолије.

- Користите само завртње и мале делове који држе аспиратор.

⚠ **УПОЗОРЕЊЕ:** Постављање завртњева или носача које није у складу са овим упутством може довести до струјног удара.

- Не гледајте директно у извор светлости кроз оптичка помагала (наочаре, лупе…).
- Не фламбирајте намирнице испод аспиратора; опасност од ватре.
- Овај уређај могу да користе деца узраста од 8 година навише и особе са смањеним физичким, чулним или менталним способностима, као и особе које немају довољно искуства и знања, ако су под надзором или су упућене у безбедан начин употребе уређаја и разумеју могуће опасности. Малој деци не дозволите да се играју са уређајем. Чишћење и одржавање не треба да обављају деца без надзора.
- Деца морају бити под надзором да се не би играла са уређајем.

- Овај уређај не треба да користе особе (укључујући и децу) са смањеним физичким, чулним или менталним способностима, као и особе које немају довољно искуства и знања, сем ако их надзиру или о употреби уређаја саветују особе одговорне за њихову безбедност.

⚠ Приступачни делови могу постати врели кад се користе заједно са апаратима за кување.

- Очистите и/или замените филтере након одређеног временског периода (опасност од ватре). Погледајте одељак „Чишћење и одржавање".
- Просторија се мора адекватно проветравати ако се аспиратор користи у исто време кад и уређаји који раде на гас или друга горива (не односи се на уређаје који испуштају ваздух натраг у просторију).

- Симбол на производу или његовој амбалажи означава да се он не сме сматрати обичним кућним отпадом. Уместо тога мора се предати на одговарајућем месту служби за рециклажу електричних и електронских уређаја. Обезбеђивањем правилног уклањања овог производа допринећете спречавању потенцијалних негативних последица по животну средину и здравље људи, до чега би могло доћи у случају његовог неодговарајућег уклањања. За детаљније информације о рециклажи овог производа обратите се локалној управи, служби за одношење смећа или продавници у којој сте купили производ.

КАРАКТЕРИСТИКЕ

Димензије

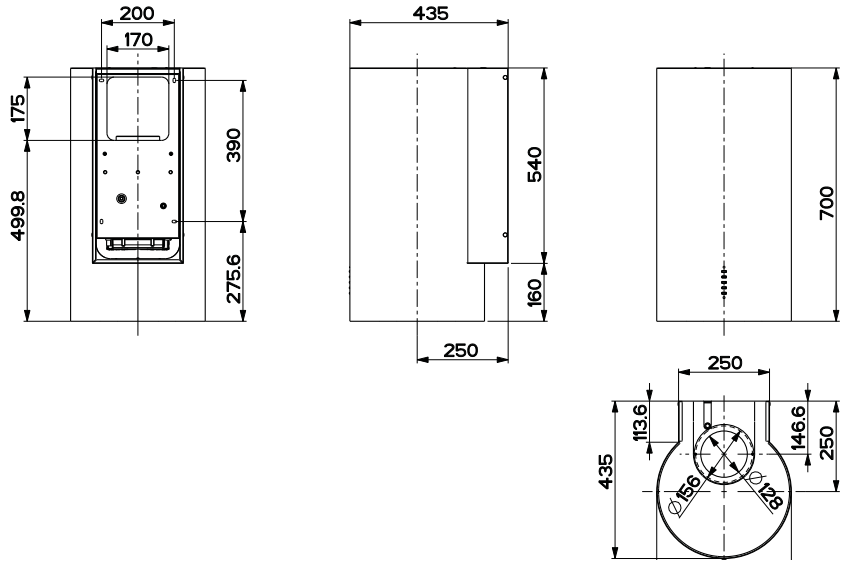

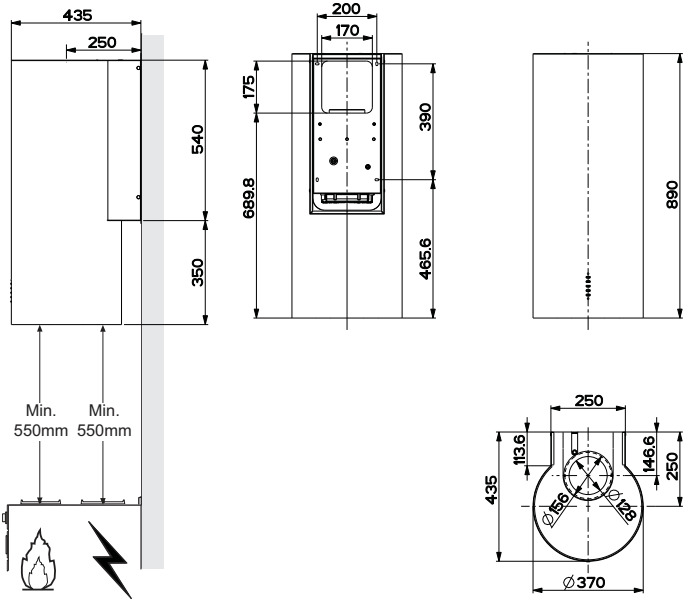

Делови

Озн.	Кол.	Делови производа
1	1	Аспиратор са: командама, осветљењем и филтерима
3	1	Носач аспиратора са издувним системом
7	1	Пластична цев
8	1	Издувна решетка
8c	1	Спојница редуцир прирубнице ø 120mm
9	1	Редуцир прирубница ø150-120 mm

Озн.	Кол.	Делови за монтажу
11	4	Типлови ø 10
12a	4	Завртњи 5 x 70
12b	4	Завртњи M4 x 15
12e	2	Завртњи 2,9 x 9,5
13	4	Капице завртњева M4
	Кол.	**Документација**
	1	Упутство за употребу

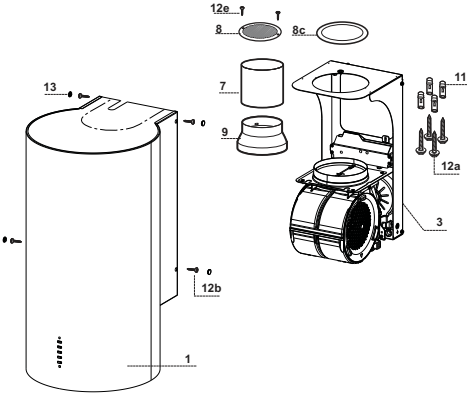

ИНСТАЛИРАЊЕ

Бушење зида и причвршћивање носача

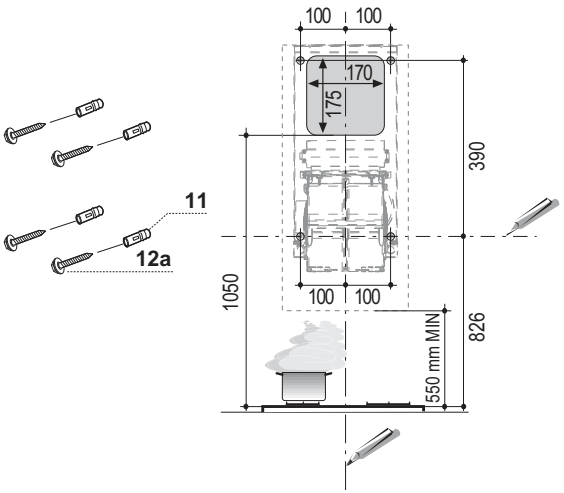

При постављању аспиратора у верзији за рециркулацију мора остати бар 8-10 cm простора између аспиратора и горњег граничника (плафон или полица).

На зиду означите:

- усправну линију до плафона или горњег граничника по средини површине на коју желите да причврстите аспиратор;
- водоравну линију на бар 826 mm изнад грејне плоче.
- Означите референтну тачку која се налази 100 mm удесно од усправне референтне линије.
- Поновите овај поступак са супротне стране и проверите да ли су те две тачке на истој висини.
- Означите референтну тачку која се налази 390 mm изнад водоравне и 100 mm удесно од усправне референтне линије, као на слици.
- Поновите овај поступак са супротне стране и проверите да ли су те две тачке на истој висини.
- Бушите у означеним тачкама користећи бургију ø 10 mm.
- У рупе ставите типлове **11**.

FTU 3807-P WXS 70H

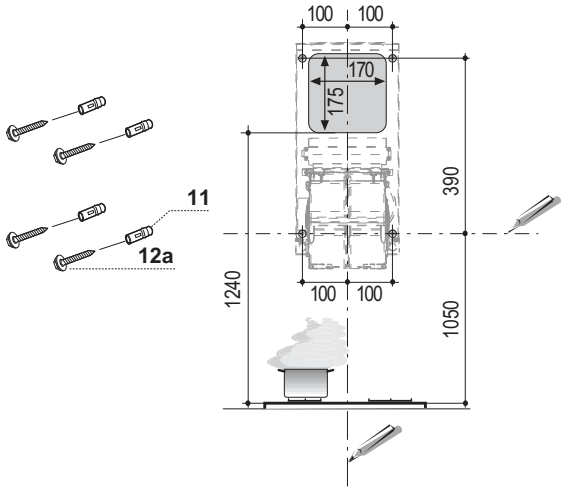

При постављању аспиратора у верзији за рециркулацију мора остати бар 8-10 cm простора између аспиратора и горњег граничника (плафон или полица).

На зиду означите:

- усправну линију до плафона или горњег граничника по средини површине на коју желите да причврстите аспиратора;
- водоравну линију на бар 1050 mm изнад грејне плоче;
- Означите референтну тачку која се налази 100 mm удесно од усправне референтне линије.
- Поновите овај поступак са супротне стране и проверите да ли су те две тачке на истој висини.
- Означите референтну тачку која се налази 390 mm изнад водоравне и 100 mm удесно од усправне референтне линије, као на слици.
- Поновите овај поступак са супротне стране и проверите да ли су те две тачке на истој висини.
- Бушите у означеним тачкама користећи бургију ø 10 mm.
- У рупе ставите типлове **11**.

FTU 3807-P WXS 90H

Монтажа носача аспиратора

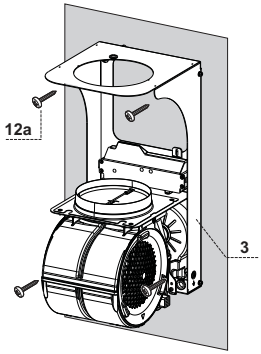

- Наслоните носач аспиратора **3** на зид, пазећи да отвори у носачу буду поравнати са рупама у зиду.
- Причврстите носач аспиратора помоћу приложена 4 завртња **12a** (5 x 70).
- Пре притезања завртњева проверите да ли је носач добро нивелисан. Тек након тога притегните завртње до краја.

Спојница за одвод ваздуха код верзије за издувавање

При постављању модела за издувавање, причврстите аспиратор на димовод користећи савитљиву или чврсту цев ø 150 или 120 mm по избору инсталатера. Цев може да се прикључи са горње или задње стране аспиратора.

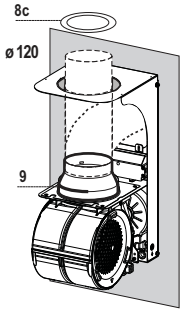

ОДВОД ВАЗДУХА НА ЗАДЊОЈ СТРАНИ АСПИРАТОРА

- При бушењу рупе за одвод ваздуха у зиду наставите у складу са одељком о бушењу зида.
- У случају прикључивања помоћу цеви ø 120 mm, навуците редуцир прирубницу **9** на отвор аспиратора.
- Причврстите цев одговарајућим бројем обујмица. Тај радни материјал није приложен уз аспиратор.
- Извадите филтер са активним угљем ако постоји.

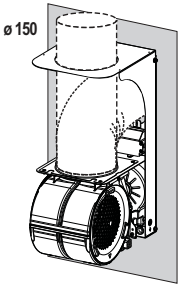

ОДВОД ВАЗДУХА НА ГОРЊОЈ СТРАНИ АСПИРАТОРА

- У случају прикључивања аспиратора на димовод помоћу цеви ø 150 mm, користите чврсту или савитљиву цев.
- У случају прикључивања помоћу цеви ø 120 mm, навуците редуцир прирубницу **9** на отвор аспиратора.
- Причврстите спојницу редуцир прирубнице **8c** на отвор за одвод ваздуха на носачу аспиратора приложеним завртњима.
- Прикључите аспиратор на димовод помоћу чврсте или савитљиве цеви.
- Причврстите цев одговарајућим бројем обујмица. Тај радни материјал није приложен уз аспиратор.
- Извадите филтер са активним угљем ако постоји.

ОДВОД ВАЗДУХА КОД ВЕРЗИЈЕ ЗА РЕЦИРКУЛАЦИЈУ

- Ставите приложену пластичну цев **7** на отвор на телу аспиратора.

.

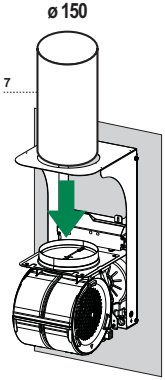

Монтажа тела аспиратора

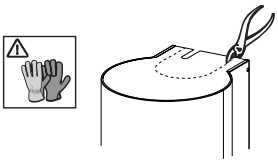

Верзија за издувавање

- Ако сте се одлучили за горњи отвор аспиратора, мораћете да уклоните део припремљен за одсецање.
- Наслоните тело аспиратора на носач и причврстите га са стране помоћу 4 завртња **12b**.
- Прекријте завртње капицама **13** приложеним уз аспиратор.

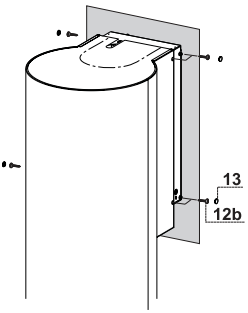

Верзија за рециркулацију

- Уклоните део припремљен за одсецање.
- Наслоните тело аспиратора на носач и причврстите га са стране помоћу 4 завртња **12b**.
- Прекријте завртње капицама **13** приложеним уз аспиратор.
- Ставите издувну решетку **8** на цев и проверите да ли је добро постављена.
- Причврстите издувну решетку **8** приложеним завртњима **12e**.
- Уверите се да су филтери са активним угљем присутни.

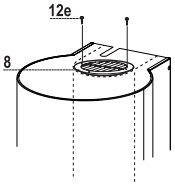

Електрични прикључак

- Прикључите аспиратор у струју преко двополног прекидача код кога је растојање између контаката бар 3 mm.
- Отворите лампу повлачењем кукице.
- Филтере вадите један по један гурајући их ка задњем делу склопа уз истовремено повлачење надоле.
- Пазите да прикључак напојног кабла буде добро увучен у утичницу поред вентилатора.
- Прикључите контролни прикључак **Cmd**.
- Прикључите конектор сијалица **Lux** у утичницу која се налази испод поклопца лампе.

- Вратите филтере пазећи да ручка буде видљива споља, као и лампу.

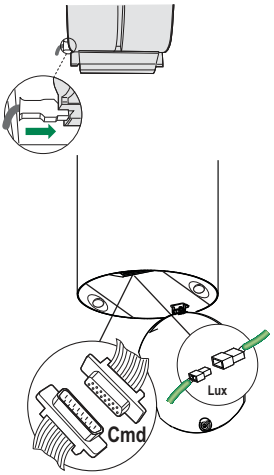

УПОТРЕБА

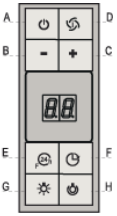

Контролна табла

Дугме	Функција	Приказ
A	Укључује и искључује мотор аспиратора у првој брзини.	Приказује подешену брзину
B	Смањује брзину рада.	Приказује подешену брзину
C	Повећава брзину рада.	Приказује подешену брзину
D	Укључите **интензивну** брзину рада из било које друге брзине, укључујући и мировање. Ова брзина је подешена да ради 6 минута, након чега се систем враћа на претходно подешену брзину. Погодно за уклањање највећих количина кухињских испарења.	Сваке секунде приказује ознаку **HI** и преостало време.
	Притисните и држите тастер око 5 секунди кад су сва оптерећења искључена (мотор и лампе) да бисте укључили или искључили аларм филтера са активним угљем.	**FC**+**Punto** (2 трептања) – аларм укључен. **FC**+**Punto** (1 трептање) – аларм искључен.
E	**Функција 24-часовног рада** Укључује мотор аспиратора у првој брзини и усисава 10 минута сваког сата.	Приказује поруку **24**, а доњи десни рефлектор трепће сваке секунде док мотор ради. Искључује се притискањем тастера.
	Након укључивања аларма за засићење филтера могуће је поништити аларм притискањем овог тастера на око 3 секунде. Ове ознаке су видљиве само ако је мотор искључен.	**FF** трепће три пута. По завршетку поступка искључује се претходно приказивана ознака. **FG** означава да треба опрати металне филтере за маст. Аларм се укључује након 100 радних сати аспиратора. **FC** означава да се морају заменити филтери са активним угљем и да треба опрати металне филтере за маст. Аларм се укључује након 200 радних сати аспиратора.
F	**Функција одлагања** Покреће аутоматско искључивање уређаја након 30 минута. Користи се за потпуно уклањање заосталих мириса. Може се укључити у било ком положају и искључити притискањем тастера или искључивањем мотора.	Приказује радну брзину, а доњи десни рефлектор трепће сваке секунде.
	Притисните и држите тастер око 5 секунди кад су сва оптерећења искључена (мотор и лампе) да бисте укључили или искључили даљински управљач.	**IR**+**Punto** (2 трептања) – даљински управљач укључен. **IR**+**Punto** (1 трептање) – даљински управљач искључен.
G	Укључује и искључује осветљење максималним интензитетом.	
H	Укључује и искључује додатне лампе.	

ОДРЖАВАЊЕ

ДАЉИНСКИ УПРАВЉАЧ (ОПЦИОНАЛНИ)

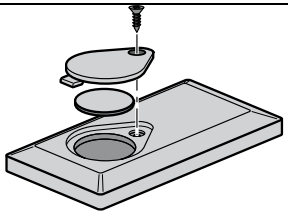

Овим уређајем може да се управља даљинским управљачем који напаја батерија типа CR2032 од 3 V (није приложена).

- Не стављајте даљински управљач близу извора топлоте.
- Не бацајте батерије заједно са обичним отпадом; морају да се ставе у посебне контејнере.

Чишћење приступних панела

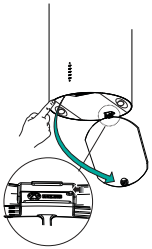

- Повуците приступни панел да бисте га отворили.
- Откачите панел са тела аспиратора повлачењем ручице причврсног клина.
- Приступни панел се не сме прати у машини за прање посуђа.
- Спољну површину чистите влажном крпом и неутралним течним детерџентом.
- Унутрашњу површину такође чистите влажном крпом и неутралним детерџентом; не користите натопљене крпе или сунђере нити млаз воде; не користите абразивне супстанце.
- По завршетку овог поступка закачите панел поново на тело аспиратора и затворите га окретањем клина у супротном смеру.

Метални филтери за маст

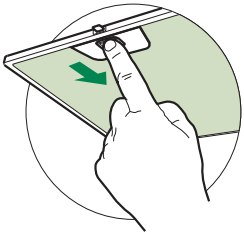

Могу да се перу у машини за прање посуђа, а морају да се чисте сваки пут кад се ознака **FG** појави на дисплеју или најмање свака 2 месеца, или чешће у случају нарочито интензивне употребе.

Ресетовање сигнала аларма

- Искључите осветљење и мотор аспиратора, а затим онемогућите функцију 24-часовног рада ако је била омогућена.
- Притисните дугме **E** (в. одељак „Употреба”).

Чишћење филтера

- Отворите приступне панеле повлачењем за усеке.
- Филтере вадите један по један гурајући их ка задњем делу склопа уз истовремено повлачење надоле.
- Оперите филтере не савијајући их и оставите их да се потпуно осуше пре враћања. (Ако површина филтера током времена промени боју, то неће имати никаквог утицаја на ефикасност рада филтера.)
- Вратите их, водећи рачуна да ручица буде окренута напред.

Филтер са активним угљем (верзија за рециркулацију)

Не може се прати нити регенерисати и мора се заменити кад се ознака **FC** појави на дисплеју или најмање свака 4 месеца. Сигнал аларма се, ако је активиран, појављује само ако је мотор аспиратора укључен.

Укључивање сигнала аларма

- Код модела са рециркулацијом се аларм за засићеност филтера мора активирати током инсталирања или касније.
- Искључите осветљење и мотор аспиратора.
- Притисните **D** и држите **око 5 секунди**:
  - Порука **FC+рефлектор** трепће двапут, аларм за засићеност филтера климатизације **АКТИВИРАН**
  - Порука **FC+рефлектор** трепће једном, аларм за засићеност филтера климатизације **ДЕАКТИВИРАН**

ЗАМЕНА ФИЛТЕРА СА АКТИВНИМ УГЉЕМ

Поништавање сигнала аларма

- Искључите аспиратор и сијалице. Мора се искључити ако је укључена функција 24-часовног рада.
- Притисните дугме **E** (в. одељак „Употреба").

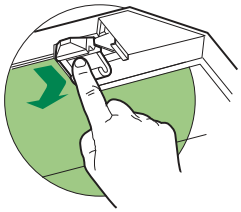

Замена филтера

- Отворите приступне панеле повлачењем наниже.
- Уклоните металне филтере за маст.
- Извадите засићени филтер са активним угљем ослобађањем причврсних кукица.
- Поставите нови филтер и причврстите га на своје место.
- Вратите металне филтере за маст у њихова лежишта.
- Увуците приступне панеле.

Лампа

- За замену контактирајте службу техничке подршке. ("За куповину контактирајте службу техничке подршке.")

SAUGUMO INFORMACIJA

ⓘ Kad įrenginys saugiai ir tinkamai veiktų, prieš įrengimą ir naudojimą atidžiai perskaitykite šį vadovą. Visada išsaugokite šias instrukcijas prie įrenginio, net jei persikelsite gyventi į kitą vietą arba jį parduosite. Naudotojai privalo visiškai būti susipažinę su šio įrenginio veikimo ir saugumo savybėmis.

⚠ Laidus sujungti privalo kvalifikuotas specialistas.

- Gamintojas nebus atsakingas už bet kokią žalą, kuri atsiras dėl netaisyklingo ar netinkamo įrengimo.
- Minimalus saugus atstumas tarp viryklės viršaus ir gartraukio gaubto yra 650 mm (kai kuriems modeliams gali būti sumontuotas žemesniame aukštyje, žr. į darbinių gabaritų ir montavimo paragrafus).
- Jei dujų degikliui skirtose montavimo instrukcijose nurodytas didesnis atstumas, į tai turi būti atsižvelgta.
- Patikrinkite, ar elektros tinklo įtampa atitinka įtampą, kuri nurodyta techninių duomenų lentelėje gartraukio viduje.
- Atjungimo priemonės privalo būti sumontuotos elektros laidų sistemoje laikantis elektros įrengimo taisyklių.
- I klasės įrenginiai: patikrinkite, ar tiekiant elektrą buitiniam vartotojui garantuojamas pakankamas įžeminimas.
- Prijunkite ištraukiklį prie išmetimo dūmtakio, naudodami ne mažesnį kaip 120 mm diametro vamzdį. Jungimas prie dūmtakio turi būti kuo trumpesnis.
- Reikia laikytis oro šalinimo taisyklių.
- Nejunkite ištraukiančio gartraukio prie vamzdynų, kuriais šalinami dūmai (boilerių, židinių ir t. t.).

- Jei ištraukiklis yra naudojamas kartu su neelektriniais įrenginiais (pvz., dujas deginančiais įrenginiais), reikia užtikrinti pakankamą vėdinimą, kad išmetamos dujos negrįžtų atgal į patalpą. Kai gartraukis yra naudojamas su įrenginiais, kuriems reikalinga kitokia energijos rūšis (ne elektra), neigiamas slėgis patalpoje neturi viršyti 0,04 mbar – taip bus užtikrinta, kad gartraukis nestums garų į patalpą.
- Oras neturi būti nukreipiamas į dūmtakį, kuris skirtas dūmams iš įrenginių, naudojančių dujas ar kitas kuro rūšis, šalinti.
- Jei elektros tiekimo kabelis yra pažeistas, jį privalo pakeisti gamintojas arba priežiūros paslaugas teikiantis agentas.
- Įkiškite kištuką į lizdą, atitinkantį nurodytus reikalavimus, esantį lengvai prieinamoje vietoje.
- Atsižvelgiant į dūmų išmetimui taikomas technines ir saugumo priemones, svarbu laikytis vietinių institucijų nurodytų taisyklių.

⚠ **ĮSPĖJIMAS!** Prieš montuodami garų surinktuvą, nuo jo pašalinkite apsauginę plėvelę.

- Gartraukiui atremti naudokite tik sraigtus ir mažas dalis.

⚠ **ĮSPĖJIMAS!** Jei sraigtai arba tvirtinantys įrenginiai bus montuojami nesilaikant šių nurodymų, elektra gali kelti pavojų.

- Nežiūrėkite į šviesos šaltinius per optinius prietaisus (žiūronus, didinamuosius stiklus...).
- Po trauktuvu neruoškite patiekalų, kuriuos reikia užpilti spiritiniu gėrimu ir padegti, nes kyla gaisro pavojus.
- Šį įrenginį gali naudoti vaikai nuo 8 metų ir vyresni bei asmenys su ribotais fiziniais, jutiminiais ar protiniais sugebėjimais arba asmenys, kuriems trūksta patirties ir žinių, jei jie yra prižiūrimi ar buvo apmokyti, kaip saugiai elgtis su įrenginiu, ir supranta su juo susijusius pavojus. Vaikams žaisti su įrenginiu negalima. Vaikai atlikti valymo ir priežiūros darbus be suaugusiųjų negali.
- Vaikus reikia prižiūrėti, kad jie su prietaisu nežaistų.

- Įrenginio neturėtų naudoti asmenys (įskaitant vaikus), kuriems yra pablogę fiziniai, jutiminiai ar protiniai sugebėjimai arba trūksta patirties ir žinių, išskyrus atvejus, jei tokie asmenys yra prižiūrimi arba buvo apmokyti, kaip su tokiais įrenginiais elgtis.

⚠ Jei viryklės naudojamos, rankomis paliečiamos dalys gali būti karštos.

- Išvalykite ir / ar pakeiskite filtrus po nurodyto laiko (gaisro pavojus). Žiūrėkite paragrafą „Priežiūra ir valymas“.
- Kai trauktuvas yra naudojamas tuo pačiu metu, kaip ir dujas ar kitas kuro rūšis degimui naudojantys įrenginiai (netaikoma įrenginiams, kurie tik nukreipia orą atgal į patalpą), patalpose turi būti pakankama ventiliacija.

- Ant gaminio arba jo pakuotės esantis simbolis nurodo, kad šis prietaisas nepriskiriamas prie įprastų buities atliekų. Prietaisas turi būti perduotas į reikiamą surinkimo punktą, užsiimantį elektros ir elektroninės įrangos perdirbimu. Tinkamai sunaikindami šį gaminį, aplinką ir žmogaus sveikatą apsaugosite nuo galimų neigiamų pasekmių, kurių gali atsirasti dėl netinkamo šio gaminio utilizavimo. Norėdami gauti daugiau informacijos apie šio gaminio utilizavimą, kreipkitės į miesto institucijas, savo buitinių atliekų tvarkymo tarnybą arba parduotuvę, kurioje prietaisą pirkote.

PRIETAISO APRAŠYMAS

Kliūtis

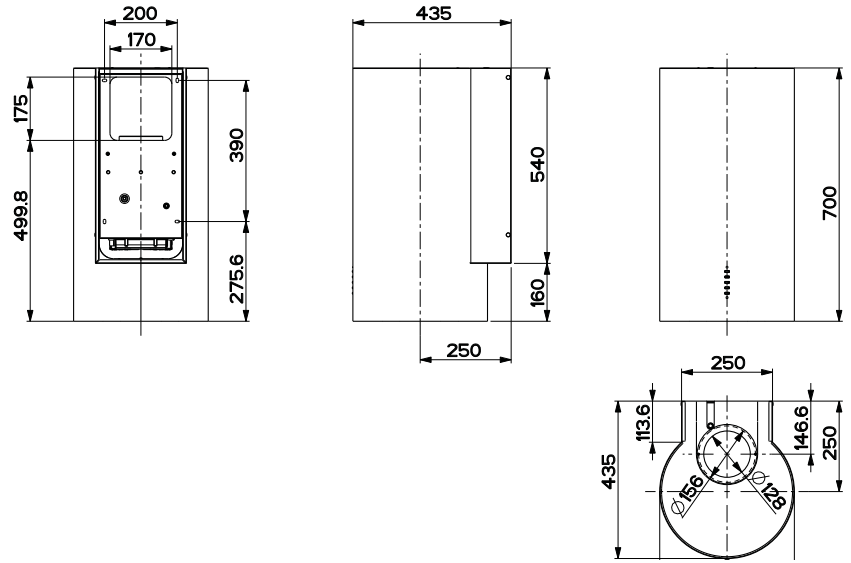

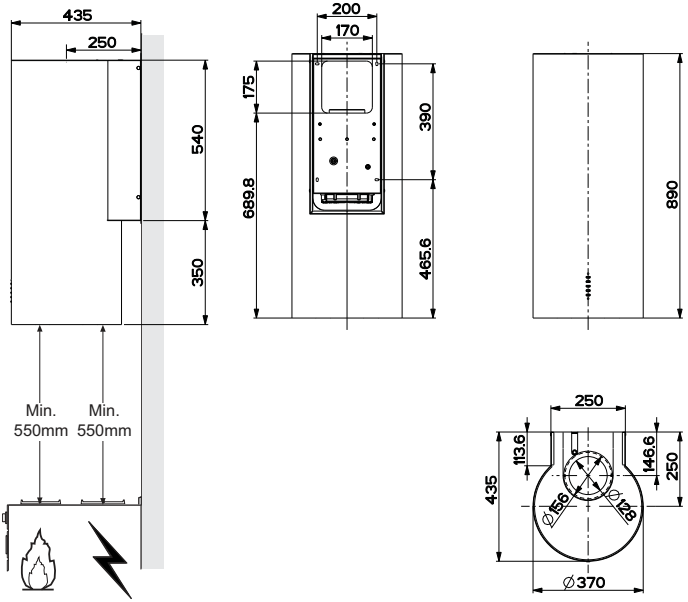

Sudedamosios dalys

Nuor.	Kiekis	Gaminio sudedamosios dalys
1	1	Gaubtas su: valdymo elementais, lemputėmis, filtrais.
3	1	Gaubto atrama su išmetimo sistemos komponentais
7	1	PVC vamzdis
8	1	Kryptinės grotelės
8c	1	ø 120 mm oro išleidimo redukcinė detalė
9	1	ø 150–120 mm redukcinė jungė
Nuor.	**Kiekis**	**Montavimo sudedamosios dalys**
11	4	10 maži blokeliai
12a	4	5 x 70 sraigtai
12b	4	M4 x 15 sraigtai
12e	2	2,9 x 9,5 sraigtai
13	4	M4 sraigtų kamštis
	Kiekis	**Dokumentacija**
	1	Instrukcijos brošiūra

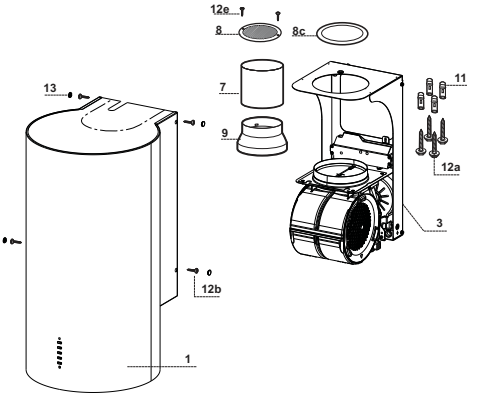

MONTAVIMAS

Sienos gręžimas ir laikytuvo tvirtinimas

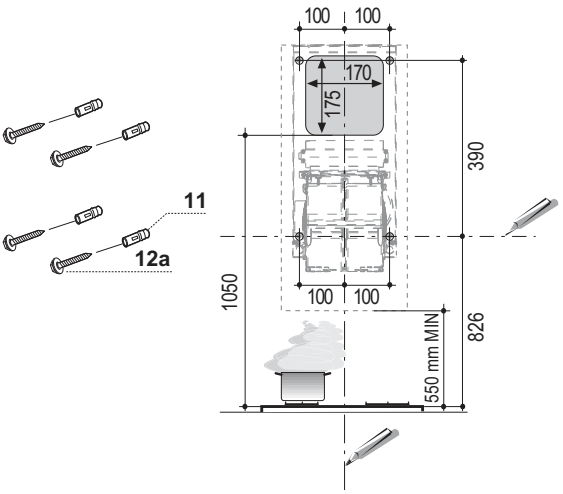

Montuojant gartraukį recirkuliaciniu režimu, reikia atsižvelgti, kad tarpas tarp gartraukio ir viršutinės ribos (perdengimo ar lentynos) turi būti bent 8–10 cm.

Ant sienos nubraižykite:

- vertikalią liniją iki perdengimo ar viršutinės ribos, kurios centre bus montuojamas gaubtas;
- horizontalią liniją, minimaliai 826 mm virš viryklės viršaus;
- kaip nurodyta, pažymėkite atskaitos tašką 100 mm į dešinę nuo vertikalios orientacinės linijos;
- pakartokite šį veiksmą kitoje pusėje, patikrinę, ar abi pažymėtos vietos nustatytos lygiai;
- kaip nurodyta viršuje, pažymėkite atskaitos tašką 390 mm virš horizontalios atskaitos linijos ir 100 mm į dešinę nuo vertikalios atskaitos linijos;
- pakartokite šį veiksmą kitoje pusėje, patikrinę, ar abi pažymėtos vietos nustatytos lygiai;
- gręžkite pažymėtus taškus, naudodami 10 mm grąžtą;
- įdėkite kamštelius **11** į skylutes.

FTU 3807-P WXS 70H

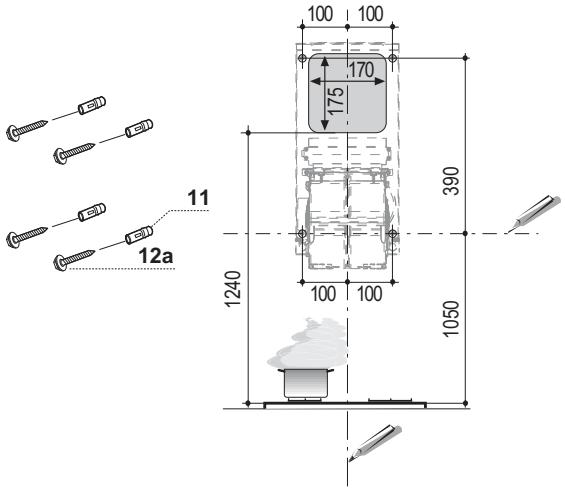

Montuojant gartraukį recirkuliaciniu režimu, reikia atsižvelgti, kad tarpas tarp gartraukio ir viršutinės ribos (perdengimo ar lentynos) turi būti bent 8–10 cm.

Ant sienos nubraižykite:
- vertikalią liniją iki perdengimo ar viršutinės ribos, kurios centre bus montuojamas gaubtas;
- horizontalią liniją, minimaliai 1050 mm virš viryklės viršaus;
- kaip nurodyta, pažymėkite atskaitos tašką 100 mm į dešinę nuo vertikalios orientacinės linijos;
- pakartokite šį veiksmą kitoje pusėje, patikrinę, ar abi pažymėtos vietos nustatytos lygiai;
- kaip nurodyta viršuje, pažymėkite atskaitos tašką 390 mm virš horizontalios atskaitos linijos ir 100 mm į dešinę nuo vertikalios atskaitos linijos;
- pakartokite šį veiksmą kitoje pusėje, patikrinę, ar abi pažymėtos vietos nustatytos lygiai;
- gręžkite pažymėtus taškus, naudodami 10 mm ø grąžtą;
- įdėkite kamštelius **11** į skylutes.

FTU 3807-P WXS 90H

Gartraukio atramos montavimas

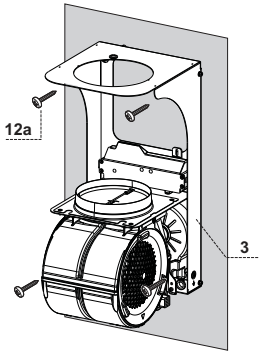

- Atremkite gartraukio atramą 3 prie sienos, įsitikinę, kad gaubto atramos skylės atitinka sienoje esančias skyles.
- Prispauskite gaubto atramą prie sienos, naudodami 4 **12a** (5 x 70) sraigtus, kurie pateikti su gaubtu.
- Prieš priveržiami sraigtus tiksliai, įsitikinkite, kad atrama yra gerai išlyginta. Tik atlikę šį veiksmą, iki galo priveržkite sraigtus.

Oro išleidimo jungtis, kai montuojama ištraukiamoji gartraukio versija

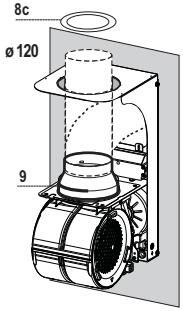

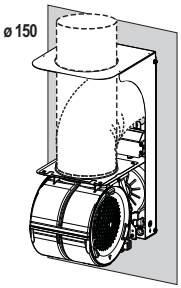

Jei montuojate gartraukį, ištraukiantį orą į lauką, pagal montuotojo pasirinkimą naudojamas lankstus ar standus ø 150 arba 120 mm vamzdis, reikalingas gartraukiui prie oro išleidimo angos vamzdyno prijungti. Vamzdis gali būti sujungiamas ant gartraukio viršutinės dalies ar užpakalinės pusės.

ORO IŠLEIDIMO ANGA GARTRAUKIO UŽPAKALINĖJE PUSĖJE

- Gręždami oro išleidimo skylę sienoje atlikite darbus pagal schemą, pateiktą sienų gręžimą aprašančiame paragrafe.
- Tuo atveju, jei jungtis yra ruošiama naudojant ø 120 mm vamzdį, į gartraukio korpuso angą įdėkite redukcinę jungę 9.
- Vamzdį pritvirtinkite, naudodami reikiamą kiekį vamzdžio apkabų. Ši priemonė kartu su gartraukiu nepateikiama.
- Jei yra, išimkite anglies filtrą.

ORO IŠLEIDIMO ANGA GARTRAUKIO VIRŠUTINĖJE DALYJE

- Tuo atveju, jei gartraukis jungiamas prie oro išleidimo angos ø 150 mm vamzdžiu, naudokite standų arba lankstų vamzdį.
- Tuo atveju, jei jungtis yra ruošiama naudojant ø 120 mm vamzdį, į gartraukio korpuso angą įdėkite redukcinę jungę 9.
- Pritvirtinkite oro išleidimo redukcinę detalę **8c** prie gartraukio atramos oro išleidimo skylės, naudodami kartu su gartraukiu pateiktus sraigtus.
- Prijunkite gartraukį prie vamzdyno, naudodami standų arba lankstų vamzdį.
- Vamzdį pritvirtinkite, naudodami reikiamą kiekį vamzdžio apkabų. Ši priemonė kartu su gartraukiu nepateikiama.
- Jei yra, išimkite anglies filtrą.

RECIRKULIACINĖS VERSIJOS ORO ANGA

- Įdėkite pateiktą PVC vamzdį **7** į gaubto kupolo angą.

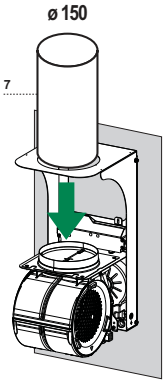

Gaubto korpuso montavimas

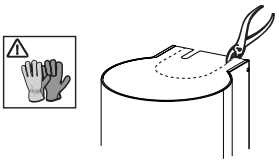

Ištraukimo versija

- Tuo atveju, jei buvo pasirinktas oro angos jungimas prie gaubto viršutinės dalies, būtina pašalinti iš anksto išpjautą detalę.
- Atremkite gaubto korpusą prie atramos ir pritvirtinkite iš šono su 4-iais **12b** sraigtais.
- Uždenkite sraigtų lizdus su gartraukiu pateikiamais kamščiais **13**.

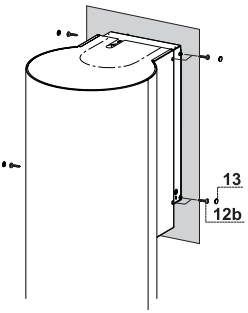

Recirkuliacinė versija

- Nuimkite iš anksto išpjautą detalę.
- Atremkite gaubto korpusą prie atramos ir pritvirtinkite iš šono su 4-iais **12b** sraigtais.
- Uždenkite sraigtų lizdus su gartraukiu pateiktais kamščiais **13**.
- Uždėkite kryptines groteles **8** ant vamzdžio ir įsitikinkite, kad jos tinkamai sumontuotos.
- Pritvirtinkite kryptines groteles **8** sraigtais **12e**, pateiktais kartu su gartraukiu.
- Įsitikinkite, ar anglies pluošto filtrai įdėti.

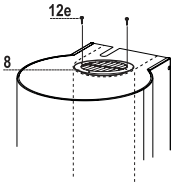

JUNGIMAS Į ELEKTROS TINKLĄ

- Prijunkite gaubtą į elektros tinklą, naudodami dvipolį jungiklį, tarpas tarp kontaktų turi būti ne mažesnis kaip 3 mm.
- Atidarykite apšvietimo bloką, patraukdami išpjovą.
- Išimkite filtrus, po vieną stumdami juos filtrų galo link ir tuo pačiu metu traukdami žemyn.
- Įsitikinkite, ar maitinimo kabelio jungiklis yra tinkamai įkištas į ventiliatoriaus šone esantį lizdą.
- Prijunkite valdymo jungiklį **Cmd**.
- Prijunkite lempučių jungiklį **Lux** prie lizdo, esančio už apšvietimo bloko dangčio.

- Vėl įdėkite filtrus, rankenėlė turi būti matoma išorėje, ir apšvietimo skyrių uždarykite.

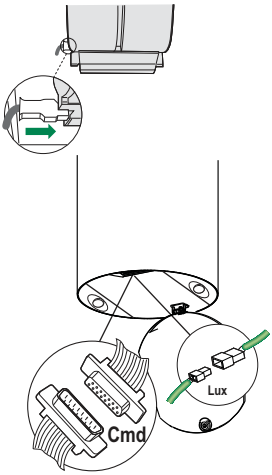

NAUDOJIMAS

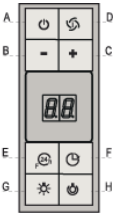

Valdymo skydelis

Mygtukas	Funkcija	Ekranas
A	Traukos variklį įjungia / išjungia pirmu greičiu.	Ekrane rodomas nustatytas greitis.
B	Sumažina darbinį greitį.	Ekrane rodomas nustatytas greitis.
C	Padidina darbinį greitį.	Ekrane rodomas nustatytas greitis.
D	Įjungia **intensyvų** greitį esant bet kuriam kitam greičiui, taip pat varikliui esant išjungtam. Greitis nustatomas dirbti 6 minutes, po to sistema grįžta prie greičio, kuris buvo nustatytas anksčiau. Tinka maksimaliems maisto ruošimo metu susidariusiems garų kiekiams ištraukti.	Ekrane rodoma **HI** ir likęs laikas kas sekundę.
	Paspauskite mygtuką ir laikykite nuspaudę apytiksliai 5 sekundes, visos apkrovos turi būti išjungtos (variklis ir lemputės), kad įjungtumėte ir išjungtumėte aktyvintos anglies filtro įspėjamąjį signalą.	**FC**+**Taškas** (2 blyksniai) – įspėjamasis signalas įjungtas. **FC**+**Taškas** (1 blyksnis) – įspėjamasis signalas išjungtas.
E	**24 val. funkcija** Įjungia traukos variklį pirmu greičiu, kiekvieną valandą ištraukimas trunka 10 minučių.	Ekrane rodoma **24,** o taškas apatinėje dešinėje pusėje blyksteli vieną kartą kiekvieną sekundę, tuo metu variklis veikia. Jis išjungiamas paspaudus mygtuką.
	Kai sužadinamas filtrų įspėjamasis signalas, įspėjamąjį signalą pakartotinai galima nustatyti paspaudus mygtuką ir laikant jį nuspaustą apytiksliai 3 sekundes. Šie rodmenys matomi tik tuomet, kai variklis yra išjungtas.	**FF** blyksteli tris kartus. Kai procedūra baigiama, anksčiau parodytas rodmuo išjungiamas: **FG** parodo, kad reikia išplauti metalinius riebalų filtrus. Signalas yra sužadinamas po 100 gartraukio darbo valandų. **FC** parodo poreikį pakeisti aktyvintos anglies filtrus, taip pat išplauti metalinius riebalų filtrus. Signalas yra sužadinamas po 200 gartraukio darbo valandų.
F	**Uždelsto išjungimo funkcija** Aktyvuoja automatinį išjungimą po 30 min. atidėjimo. Tinka prireikus pašalinti visus likusius kvapus. Gali būti įjungtas iš bet kurios padėties, išjungiamas paspaudus mygtuką arba sustabdžius variklį.	Ekrane parodomas darbinis greitis, taškas apatinėje dešinėje dalyje blyksteli vieną kartą per sekundę.
	Paspauskite mygtuką ir laikykite nuspaudę apytiksliai 5 sekundes, visos apkrovos turi būti išjungtos (variklis ir lemputės), kad įjungtumėte ir išjungtumėte nuotolinį valdymą.	**IR**+**Taškas** (2 blyksniai) – nuotolinis valdymas įjungtas. **IR**+**Taškas** (1 blyksnis) – nuotolinis valdymas išjungtas.
G	Įjungia arba išjungia apšvietimo sistemą maksimaliu intensyvumu.	
H	Įjungia ir išjungia pirminio apšvietimo sistemą.	

VALYMAS IR PRIEŽIŪRA

NUOTOLINIS VALDYMAS (PASIRENKAMA)

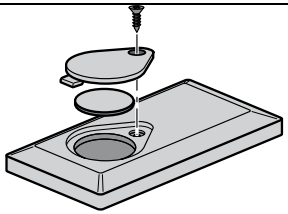

Šis įrenginys gali būti valdomas naudojant nuotolinio valdymo pultelį, kuris naudoja CR2032 tipo 3 V bateriją (nepateikiama).

- Nedėkite nuotolinio valdymo pultelio netoli šilumos šaltinių.
- Neišmeskite baterijų kartu su įprastomis buitinėmis atliekomis, joms yra skirtos specialios talpyklos.

„Comfort“ skydelio valymas

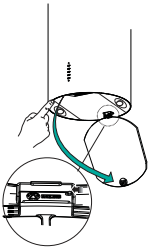

- Patraukite „Comfort“ skydelį, kad jį atidarytumėte.
- Atjunkite skydelį nuo gaubto kupolo, nuleisdami fiksuojamąją kaištinę svirtį.
- „Comfort“ skydelio negalima plauti indaplovėje.
- Išorę valykite drėgnu skudurėliu, naudodami neutralų skystą ploviklį.
- Vidų taip pat valykite drėgnu skudurėliu ir neutraliu plovikliu; nevalykite šlapiais skudurėliais arba kempinėmis, vandens čiurkšle, nenaudokite abrazyvinių medžiagų.

- Atlikę pirmiau aprašytą darbą, užkabinkite skydelį ant gaubto kupolo ir jį uždarykite sukdami priešinga kryptimi.

Metaliniai riebalų filtrai

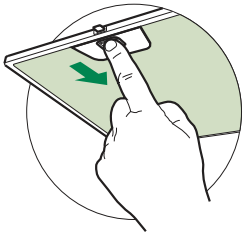

Jie gali būti plaunami indaplove ir turi būti valomi, kai tik ekrane pasirodo **FG** ženklas, arba bent kartą kas 2 naudojimo mėnesius ar dažniau, jei jie yra naudojami ypač intensyviai.

Pakartotinis įspėjamojo signalo nustatymas

- Išjunkite apšvietimą ir traukos variklį, tada išjunkite 24 valandų funkciją, jei įjungta.
- Tada paspauskite **E** mygtuką (žiūrėkite paragrafą „Naudojimas“).

Filtrų valymas

- Atidarykite „Comfort“ skydelį, patraukdami išpjovą.
- Išimkite filtrus, po vieną stumdami juos filtrų galo link ir tuo pačiu metu traukdami žemyn.
- Išplaukite filtrus jų nelankstydami, tada prieš įdėdami palikite juos visiškai išdžiūti. (Jei laikui bėgant filtrų spalva pasikeičia, tai visiškai neturės jokios įtakos jų efektyvumui.)
- Vėl įdėkite, atkreipdami dėmesį, ar rankenėlė nukreipta į priekį.
- Uždarykite „Comfort“ skydelius.

Aktyvintos anglies filtras (recirkuliacinė versija)

Jo negalima nei plauti, nei atnaujinti, jį reikia pakeisti, kai ekrane atsiranda **FC** simbolis arba bent vieną kartą per 4 mėnesius. Įspėjamasis signalas, jei jis aktyvuotas, pasirodo tik tuomet, jei yra įjungtas ištraukimo variklis.

Įspėjamojo signalo įjungimas

- Jei naudojamas recirkuliacinis gartraukis, apie filtro prisotinimą įspėjantis signalas turi būti įjungtas jį įrengus arba praėjus šiek tiek laiko.
- Išjunkite apšvietimą ir ištraukimo variklį.
- Paspauskite **D** mygtuką ir laikykite nuspaudę **apytiksliai 5 sekundes**:
- du kartus blyksteli žinutė **FC+Taškas**, aktyvintos anglies filtro prisotinimo įspėjamasis signalas **ĮJUNGTAS;**
- vieną kartą blyksteli žinutė **FC+Taškas**, aktyvintos anglies filtro prisotinimo įspėjamasis signalas **IŠJUNGTAS.**

AKTYVINTOS ANGLIES FILTRO KEITIMAS

Pakartotinis įspėjamojo signalo nustatymas

- Išjunkite apšvietimą ir traukos variklį, tada išjunkite 24 valandų funkciją, jei įjungta.
- Tada paspauskite **E** mygtuką (žiūrėkite paragrafą „Naudojimas“).

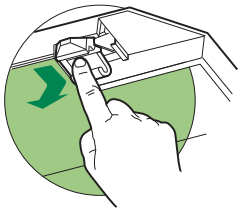

Filtro keitimas

- Atidarykite „Comfort“ skydelį, patraukdami išpjovą.
- Išimkite metalinius riebalų filtrus.
- Išimkite panaudotą anglies pluošto filtrą, atleisdami fiksuojamuosius kabliukus.
- Įdėkite naują filtrą ir pritvirtinkite jį į reikiamą padėtį.
- Įdėkite metalinius riebalų filtrus.
- Uždarykite „Comfort“ skydelius.

Apšvietimo skyrius

- Dėl pakeitimo kreipkitės į techninius darbuotojus. (Norėdami nusipirkti, kreipkitės į techninius darbuotojus.)

INFORMĀCIJA PAR DROŠĪBU

ⓘ Teie ohutuse ja seadme õige töö tagamiseks lugege käesolev käsiraamat enne paigaldamist ja kasutamist hoolikalt läbi. Hoidke need juhised alati seadme juures, isegi kui te seda liigutate või selle edasi müüte. Kasutajad peavad täielikult tundma seadme kasutamist ja selle ohutusfunktsioone.

⚠ Juhtme ühendamise peab teostama spetsialiseerunud tehnik.

- Tootja ei vastuta mingite kahjustuste eest, mille põhjuseks on ebaõige paigaldamine.
- Minimaalne ohutu vahemaa pliidi pinna ja pliidikummi vahel on 650 mm (mõned mudelid on paigaldatavad madalamale, palun vaadake töömõõtmete ja paigaldamise lõike).
- Kui gaasipliidi paigaldusjuhised määravad suurema vahemaa, tuleb sellest kinni pidada.
- Veenduge, et vooluvõrgu pinge vastaks pliidikummi sisse kinnitatud andmeplaadil toodule.
- Fikseeritud juhtmestik peab sisaldama lahti ühendamise meetmeid vastavalt elektritööde eeskirjadele.
- I klassi seadmete puhul veenduge, et majapidamistoide garanteeriks adekvaatse maanduse.
- Ühendage pliidikumm tõmbelõõriga vähemalt 120 mm läbimõõduga toru abil. Tee lõõrini peab olema võimalikult lühike.
- Täidetud peavad olema õhu väljutamisega seotud määrused.
- Ärge ühendage pliidikummi põlemisaurusid (boilerid, kaminad jne) kandvate tõmbelõõridega.

- Kui pliidikummi kasutatakse koos mitte-elektriliste seadmetega (nt gaasipliidid), tuleb heitgaaside tagasivoolamise vältimiseks tagada ruumis piisav õhuvahetus. Pliidikummi kasutamisel koos seadmetega, mille energiaallikaks ei ole elekter, ei tohi ruumi negatiivne rõhk ületada 0,04 mbar, et vältida aurude tagasi tõmbamist ruumi pliidikummi poolt.
- Õhku ei tohi väljutada lõõri, mida kasutatakse gaasi või teisi kütuseid põletavate seadmete suitsu väljalaskena.
- Kui toitekaabel on kahjustatud, tuleb see asendada tootjalt või selle hooldusesindajalt saadaval oleva kaabliga.
- Ühendage pistik kehtivatele määrustele vastavasse ligipääsetavas kohas asuvasse pistikupessa.
- Seoses suitsu väljutamiseks kasutusele võetavate tehniliste ja ohutusmeetmetega on tähtis täpselt järgida kohalike ametkondande väljastatud määrusi.

⚠ **HOIATUS:** Eemaldage enne pliidikummi paigaldamist kaitsekiled.

- Kasutage pliidikummi toetamiseks ainult kruvisid ja väikesi osi.

⚠ **HOIATUS:** Kruvide või kinnitusseadme mitte vastavalt nendele juhistele paigaldamine võib põhjustada elektriohtusid.

- Ärge vaadake optiliste seadmete (binoklid, suurendusklaasid...) abil otse valgusesse.
- Ärge pliidikummi all flambeerige – tuleoht.
- 8-aastased ja vanemad lapsed ning isikud, kellel on piiratud füüsilised, sensoorsed või vaimsed võimed või kellel puuduvad kogemused ja teadmised seadme kasutamise kohta, võivad seda seadet kasutada, kui neid jälgitakse või juhendatakse seadme ohutul kasutamisel ning nad mõistavad sellega seotud ohtusid. Lapsed ei tohi seadmega mängida. Puhastamist ja kasutajapoolset hooldust ei tohi teostada järelevalveta lapsed.
- Jälgige lapsi ja veenduge, et nad ei mängiks seadmega.

- Seade ei ole ette nähtud kasutamiseks isikute poolt (sh lapsed), kellel on vähenenud füüsilised või sensoorsed võimed või kellel puuduvad kogemused ja teadmised masina kasutamiseks, v.a. juhul, kui nende üle teostatakse järelevalvet või neid juhendatakse.

⚠ Ligipääsetavad osad võivad koos toiduvalmistusseadmetega kasutamisel kuumaks minna.

- Määratud perioodi möödumisel puhastage või vahetage filtrid (tuleoht). Vt lõiku Hooldus ja puhastamine.
- Pliidikummi kasutamisel samaaegselt gaasi või teisi kütuseid põletavate seadmetega peab olema tagatud ruumi piisav ventilatsioon (ei rakendu seadmetele, mis väljutavad õhu ainult tagasi ruumi).

- sümbol toote või selle pakendi peal tähendab seda, et antud toodet ei saa käsitleda olmeprügina. Selle asemel tuleb see anda üle elektrilise ja elektroonilise varustuse jäätmete ümbertöötlemisega tegelevale asutusele. Toote õige kõrvaldamise tagamisega aitate te ära hoida võimalikke negatiivseid tagajärgi keskkonnale ja inimeste tervisele, mis võib vastasel juhul tekkida selle toote vale käsitlemise käigus. Täpsemat teavet selle toote ümbertöötlemise kohta saate te oma linnakantseleist, olmejäätmete kõrvaldamise teenistusest või poest, kust te selle toote ostsite.

TEHNISKIE DATI

Izmēri

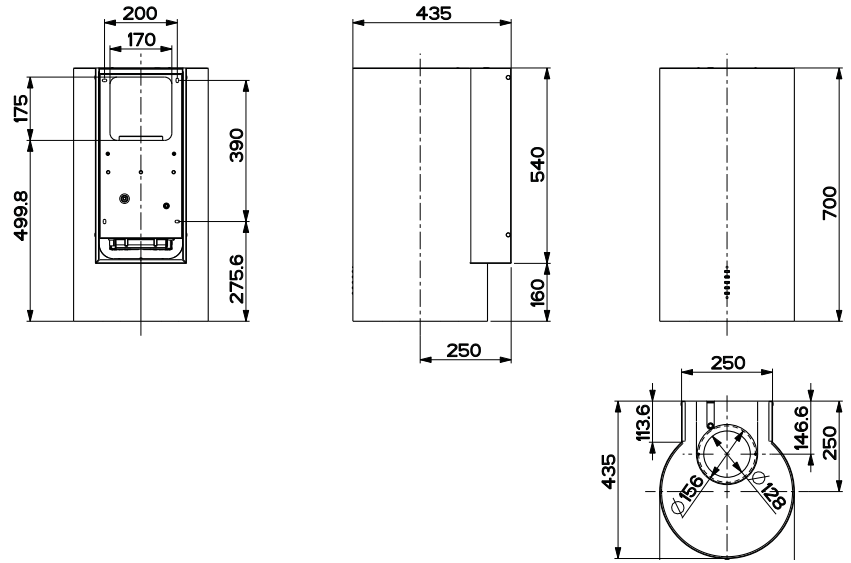

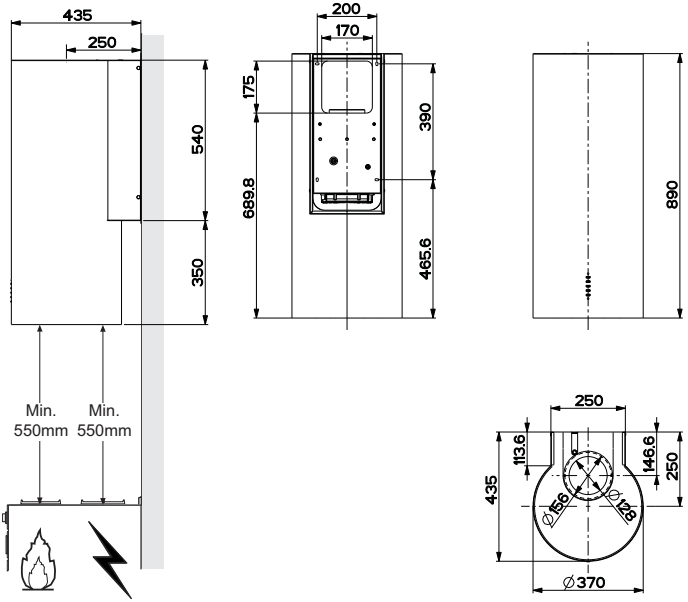

Sastāvdaļas

Ats.	Daudz.	Izstrādājuma sastāvdaļas
1	1	Nosūcējs ir aprīkots ar: vadības elementiem, apgaismojumu, filtriem
3	1	Tvaika nosūcēja atbalsts aprīkots ar izplūdes gāzu mezglu
7	1	polivinilhlorīda caurule
8	1	Virzīts režģis
8c	1	Gaisa izplūdes sašaurinājums ø 120 mm
9	1	Sašaurināšanas uzmava ø 150-120 mm

Ats.	Daudz.	Uzstādīšanas sastāvdaļas
11	4	Nelieli bloki ø 10
12a	4	Skrūves 5 x 70
12b	4	Skrūves M4 x 15
12e	2	Skrūves 2,9 x 9,5
13	4	Skrūvju dībelis M4
	Daudz.	**Dokumentācija**
	1	Instrukciju brošūra

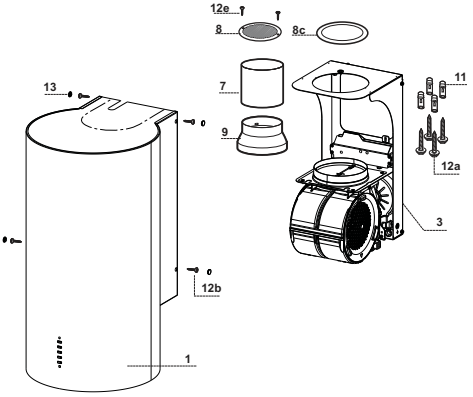

UZSTĀDĪŠANA

Sienas urbšana un kronšteinu nostiprināšana

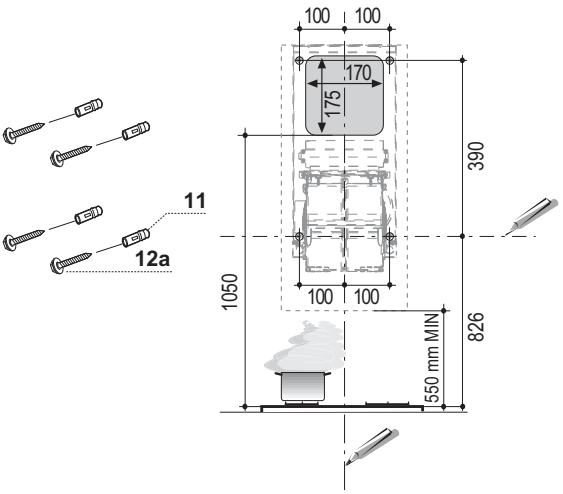

Uzstādot recirkulācijas versijas tvaika nosūcēju, jāņem vērā, ka atlikušajai atstarpei starp tvaika nosūcēju un augšējo robežu (griestiem vai plauktam) ir jābūt vismaz 8-10 cm.

Uz sienas uzzīmēt:

- vertikāla līnija līdz griestiem vai augšējai robežai, tvaiku nosūcēja uzstādīšanas laukuma vidū
  jānovelk;
- horizontāla līnija vismaz 826 mm virs plīts virsmas.
- Atzīmēt atskaites punktu, kā norādīts, 100 mm attālumā pa labi no vertikālās atskaites līnijas.
- Atkārtot šo darbību otrā pusē, pārbaudot, vai abas atzīmes atrodas vienā līmenī.
- Atzīmēt atskaites punktu, kā norādīts, 390 mm attālumā virs horizontālās atskaites līnijas un 100 mm attālumā pa labi no vertikālās atskaites līnijas.
- Atkārtot šo darbību otrā pusē, pārbaudot, vai abas atzīmes atrodas vienā līmenī.
- Izurbt atveres atzīmētajos punktos, izmantojot ø 10 mm urbi.
- Ievietot atverēs dībeļus **11**.

FTU 3807-P WXS 70H

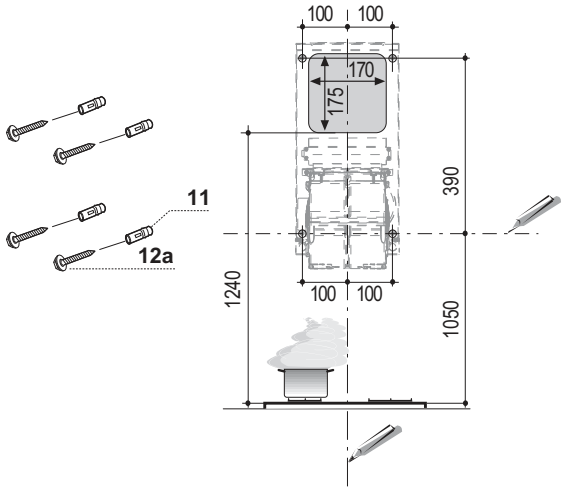

Uzstādot recirkulācijas versijas tvaika nosūcēju, jāņem vērā, ka atlikušajai atstarpei starp tvaika nosūcēju un augšējo robežu (griestiem vai plauktam) ir jābūt vismaz 8-10 cm.

Uz sienas uzzīmēt:
- vertikāla līnija līdz griestiem vai augšējai robežai, tvaiku nosūcēja uzstādīšanas laukuma vidū jānovelk;
- horizontāla līnija vismaz 1050 mm virs plīts virsmas.
- Atzīmēt atskaites punktu, kā norādīts, 100 mm attālumā pa labi no vertikālās atskaites līnijas.
- Atkārtot šo darbību otrā pusē, pārbaudot, vai abas atzīmes atrodas vienā līmenī.
- Atzīmēt atskaites punktu, kā norādīts, 390 mm attālumā virs horizontālās atskaites līnijas un 100 mm attālumā pa labi no vertikālās atskaites līnijas.
- Atkārtot šo darbību otrā pusē, pārbaudot, vai abas atzīmes atrodas vienā līmenī.
- Izurbt atveres atzīmētajos punktos, izmantojot ø 10 mm urbi.
- Ievietot atverēs dībeļus **11**.

FTU 3807-P WXS 90H

Tvaika nosūcēja korpusa montāža

- Noregulēt divas konsoļu **11a** skrūves **Vr**, pareizi novietojot tās savā vietā.
- Piekabināt tvaika nosūcēja korpusu divām konsolēm **11a**.
- Pavilkt komforta paneli, lai to atvērtu, izņemt pēc kārtas filtrus, pabīdīt tos uz iekārtas aizmugurējo daļu un vienlaicīgi pavilkt lejup.
- No tvaika nosūcēja iekšpuses pievilkt skrūves **Vr**, lai nolīmeņotu korpusu.

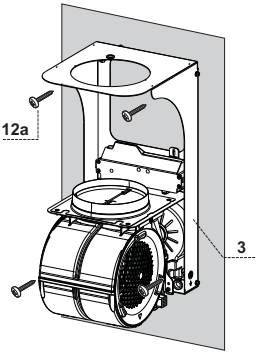

Gaisa izplūdes pieslēgums atbilstoši kanālu sistēmas versijai

Uzstādot tvaika nosūcēja kanālu sistēmas versiju, pamatojoties uz uzstādītāja izvēli, tiek izmantota stinga vai elastīga caurule ar ø 150 vai 120 mm, lai pievienotu tvaika nosūcēju gaisa izplūdes cauruļvadam. Caurules savienojums var tikt izveidots tvaika nosūcēja augšējā daļā vai aizmugurē.

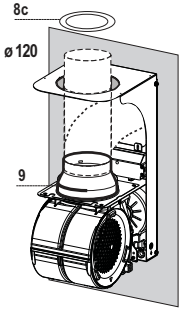

GAISA IZPLŪDE TVAIKA NOSŪCĒJA AIZMUGURĒ

- Urbjot gaisa izplūdes atveri sienā, ņemt vērā shēmu, kas minēta nodaļā, kura attiecas uz sienas urbšanu.
- Ja pieslēgums ir izveidots, izmantojot ø 120 mm cauruli, tad pārejas atloku 9 ievietot tvaika nosūcēja korpusa izvadē.
- Nostiprināt cauruli, izmantojot pietiekamu cauruļu skavu daudzumu. Šis materiāls netiek piegādāts kopā ar tvaika nosūcēju.
- Izņemt ogles filtru, ja tas iekļauts piegādes komplektā.

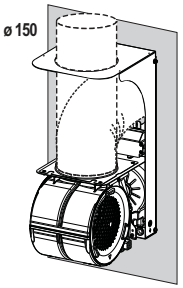

GAISA IZPLŪDE TVAIKA NOSŪCĒJA AUGŠĒJĀ DAĻĀ

- Ja tvaika nosūcēja pieslēgums gaisa izplūdes cauruļvadu sistēmai tiek veikts, izmantojot ø 150 mm cauruli, tad izmantot stingru vai elastīgu cauruli.
- Ja pieslēgums ir izveidots, izmantojot ø 120 mm cauruli, tad pārejas atloku 9 ievietot tvaika nosūcēja korpusa izvadē.
- Nostiprināt gaisa izplūdes pāreju **8c** tvaika nosūcēja atbalsta gaisa izplūdes atverē, izmantojot kopā ar tvaika nosūcēju piegādātās skrūves.
- Pieslēgt tvaika nosūcēju cauruļvadu sistēmai, izmantojot stingu vai elastīgu cauruli.
- Nostiprināt cauruli, izmantojot pietiekamu cauruļu skavu daudzumu. Šis materiāls netiek piegādāts kopā ar tvaika nosūcēju.
- Izņemt ogles filtru, ja tas iekļauts piegādes komplektā.

GAISA IZPLŪDES IERĪCES RECIRKULĀCIJAS VERSIJA

- Ievietot piegādāto polivinilhlorīda cauruli **7** tvaika nosūcēja pārsega izvadē.

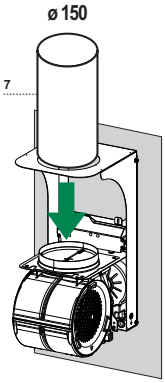

Tvaika nosūcēja korpusa montāža

Kanālu sistēmas versija

- Ja ir izraudzīts gaisa izplūdes pieslēgums tvaika nosūcēja augšdaļā, tad vajadzēs noņemt iepriekš nogriezto detaļu.
- Novietot tvaika nosūcēja korpusu uz atbalsta un piestiprināt to sānos, izmantojot 4 skrūves **12b**.
- Nosegt skrūvju atveres, izmantojot kopā ar tvaika nosūcēju piegādātos dībeļus **13**.

Recirkulācijas versija

- Noņemt iepriekš nogriezto detaļu.
- Novietot tvaika nosūcēja korpusu uz atbalsta un nostiprināt to no sāniem, izmantojot 4 skrūves **12b**.
- Nosegt skrūvju atveres, izmantojot kopā ar tvaika nosūcēju piegādātos dībeļus **13**.
- Novietot orientēto režģi **8** uz caurules un pārliecināties, ka tas ir pareizi uzstādīts.
- Nostiprināt orientēto režģi **8**, izmantojot kopā ar tvaika nosūcēju piegādātās skrūves **12e**.
- Pārliecināties, ka ogles filtri ir uzstādīti.

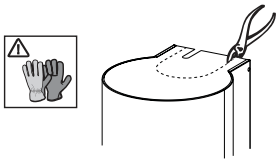

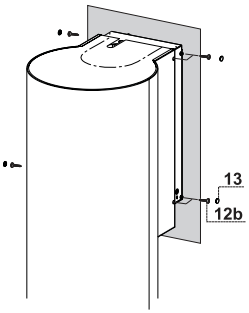

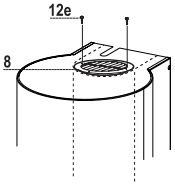

ELEKTRISKAIS PIESLĒGUMS

- Pieslēgt tvaika nosūcēju elektrotīklam, izmantojot divpolu slēdzi, kam ir vismaz 3 mm atstarpe starp kontaktiem.
- Atvērt apgaismojuma iekārtu, pavelkot aiz ierobojuma.
- Izņemiet filtrus pa vienam, bīdot tos uz aizmuguri un vienlaicīgi velkot lejup.
- Pārliecināties, ka barošanas kabeļa savienotājs ir pareizi iesprausts kontaktligzdā, kas atrodas ventilatora sānos.
- Pieslēgt vadības savienotāju **Cmd**.
- Pieslēgt augšējā apgaismojuma savienotāju **Lux** kontaktligzdai, kas uzstādīta aiz apgaismojuma iekārtas vāka.

- Nomainīt filtrus, pārliecinoties, ka rokturis ir redzams no ārpuses, un apgaismojuma iekārtu.

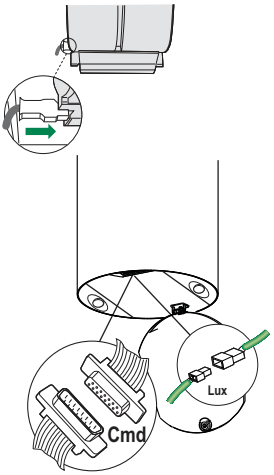

IZMANTOŠANA

Vadības panelis

Poga	Funkcija	Ekrāns
A	Ieslēdz un izslēdz sūkšanas motoru pirmajā ātrumā.	Rāda iestatīto ātrumu
B	Samazinās darbības ātrums.	Rāda iestatīto ātrumu
C	Palielinās darbības ātrums.	Rāda iestatīto ātrumu
D	Aktivizē **intensīvo** ātrumu, ja iestatīts cits ātrums, tostarp, ja motors izslēgts. Šīs ātrums tiek uzturēts 6 minūtes, pēc tam sistēma atjauno iepriekš iestatīto ātrumu. Piemērots, lai tiktu galā ar ēdiena gatavošanas maksimāla līmeņa tvaikiem.	Rāda **HI** un atlikušo laiku ik pēc sekundes.
	Nospiest un turēt nospiestu pogu apmēram 5 sekundes, lai ieslēgtu un izslēgtu aktivētās ogles filtra signalizāciju, kad noslogojums ir izslēgts (motors un apgaismojums).	**FC+Punkts** (mirgo 2 reizes)–signalizācija ieslēgta. **FC+Punkts** (mirgo 1 reizi)–signalizācija izslēgta.
E	**24H funkcija** Ieslēdzas sūknēšanas motors pirmajā ātrumā, un tas katru stundu veic 10 minūšu ekstrakciju.	Kamēr darbojas motors, displejā tiek attēlots **24** un reizi sekundē apakšā pa labi mirgo punkts. Tas tiek atspējots, nospiežot pogu.
	Ja ir aktivizēta filtru signalizācija, tad signalizācija var tikt atiestatīta, nospiežot un turot nospiestu pogu apmēram 3 sekundes. Šie norādījumi ir redzami tikai tad, ja ir izslēgts motors.	**FF** mirgo trīs reizes. Ja procedūra tiek pārtraukta, tad izdziest iepriekšējais norādījums: **FG** norāda, ka jāizmazgā metāla tauku filtri. Signalizācija tiek aktivizēta, ja tvaika nosūcējs ticis ekspluatēts 100 darbības stundas. **FC** norāda, ka jānomaina aktivētās ogles filtrus un jāizmazgā arī metāla tauku filtri. Signalizācija tiek aktivizēta, ja tvaika nosūcējs ticis ekspluatēts 200 darbības stundas.
F	**Aiztures funkcija** Aktivizē automātisko izslēgšanos ar 30 minūšu aizturi. Piemērota, lai pabeigtu atlikušo smaku likvidēšanu. Var aktivizēt no jebkuras pozīcijas, savukārt atspējot to var, piespiežot pogu vai izslēdzot motoru.	Displejā tiek attēlots darbības ātrums un apakšā pa labi reizi sekundē mirgo punkts.
	Nospiest un turēt nospiestu pogu apmēram 5 sekundes, lai ieslēgtu un izslēgtu tālvadību, kad noslogojums ir izslēgts (motors un apgaismojums).	**IR+Punkts** (mirgo 2 reizes)–tālvadība ieslēgta. **IR+Punkts** (mirgo 1 reizi)–tālvadība izslēgta.
G	Ieslēgt un izslēgt apgaismojuma sistēmu ar maksimālu intensitāti.	
H	Ieslēdz un izslēdz apgaismojuma sistēmu.	

APKOPE

TĀLVADĪBAS PULTS(IZVĒLES)

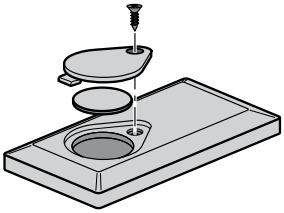

Šo ierīci var vadīt, izmantojot tālvadības pulti, kas tiek barota ar CR2032 tipa 3 V bateriju (netiek piegādātas).

- Nelieciet tālvadības pulti karstu virsmu tuvumā.
- Neutilizēt baterijas sadzīves atkritumos. Tas ir jāievieto specializētos konteineros.

Komforta paneļu tīrīšana

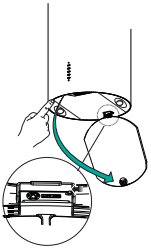

- Velciet Komforta paneli, lai to atvērtu.
- Atvienojiet paneli no atsūcēja, bīdot fiksācijas tapas sviru.
- Komforta paneli nedrīkst mazgāt trauku mašīnā.
- Ārpusi tīriet ar mitru lupatiņu un neitrālu šķidru mazgāšanas līdzekli.
- Arī iekšpusi iztīriet ar mitru drāniņu un neitrālu tīrīšanas līdzekli; neizmantojiet slapjas lupatas vai sūkļus vai ūdens strūklas; neizmantojiet abrazīvas vielas.

- Kad šī darbība veikta, pieāķējiet paneli atpakaļ pie atsūcēja un aizveriet, pagriežot slēdzi pretējā virzienā.

Metāla tauku filtri

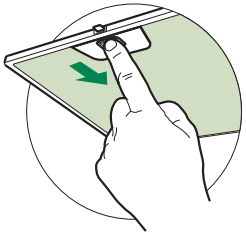

To var mazgāt trauku mazgājamā mašīnā, un to nepieciešams tīrīt, ja displejā parādās apzīmējums **FG**, vai vismaz pēc katriem 2 lietošanas mēnešiem, vai biežāk, ja lietošana ir īpaši intensīva.

Brīdinājuma signāla atiestatīšana

- Izslēgt apgaismojumu un sūknēšanas motoru, pēc tam atspējot 24h funkciju, ja tā ir aktivizēta.
- Nospiest **E** pogu (sk. nodaļu par lietošanu).

Filtru tīrīšana

- Atvērt komforta paneli, pavelkot aiz ierobojuma.
- Izņemiet filtrus pa vienam, spiežot tos virzienā uz grupas aizmuguri un vienlaicīgi velkot uz leju.
- Filtrus mazgāt, tos nesaliecot, un ļaut tiem pilnībā izžūt pirms nomainīšanas. (Ja laika gaitā filtram izmainās krāsa, tad tam nav nekādas ietekmes uz paša filtra efektivitāti.)
- Nomainīt, nodrošinot, ka rokturis tiek vērsts uz priekšu.
- Aizveriet komforta paneli.

Aktivētās ogles filtrs (Recirkulācijas versija)

To nedrīkst mazgāt un nevar atjaunot, tas jānomaina, ja ekrānā parādās simbols **FC**, vai vismaz reizi 4 mēnešos. Ja ir aktivizēts signalizācijas signāls, tas funkcionē tikai tad, ja ir ieslēgts sūknēšanas motors.

Brīdinājuma signāla atiestatīšana

- Recirkulācijas versijas tvaiku nosūcējos filtra piesātināšanas brīdinājumu jāaktivizē uzstādīšanas vai vēlākā datumā.
- Izslēgt apgaismojumu un sūkšanas motoru.
- Nospiest **D** un turēt nospiestu **apmēram 5 sekundes**:
- Divreiz mirgo paziņojums **FC+Punkts**, **AKTIVĒTA** maiņstrāvas filtra piesātināšanas signalizācija
- Vienreiz mirgo paziņojums **FC+Punkts**, **DEZAKTIVĒTA** maiņstrāvas filtra piesātināšanas signalizācija

AKTIVĒTĀS OGLES FILTRA NOMAIŅA

Brīdinājuma signāla atiestatīšana

- Izslēgt apgaismojumu un sūknēšanas motoru, pēc tam atspējot 24h funkciju, ja tā ir aktivizēta.
- Nospiest **E** pogu (sk. nodaļu par lietošanu).

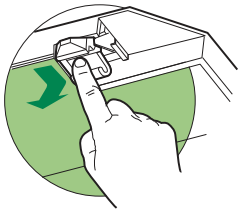

Filtra nomaiņa

- Atvērt komforta paneli, pavelkot aiz ierobojuma.
- Noņemt metāla tauku filtrus.
- Izņemt piesārņotos aktīvās ogles filtrus, atlaižot fiksācijas āķus.
- Uzstādiet jaunu filtru un fiksējiet pareizajā stāvoklī.
- Uzstādiet atpakaļ metāla tauku filtrus.
- Aizveriet komforta paneli.

Apgaismojuma vienība

- Par nomaiņu vērsties tehniskajā atbalstā. ("Lai iegūtu tehniskā atbalsta kontaktinformāciju")

OHUTUSTEAVE

ⓘ Teie ohutuse ja seadme õige töö tagamiseks lugege käesolev käsiraamat enne paigaldamist ja kasutamist hoolikalt läbi. Hoidke need juhised alati seadme juures, isegi kui te seda liigutate või selle edasi müüte. Kasutajad peavad täielikult tundma seadme kasutamist ja selle ohutusfunktsioone.

⚠ Juhtme ühendamise peab teostama spetsialiseerunud tehnik.

- Tootja ei vastuta mingite kahjustuste eest, mille põhjuseks on ebaõige paigaldamine.
- Minimaalne ohutu vahemaa pliidi pinna ja pliidikummi vahel on 650 mm (mõned mudelid on paigaldatavad madalamale, palun vaadake töömõõtmete ja paigaldamise lõike).
- Kui gaasipliidi paigaldusjuhised määravad suurema vahemaa, tuleb sellest kinni pidada.
- Veenduge, et vooluvõrgu pinge vastaks pliidikummi sisse kinnitatud andmeplaadil toodule.
- Fikseeritud juhtmestik peab sisaldama lahti ühendamise meetmeid vastavalt elektritööde eeskirjadele.
- I klassi seadmete puhul veenduge, et majapidamistoide garanteeriks adekvaatse maanduse.
- Ühendage pliidikumm tõmbelõõriga vähemalt 120 mm läbimõõduga toru abil. Tee lõõrini peab olema võimalikult lühike.
- Täidetud peavad olema õhu väljutamisega seotud määrused.
- Ärge ühendage pliidikummi põlemisaurusid (boilerid, kaminad jne) kandvate tõmbelõõridega.

- Kui pliidikummi kasutatakse koos mitte-elektriliste seadmetega (nt gaasipliidid), tuleb heitgaaside tagasivoolamise vältimiseks tagada ruumis piisav õhuvahetus. Pliidikummi kasutamisel koos seadmetega, mille energiaallikaks ei ole elekter, ei tohi ruumi negatiivne rõhk ületada 0,04 mbar, et vältida aurude tagasi tõmbamist ruumi pliidikummi poolt.
- Õhku ei tohi väljutada lõõri, mida kasutatakse gaasi või teisi kütuseid põletavate seadmete suitsu väljalaskena.
- Kui toitekaabel on kahjustatud, tuleb see asendada tootjalt või selle hooldusesindajalt saadaval oleva kaabliga.
- Ühendage pistik kehtivatele määrustele vastavasse ligipääsetavas kohas asuvasse pistikupessa.
- Seoses suitsu väljutamiseks kasutusele võetavate tehniliste ja ohutusmeetmetega on tähtis täpselt järgida kohalike ametkondande väljastatud määrusi.

⚠ **HOIATUS:** Eemaldage enne pliidikummi paigaldamist kaitsekiled.

- Kasutage pliidikummi toetamiseks ainult kruvisid ja väikesi osi.

⚠ **HOIATUS:** Kruvide või kinnitusseadme mitte vastavalt nendele juhistele paigaldamine võib põhjustada elektriohtusid.

- Ärge vaadake optiliste seadmete (binoklid, suurendusklaasid...) abil otse valgusesse.
- Ärge pliidikummi all flambeerige – tuleoht.
- 8-aastased ja vanemad lapsed ning isikud, kellel on piiratud füüsilised, sensoorsed või vaimsed võimed või kellel puuduvad kogemused ja teadmised seadme kasutamise kohta, võivad seda seadet kasutada, kui neid jälgitakse või juhendatakse seadme ohutul kasutamisel ning nad mõistavad sellega seotud ohtusid. Lapsed ei tohi seadmega mängida. Puhastamist ja kasutajapoolset hooldust ei tohi teostada järelevalveta lapsed.
- Jälgige lapsi ja veenduge, et nad ei mängiks seadmega.

- Seade ei ole ette nähtud kasutamiseks isikute poolt (sh lapsed), kellel on vähenenud füüsilised või sensoorsed võimed või kellel puuduvad kogemused ja teadmised masina kasutamiseks, v.a. juhul, kui nende üle teostatakse järelevalvet või neid juhendatakse.

⚠ Ligipääsetavad osad võivad koos toiduvalmistusseadmetega kasutamisel kuumaks minna.

- Määratud perioodi möödumisel puhastage või vahetage filtrid (tuleoht). Vt lõiku Hooldus ja puhastamine.
- Pliidikummi kasutamisel samaaegselt gaasi või teisi kütuseid põletavate seadmetega peab olema tagatud ruumi piisav ventilatsioon (ei rakendu seadmetele, mis väljutavad õhu ainult tagasi ruumi).

- sümbol toote või selle pakendi peal tähendab seda, et antud toodet ei saa käsitleda olmeprügina. Selle asemel tuleb see anda üle elektrilise ja elektroonilise varustuse jäätmete ümbertöötlemisega tegelevale asutusele. Toote õige kõrvaldamise tagamisega aitate te ära hoida võimalikke negatiivseid tagajärgi keskkonnale ja inimeste tervisele, mis võib vastasel juhul tekkida selle toote vale käsitlemise käigus. Täpsemat teavet selle toote ümbertöötlemise kohta saate te oma linnakantseleist, olmejäätmete kõrvaldamise teenistusest või poest, kust te selle toote ostsite.

OMADUSED

Mõõdud

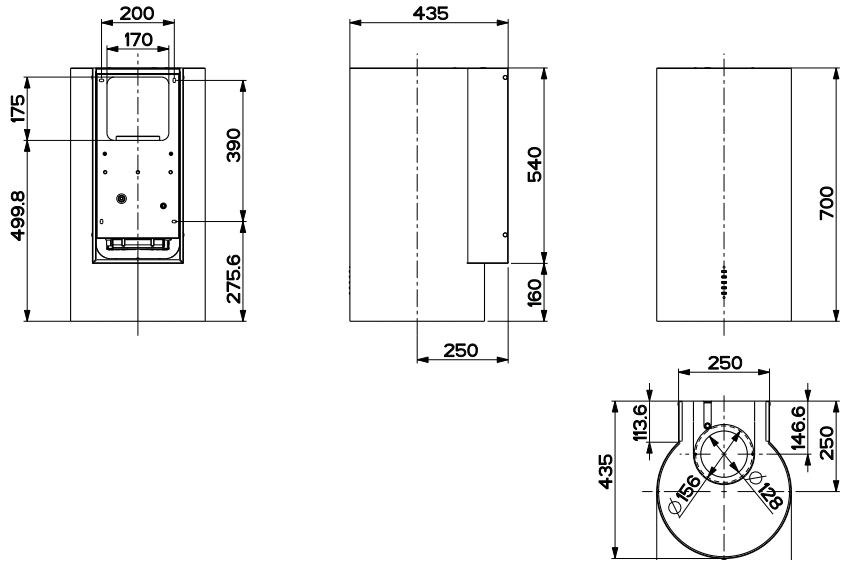

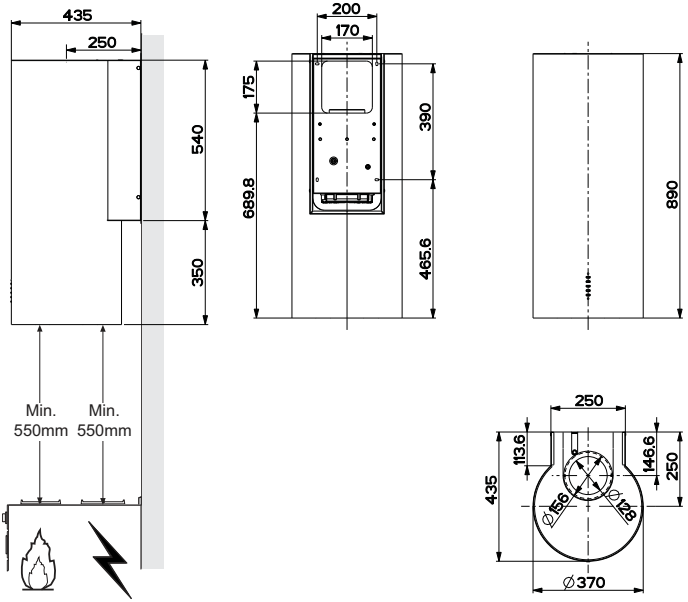

Komponendid

Viide	Kogus	Toote komponendid
1	1	Pliidikumm: juhikud, valgustid, filtrid
3	1	Pliidikummi tugi koos väljalaskegrupiga
7	1	PVC toru
8	1	Suunav võre
8c	1	Õhuväljundi siirdmik ø 120mm
9	1	Siirdmikäärik ø 150-120 mm
Viide	**Kogus**	**Paigalduskomponendid**
11	4	Väikesed tüüblid ø 10
12a	4	Kruvid 5 x 70
12b	4	Kruvid M4 x 15
12e	2	Kruvid 2,9 x 9,5
13	4	Kruvikork M4
	Kogus	**Dokumentatsioon**
	1	Kasutusjuhend

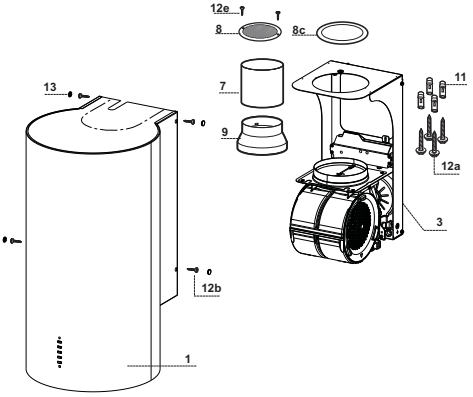

PAIGALDAMINE

Seina puurimine ja klambri kinnitamine

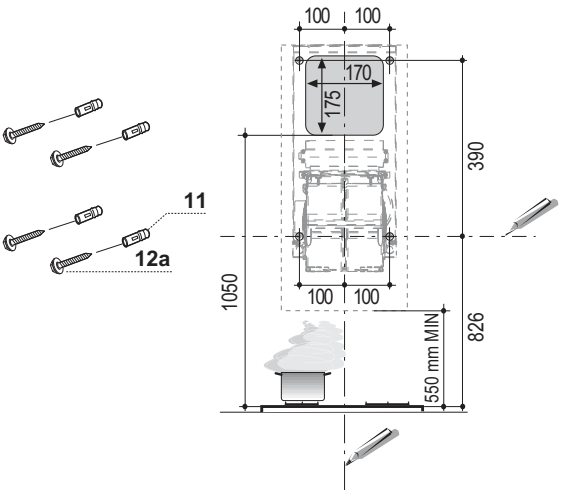

Pliidikummi retsirkuleeriva versiooni paigaldamisel tuleb arvestada, et pliidikummi ja ülemise piiraja (lagi või riiul) vahel peab olema vähemalt 8-10 cm vaba ruumi.

Joonistage seinale:
- Vertikaalne joon lae või ülemise piirajani, pliidikummi tulevase asukoha keskele.
- Horisontaalne joon minimaalselt 826 mm kõrgemale pliidi plaadist.
- Märkige, nagu näidatud, viitepunkt 100 mm vertikaalsest viitejoonest paremale.
- Korrake sama toimingut ka teisel poolel, kontrollides, et punktid on samal tasemel.
- Märkige, nagu näidatud, viitepunkt 390 mm horisontaalsest viitejoonest kõrgemale ja 100 mm vertikaalsest viitejoonest paremale.
- Korrake sama toimingut ka teisel poolel, kontrollides, et punktid on samal tasemel.
- Puurige märgitud punkte ø 10 mm puuriga.
- Sisestage tüüblid **11** aukudesse.

FTU 3807-P WXS 70H

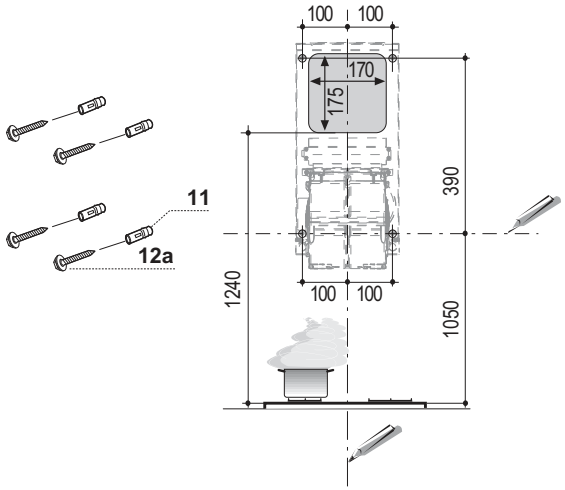

Pliidikummi retsikuleeriva versiooni paigaldamisel tuleb arvestada, et pliidikummi ja ülemise piiraja (lagi või riiul) vahel peab olema vähemalt 8-10 cm vaba ruumi.

Joonistage seinale:
- Vertikaalne joon lae või ülemise piirajani, pliidikummi tulevase asukoha keskele.
- Horisontaalne joon minimaalselt 1050 mm kõrgemale pliidi plaadist.
- Märkige, nagu näidatud, viitepunkt 100 mm vertikaalsest viitejoonest paremale.
- Korrake sama toimingut ka teisel poolel, kontrollides, et punktid on samal tasemel.
- Märkige, nagu näidatud, viitepunkt 390 mm horisontaalsest viitejoonest kõrgemale ja 100 mm vertikaalsest viitejoonest paremale.
- Korrake sama toimingut ka teisel poolel, kontrollides, et punktid on samal tasemel.
- Puurige märgitud punkte ø 10 mm puuriga.
- Sisestage tüüblid **11** aukudesse.

FTU 3807-P WXS 90H

Pliidikummi toe paigaldamine

- Toetage pliidikummi tugi **3** vastu seina ja kontrollige, et pliidikummi toe augud ühtiksid seina puuritud aukudega.
- Kinnitage pliidikummi tugi seina külge 4 lisatud kruviga **12a** (5 x 70).
- Kontrollige enne kruvide lõplikku pingutamist, et tugi oleks loodis. Alles pärast seda toimingut võib kruvid lõplikult pingutada.

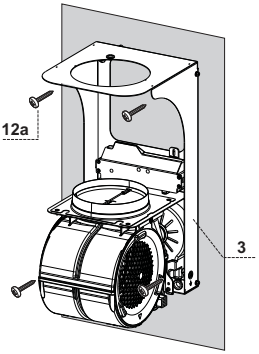

Õhuväljundi ühendus torustikuga versioonil

Torustikuga pliidikummi paigaldamisel, paigaldaja valikul, kasutatakse jäika või painduvat ø 150 või 120 mm toru, et ühendada pliidikumm õhuväljundi torustikuga. Toruühenduse saab teha pliidikummi ülaosale või tagaküljele.

ÕHUVÄLJUND PLIIDIKUMMI TAGAKÜLJEL

- Õhuväljundi puurimisel seina sisse, tuleb järgida seina puurimise lõigus toodud joonist.
- Kui ühendus tehakse ø 120 mm toruga, paigaldage siirdmikäärik **9** pliidikummi korpuse väljundile.
- Kinnitage toru piisava koguse toruklambritega. Neid ei ole lisatud pliidikummi komplektile.
- Eemaldage aktiivsöefilter, kui see on olemas.

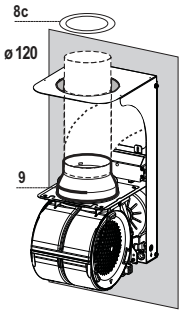

ÕHUVÄLJUND PLIIDIKUMMI ÜLAOSAS

- Kui pliidikummi ühendus õhuväljundi torustikuga tehakse ø 150 mm toruga, kasutage jäika või painduvat toru.
- Kui ühendus tehakse ø 120 mm toruga, paigaldage siirdmikäärik **9** pliidikummi korpuse väljundile.
- Kinnitage õhuväljundi siirdmik **8c** lisatud kruvidega koos pliidikummiga pliidikummi toe õhuväljundi augu külge.
- Ühendage pliidikumm torustiku külge jäiga või painduva toruga.
- Kinnitage toru piisava koguse toruklambritega. Neid ei ole lisatud pliidikummi komplektile.
- Eemaldage aktiivsöefilter, kui see on olemas.

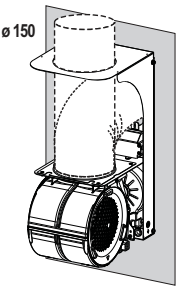

RETSIRKULATSIOONIGA VERSIOONI ÕHUVÄLJUND

- Paigaldage lisatud PVC toru **7** pliidikummi kattega väljundile.

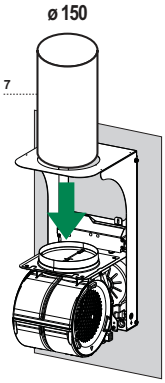

Pliidikummi korpuse paigaldamine

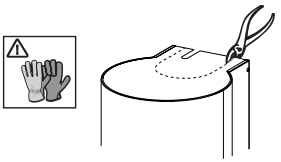

Toruga versioon

- Kui valitakse õhu väljundi ühendus pliidikummi ülaosas, tuleb eemaldada ettelõigatud osa.
- Asetage pliidikummi korpus toele ja kinnitage külgsuunas 4 kruviga **12b**.
- Katke kruvide pesad pliidikummile lisatud kruvikorkidega **13**.

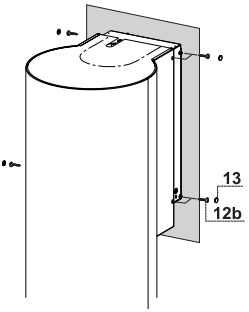

Retsirkulatsiooni versioon

- Eemaldage ettelõigatud osa.
- Asetage pliidikummi korpus toele ja kinnitage külgsuunas 4 kruviga **12b**.
- Katke kruvide pesad pliidikummile lisatud kruvikorkidega **13**.
- Asetage suunav võre **8** torule ja veenduge, et see on õigesti paigaldatud.
- Kinnitage suunav võre **8** pliidikummile lisatud kruvidega **12e**.
- Veenduge, et aktiivsöefiltrid on paigaldatud.

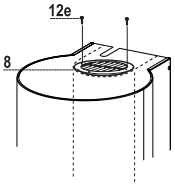

ELEKTRIÜHENDUS

- Ühendage pliidikumm võrgutoitega vähemalt 3 mm kontaktivahega kahepooluselise lülitiga.
- Avage valgustusseade, tõmmates sälgust.
- Eemaldage filtrid ükshaaval, surudes neid grupi tagaosa suunas ning samal ajal allapoole tõmmates.
- Veenduge, et toitekaabli ühendus on õigesti sisestatud ventilaatori küljel olevasse pessa.
- Ühendage juhtimisühendus **Cmd**.
- Ühendage valgustite ühendus **Lux** valgustusseadme kaane taga oleva peasga.

- Paigaldage filtrid, veenduge, et käepide on nähtav välisküljel, ja valgustusseade.

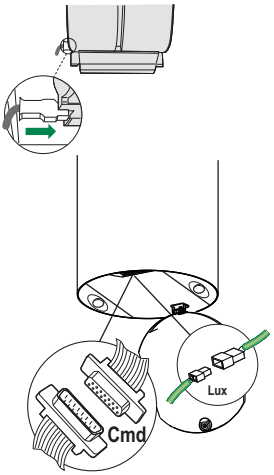

KASUTAMINE

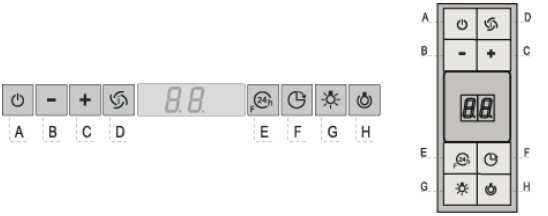

Juhtpaneel

Nupp	Funktsioon	Displei
A	Lülitab imemismootori sisse ja välja esimesel kiirusel.	Kuvab määratud kiiruse
B	Vähendab töökiirust.	Kuvab määratud kiiruse
C	Suurendab töökiirust.	Kuvab määratud kiiruse
D	Aktiveerib **intensiivse** kiiruse kõigilt teistelt kiirustelt, sealhulgas väljalülitatud mootorilt. See kiirus on seatud töötama 6 minutit, mille järel pöördub süsteem tagasi eelnevalt seatud kiirusele. Sobib maksimaalsete lõhnatasemete käsitsemiseks.	Kuvab **HI** ja järelejäänud aja kord sekundis.
	Aktiivsöefiltri häire sisse või välja lülitamiseks vajutage ja hoidke nuppu umbes 5 sekundit, kui kõik koormused (mootor ja valgustus) on väljalülitatud.	**FC+punkt** (2 vilgutust) – Häire sees. **FC+punkt** (1 vilgutus) – Häire väljas.
E	**24 h funktsioon** Lülitab imemismootori sisse esimesel kiirusel ning teostab ühe 10-minutilise imemise iga tunni järel.	Kuvab **24** ning punkt all paremal vilgub mootori töö ajal korra sekundis. See keelatakse nupule vajutamise teel.
	Filtrite häire rakendumisel saab häire lähtestada, vajutades ja hoides seda nuppu umbes 3 sekundit. Need näidud on nähtavad ainult siis, kui mootor on välja lülitatud.	**FF** vilgub kolm korda. Protseduuri lõpetamisel lülitub eelnevalt näidatud näit välja: **FG** tähistab metallist rasvafiltrite pesemise vajadust. Häire rakendub pärast pliidikummi 100 töötunni pikkust kasutamist. **FC** tähistab aktiivsöefiltrite vahetamise ning ka metallist rasvafiltrite pesemise vajadust. Häire rakendub pärast pliidikummi 200 töötunni pikkust kasutamist.
F	**Viivituse funktsioon** Aktiveerib automaatse väljalülituse 30-minutilise viivitusega. Sobib jääklõhnade täielikuks kõrvaldamiseks. Aktiveeritav igast positsioonist ning keelatakse nupule vajutamise või mootori välja lülitamise teel.	Kuvab töökiiruse ning all paremal asuv punkt vilgub korra sekundis.
	Kaugjuhtimise sisse või välja lülitamiseks vajutage ja hoidke nuppu umbes 5 sekundit, kui kõik koormused (mootor ja valgustus) on väljalülitatud.	**IR+punkt** (2 vilgutust) – Kaugjuhtimine sees. **IR+punkt** (1 vilgutus) – Kaugjuhtimine väljas.
G	Valgustussüsteemi sisse- ja väljalülitamine maksimaalsel intensiivsusel.	
H	Summutatud valgustuse sisse- ja väljalülitamine.	

HOOLDUS

KAUGJUHTIMINE (VABATAHTLIK)

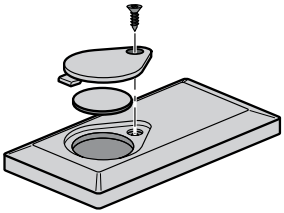

Seda seadet saab juhtida kaugjuhtimispuldiga, mille toiteks on CR2032 tüüpi 3 V patarei (ei ole kaasas).

- Ärge asetage kaugjuhtimispulti soojusallikate lähedusse.
- Ärge visake patareisid tavapäraste jäätmete hulka, need tuleb panna spetsiaalsetesse mahutitesse.

Paneelide puhastamine

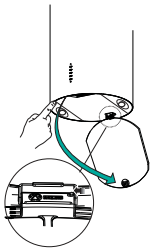

- Avamiseks tõmmake paneeli.
- Ühendage paneel pliidikummi katte küljest lahti, liigutades kinnitustihvti kangi.
- Paneeli ei tohi kunagi pesta nõudepesumasinas.
- Puhastage väliskülge niiske lapi ja neutraalse vedela puhastusvahendiga.
- Puhastage sisekülg samuti niiske lapi ja neutraalse puhastusainega; ärge kasutage märgasid lappe või švamme ega veejugasid; ärge kasutage abrasiivseid aineid.

Metallist rasvafiltrid

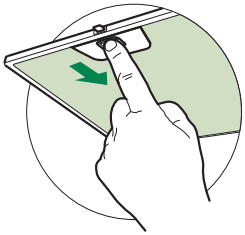

Neid saab pesta nõudepesumasinas ning tuleb puhastada alati, kui displeile ilmub märk **FG** või vähemalt kord iga 2 kasutuskuu järel või eriti intensiivse kasutamise korral sagedamini.

Häiresignaali lähtestamine

- Lülitage valgustus ja imemismootor välja, seejärel keelake 24 h funktsioon, kui see on lubatud.
- Vajutage nuppu **E** (vt lõiku Kasutamine).

Filtrite puhastamine

- Avage mugavuspaneelid, tõmmates süvendist.
- Eemaldage filtrid ükshaaval, surudes neid seadme tagaosa suunas ning samal ajal allapoole tõmmates.
- Peske filtrid ilma neid painutamata ning laske neil enne tagasi paigaldamist täielikult kuivada. (Kui filtri pind muudab aja möödudes värvi, ei ole sellel absoluutselt mingit mõju filtri enese tõhususele.)
- Paigaldage tagasi, hoolitsedes selle eest, et käepide oleks suunatud ettepoole.
- Sulgege mugavuspaneelid.

Aktiivsöefilter (retsirkulatsiooniga versioon)

Seda ei saa pesta ega regenereerida ning see tuleb vahetada, kui displeile ilmub sümbol **FC** või hiljemalt iga 4 kuu järel. Aktiveeritud häiresignaal ilmub ainult juhul, kui imemismootor on sisse lülitatud.

Häiresignaali aktiveerimine

- Retsirkulatsiooniga pliidikummi versioonidel saab filtri küllastushäire aktiveerida paigaldamisel või kunagi hiljem.
- Lülitage valgustus ja imemismootor välja.
- Vajutage **D** ja hoidke seda **ligikaudu 5 sekundit**:
  - Sõnum **FC+punkt** vilgub kaks korda, aktiivsöefiltri küllastushäire **AKTIVEERITUD**.
  - Sõnum **FC+punkt** vilgub ühe korra, aktiivsöefiltri küllastushäire **DEAKTIVEERITUD**.

AKTIIVSÖEFILTRI VAHETAMINE

Häiresignaali lähtestamine

- Lülitage valgustus ja imemismootor välja, seejärel keelake 24 h funktsioon, kui see on lubatud.
- Vajutage nuppu **E** (vt lõiku Kasutamine).

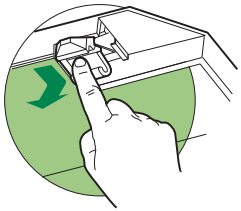

Filtri vahetamine

- Avage mugavuspaneelid, tõmmates süvendist.
- Eemaldage metallist rasvafiltrid.
- Eemaldage küllastunud aktiivsöefilter, vabastades kinnituskonksud.
- Paigaldage uus filter ja kinnitage see õigesse asendisse.
- Paigaldage tagasi metallist rasvafiltrid.
- Sulgege mugavuspaneelid.

Valgustusseade

- Vahetamiseks võtke ühendust tehnilise toega. ("Ostmiseks võtke ühendust tehnilise toega")

VARNOSTNE INFORMACIJE

ⓘ Zaradi lastne varnosti in za pravilno delovanje naprave priporočamo, da pred namestitvijo in prvo uporabo pozorno preberete ta priročnik. Ta navodila vedno shranjujte skupaj z napravo, tudi v primeru, da jo odstopite ali predate tretji osebi. Pomembno je, da uporabniki poznajo vse značilnosti delovanja in varnosti naprave.

⚠ Kable naj priključi usposobljen tehnik.

- Proizvajalec ne prevzema odgovornosti za morebitno škodo zaradi nepravilne namestitve ali uporabe.
- Najmanjša varnostna razdalja med kuhalno površino in napo za izsesavanje zraka mora biti 650 milimetrov (nekatere modele je mogoče namestiti nižje; glejte poglavje, ki se nanaša na velikosti in mere namestitve).
- Če je v navodilih za namestitev naprave za kuhanje na plin določeno, da je potrebna večja razdalja od zgoraj navedene, je treba upoštevati navodila.
- Prepričajte se, da napetost v vašem električnem omrežju ustreza vrednosti, ki je navedena na tablici s podatki v notranjosti nape.
- Naprave za izklop morajo biti nameščene v nepremično napravo, in sicer v skladu s predpisi glede sistemov kabelske napeljave.
- Pri napravah razreda I preverite, ali ima napajalno omrežje v hiši ustrezno ozemljitev.
- Napo priključite na cev za odvajanje dima premera najmanj 120 mm. Cev naj bo čim krajša.
- Upoštevati morate vse predpise, ki zadevajo izpuste zraka.
- Nape ne priključujte na dimniške vode za odvod dima, ki nastane pri izgorevanju (npr. v kotlu, kaminu itd.).

- Če napo uporabljate skupaj z neelektričnimi napravami (npr. plinskimi napravami), morate zagotoviti zadostno stopnjo prezračevanja prostora, da bi preprečili povratni tok izpušnih plinov. Kadar se kuhinjska napa uporablja skupaj z napravami, ki jih ne napaja električni tok, negativni tlak v prostoru ne sme presegati vrednosti 0,04 mbar, da napi preprečimo vsesavanje dima v prostor.
- Zrak ne sme biti speljan v cev za odvajanje dima naprav za izgorevanje, ki se ne napajajo na plin ali na drugo gorivo.
- Poškodovan napajalni kabel mora zamenjati proizvajalec ali tehnik servisne službe proizvajalca.
- Vtič priključite v vtičnico, ki je skladna z veljavnimi standardi in na dosegljivem mestu.
- Glede tehničnih in varnostnih ukrepov, ki jih je potrebno sprejeti za izpust dimov, je treba natančno spoštovati predpise, ki jih določajo lokalni organi.

⚠ **OPOZORILO:** preden namestite napo, odstranite zaščitno folijo.

- Uporabite samo najbolj ustrezne vijake in dele za napo.

⚠ **OPOZORILO:** če vijakov ali pritrdilnih elementov ne namestite v skladu s temi navodili, lahko pride do električnega udara.

- Ne glejte direktno z optičnimi napravami (daljnogled, povečevalno steklo ...).
- Pod napo ne pripravljajte flambiranih jedi, saj lahko pride do požara.
- Otroci, mlajši od 8 let, in osebe z zmanjšanimi psihičnimi, fizičnimi ali čutilnimi sposobnostmi ali z nezadostnimi izkušnjami in znanjem, smejo uporabljati napravo le, če so pod nadzorom odgovornih oseb in če so bili poučeni glede varne uporabe naprave in z njo povezanih tveganj. Zagotovite, da se otroci ne bodo igrali z napravo. Otroci ne smejo izvajati čiščenja in vzdrževanja, razen če so pod nadzorom odgovornih oseb.
- Nadzorujte otroke in zagotovite, da se ne bodo igrali z napravo.

- Naprave ne smejo uporabljati osebe (vključno z otroki) z zmanjšanimi psihičnimi, fizičnimi ali čutilnimi sposobnostmi ali z nezadostnimi izkušnjami in znanjem, razen če jih pri tem ne vodi in pozorno nadzoruje oseba.

⚠ Dostopni deli se lahko med uporabo kuhalnih naprav močno segrejejo.

- Po navedenem časovnem obdobju očistite in/ali zamenjajte filtre (tveganje požara). Glejte odstavek Vzdrževanje in čiščenje.
- Prostor mora biti ustrezno prezračevan, če se napa uporablja istočasno z napravami na plin ali na druga goriva (ne velja za naprave, ki izključno dovajajo zrak v prostor).

- Simbol na izdelku ali embalaži označuje, da se izdelek ne sme odlagati med običajne gospodinjske odpadke. Izdelek, ki ga želite odstraniti, oddajte v ustrezen zbirni center za recikliranje električnih in elektronskih komponent. Z zagotovitvijo pravilne odstranitve tega izdelka pripomorete k preprečevanju možnih neželenih posledic, ki bi jih neprimerno odlaganje imelo za okolje in zdravje ljudi. Za podrobnejše informacije o recikliranju tega izdelka se obrnite na lokalno skupnost, lokalno službo za odstranjevanje odpadkov ali trgovino, kjer ste kupili izdelek.

ZNAČILNOSTI

Dimenzije

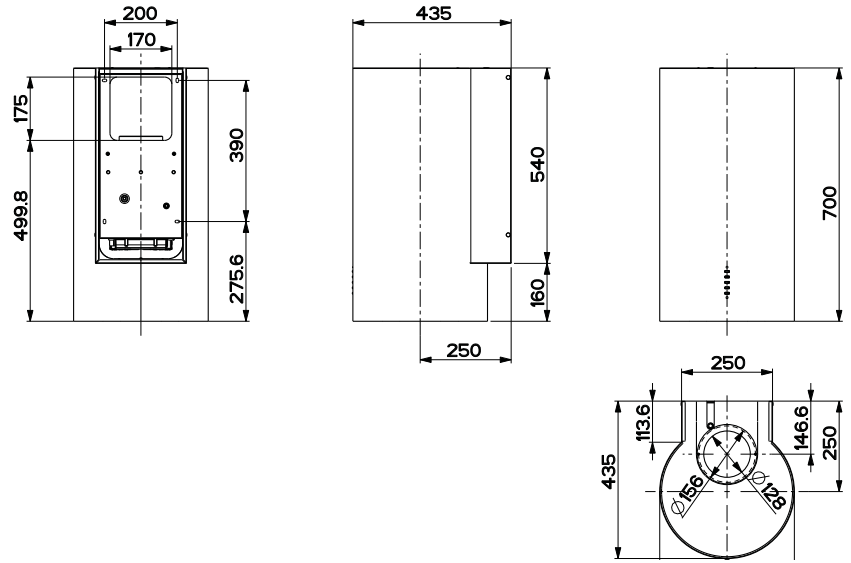

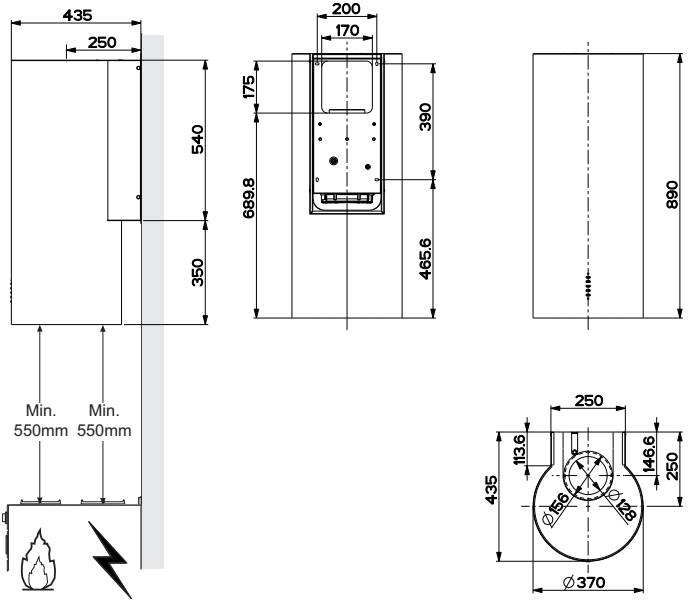

Sestavni deli

Ref.	Kol.	Sestavni deli izdelka
1	1	Napa je opremljena z: Upravljalnimi gumbi, žarnico, filtri
3	1	Podporo nape, opremljeno s sestavom za izsesavanje
7	1	Cevjo iz PVC
8	1	Rešetko
8c	1	Redukcijo za izhod zraka ř 120 mm
9	1	Redukcijske prirobnice ř 150-120 mm
Ref.	**Kol.**	**Sestavni deli za priključitev**
11	4	Vložki ř 10
12a	4	Vijaki 5 x 70
12b	4	Vijaki M4 x 15
12e	2	Vijaki 2,9 x 9,5
13	4	Pokrov za vijake M4
	Kol.	**Dokumentacija**
	1	Navodila za uporabo

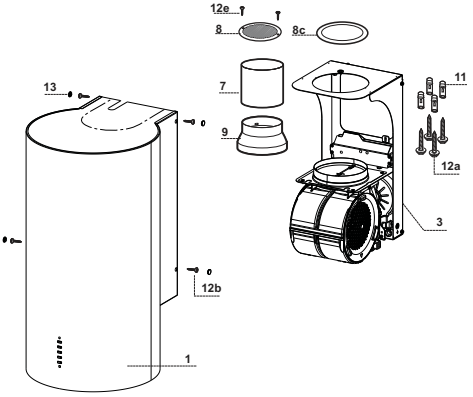

NAMESTITEV

Preluknjanje stene

Zaradi težavnosti namestitve je priporočeno, da to delo opravita vsaj dve osebi.

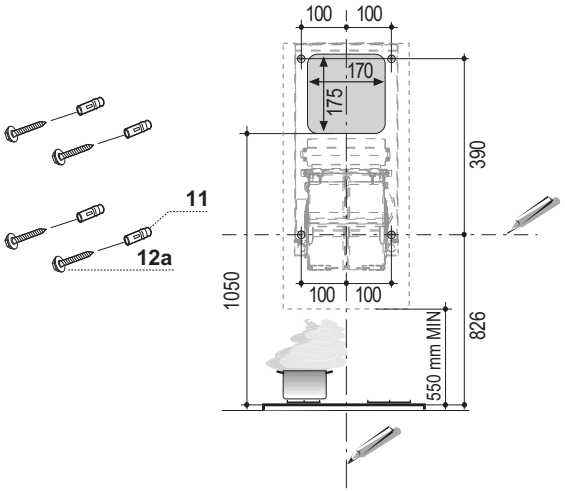

Pri nameščanju nape modela za filtriranje zraka upoštevajte, da mora biti nad napo vsaj 8-10 cm prostora od zgornjega roba (stropa ali konzole).

stena:

- navpično črto do stropa ali do zgornjega roba, in sicer po sredinski površini, kjer bo nameščena napa;
- vodoravno črto: najmanj 826 mm nad kuhalno površino.
- Označite referenčno točko 100 mm stran od desne navpične linije, kakor je prikazano.
- Enako označite nasprotno stran in preverite, da sta strani poravnani.
- Označite referenčno točko 390 mm nad vodoravno linijo in 100 mm na desni strani navpične linije, kakor je prikazano.
- Enako označite nasprotno stran in preverite, da sta strani poravnani.
- Preluknjajte ø 10 mm označene točke.
- Vstavite vložke **11** v luknje.

FTU 3807-P WXS 70H

Preluknjanje stene

Priporočeno je, da nameščanje opravljata vsaj dve osebi.

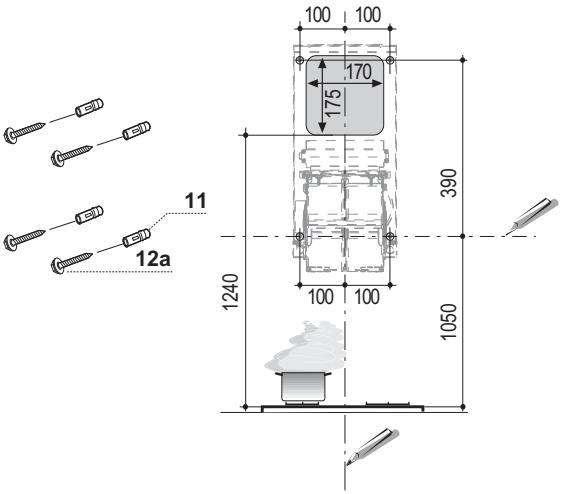

Če nameščate napo modela za filtriranje, upoštevajte, da mora biti med napo in zgornjim robom (stropa ali podstavka) vsaj 8-10 cm razdalja.

Na steni označite:

- Navpično črto do stropa ali do zgornjega roba, in sicer po sredinski površini, kjer bo nameščena napa;
- vodoravno črto: najmanj 1.050 mm nad kuhalno površino.
- Označite referenčno točko z razdaljo 100 mm na desni strani navpične črte, kakor prikazuje slika.
- Enako označite nasprotno stran in preverite naravnanost.
- Označite referenčno točko z razdaljo 390 mm nad vodoravno črto na desni strani navpične črte, kakor prikazuje slika.
- Enako označite nasprotno stran in preverite naravnanost.
- Preluknjajte ø 10 mm označene točke.
- Vstavite vložke **11** v luknje.

FTU 3807-P WXS 90H

Namestitev podpore nape

- Podporo nape **3** prislonite na steno in naravnajte luknje na podpori s tistimi na steni.
- Podporo pritrdite na steno s pomočjo 4 priloženih vijakov **12a** (5 x 70).
- Preden privijete vijake do konca, naravnajte podporo.

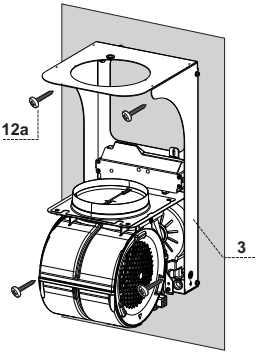

Priključitev izhoda za zrak, model za izsesavanje

Za namestitev modela za izsesavanje priključite napo na odvodne cevi, tako da namestite trdo ali upogljivo cev ř 150 ali 120 mm, po izbiri. Cev je lahko izpeljana z zgornje ali zadnje strani nape.

ZADNJI IZHOD

- Pri izvrtanju luknje za odvod zraka upoštevajte skico iz odstavka o preluknjaju stene.
- Če namestite cev ř 120 mm, vstavite redukcijsko prirobnico **9** na odprtino nape.
- Pritrdite cev z ustreznimi fiksirnimi trakovi. Potrebni material ni priložen.
- Odstranite morebitne filtre z aktivnim ogljem.

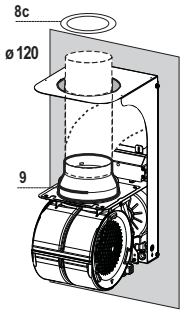

ZGORNJI IZHOD

- Za priključitev na cev ø 150 mm povežite napo z izhodnimi cevmi s pomočjo fiksne ali upogljive cevi.
- Per collegamento con tubo ř120 mm, inserire la Flangia di riduzione **9** sull'Uscita del Corpo Cappa.
- Avvitare la riduzione uscita aria **8c** sul foro di uscita del supporto cappa utilizzando le viti in dotazione.
- Collegare la Cappa alla tubazione di uscita per mezzo di un tubo rigido o flessibile.
- Fissare il tubo con adeguate fascette stringitubo. Il materiale occorrente non č in dotazione.
- Togliere eventuali Filtri Antiodore al Carbone attivo.

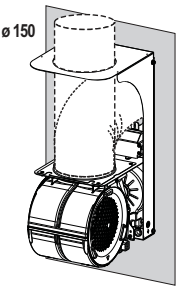

IZHOD ZA ZRAK MODELA ZA FILTRIRANJE

- Vstavite priloženo cev iz pvc **7** v odprtino nape

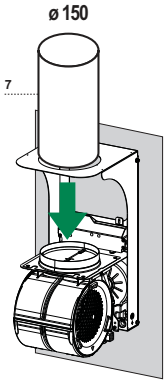

Namestitev nape

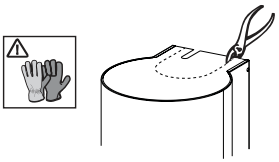

Model za izsesavanje

- Če ste izbrali izhod za zrak na zgornjem delu nape, morate predhodno izrezan kos odstraniti.
- Napo prislonite na podporo in jo pritrdite s strani s pomočjo 4 vijakov **12b.**
- Vijake pokrijte s priloženimi pokrovi **13.**

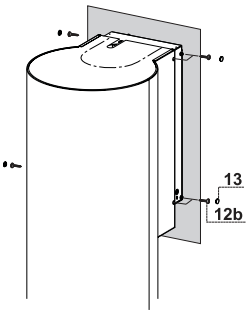

Model za filtriranje zraka

- Odstranite predhodno izrezan kos.
- Napo prislonite na podporo in jo pritrdite s strani s pomočjo 4 vijakov **12b.**
- Vijake pokrijte s priloženimi pokrovi **13.**
- Rešetko **8** položite na cev in preverite, da je pravilno nameščena.
- Privijte rešetko **8** s pomočjo priloženih vijakov **12e**.
- Prepričajte se, da je vstavljen filter z aktivnim ogljem.

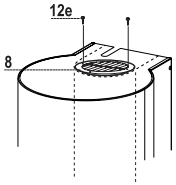

ELEKTRIČNA PRIKLJUČITEV

- Napo priključite na napajalno mrežo, tako da postavite bipolarno stikalo, pri čemer naj bo odprtina spojev najmanj 3 mm.
- Odprite sestav osvetljave, tako da povlečete za namenski vrez
- Snemite filter, tako da ga potisnete nazaj proti sistemu in hkrati navzdol.
- Prepričajte se, da je konektor napajalnega kabla pravilno vstavljen v vtičnico aspiratorja
- Povežite konektor upravljalnih gumbov **Cmd**.
- Priključite konektor luči **Lux** v namenski priključek, ki se nahaja za pokrovom osvetljave.

- Ponovno namestite protimaščobni filter, zatem pa še sestav osvetljave.

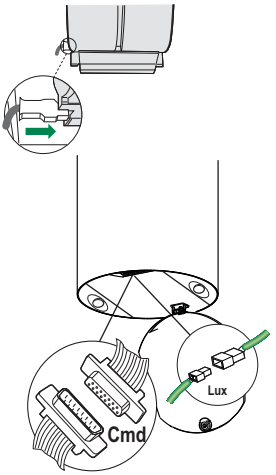

UPORABA

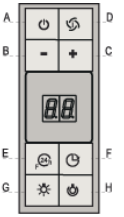

Nadzorna plošča

Tipka	Funkcija	Prikazovalnik
A	Vklopi in izklopi motor za izsesavanje z najnižjo hitrostjo.	Prikaže nastavljeno hitrost.
B	Zmanjša hitrost delovanja.	Prikaže nastavljeno hitrost.
C	Poveča hitrost delovanja.	Prikaže nastavljeno hitrost.
D	Vklopi **Intenzivno** hitrost s katere koli trenutne stopnje hitrosti, tudi če je motor ugasnjen; s to hitrostjo bo napa delovala 6 minut, nato pa se bo sistem vrnil na hitrost, ki je bila predhodno nastavljena. Primerna za filtriranje velikih količin dima, ki nastajajo pri kuhanju.	Izmenično prikazuje **HI** in preostali čas s frekvenco ene sekunde.
	Če držite gumb pritisnjen za približno 5 sekund, medtem ko so vse obremenitve izključene (motor + luč), se vklopi/izklopi alarm filtrov na aktivno oglje.	**FC+Pika** (2 utripa) – vključen alarm. **FC+Pika** (1 utrip) – izključen alarm.
E	**Funkcija 24H** Vključi motor na najnižjo hitrost in omogoča vsesavanje 10 minut vsako uro.	Prikazuje **24**, pika na spodnji desni strani pa med delovanjem motorja utripa s frekvenco ene sekunde. S pritiskom tipke se izključi.
	Pri vključenem alarmu za filtre se s pritiskom gumba za 3 sekunde ponastavi alarm. Ti signali so vidni samo pri ugasnjenem motorju.	Trikrat utripne znak **FF**. Po končanem postopku oznaka, ki je bila prej vidna, ugasne: **FG** opozarja na potrebo po pranju protimaščobnih kovinskih filtrov. Alarm začne delovati po 100 urah dejanskega delovanja nape. **FC** opozarja na potrebo po menjavi filtrov z aktivnim ogljem in potrebo po pranju kovinskih protimaščobnih filtrov. Alarm začne delovati po 200 urah dejanskega delovanja nape.
F	**Funkcija časovnega zamika** Aktivira samodejni izklop z zakasnitvijo 30 minut. Primerno za odpravljanje preostalih vonjav. Lahko se vključi z vseh stopenj, izključi pa s pritiskom gumba ali izklopom motorja.	Prikazuje hitrost delovanja, pika na spodnji desni strani pa utripa s frekvenco ene sekunde.
	Če držite tipko pritisnjeno za približno 5 sekund, medtem ko so vse obremenitve izključene (motor + luč), se vklopi/izklopi daljinec.	**IR+pika** (2 utripa) – vključen daljinec. **IR+pika** (1 utrip) – izključen daljinec.
G	Vključi in izključi osvetljavo pri največji moči.	
H	Vklopi in izklopi razsvetljavo v načinu nežne svetlobe.	

VZDRŽEVANJE

DALJINSKI UPRAVLJALNIK (PO IZBIRI)

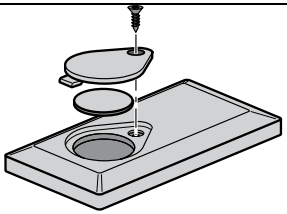

To napravo je mogoče upravljati z daljinskim upravljalnikom, ki ga napaja 3-V baterija tipa CR2032 (ni priložena).

- Daljinskega upravljalnika ne odlagajte blizu virov toplote.
- Baterij ne odstranjujte v okolje, ampak jih odvrzite v ustrezne zbiralnike.

Čiščenje zaščitnih mrež

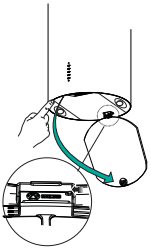

- Potegnite zaščitno mrežo, da jo odprete.
- Odstranite ploščo tako, da premaknete ročico za pritrditev.
- Zaščitne mreže ne smete nikoli prati v pomivalnem stroju.
- Očistite zunanjo stran z vlažno krpo in nevtralnim tekočim detergentom.
- Notranjost ravno tako očistite z vlažno krpo in nevtralnim detergentom; ne uporabljajte mokre krpe ali gobice ali curkov vode; ne uporabljajte grobih snovi.

- Ko ste to zaključili, zataknite ploščo nazaj v napo in zaprite tako, da obrnete gumb v nasprotno smer.

Kovinski protimaščobni filtri

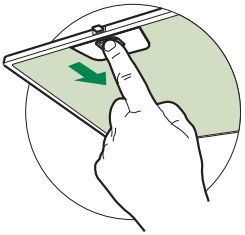

Lahko jih operete tudi v pomivalnem stroju, filtre je treba oprati, kadar se na zaslonu prikaže **FG** ali vsaj približno vsaka dva meseca pri normalni uporabi, pogosteje pa v primeru zelo intenzivne uporabe.

Ponastavite alarmni signal

- Ugasnite luči, izklopite motor za izsesavanje in izključite funkcijo 24 ur, če je ta vključena.
- Pritisnite tipko **E** (Glejte odstavek Uporaba).

Čiščenje filtrov

- Odprite Confort ploščo, tako da povlečete za režo, ki je temu namenjena.
- Odstranite filtre drugega za drugim, tako da jih potisnete v zadnji del sestava in hkrati vlečete navzdol.
- Operite filtre in pazite, da jih ne prepognete; osušite jih, preden jih znova namestite. (Morebitna sprememba barve površine filtra, ki se pojavi sčasoma, ne zmanjšuje njegove učinkovitosti.)
- Med nameščanjem filtrov držite ročico obrnjeno proti zunanji vidni strani.
- Zaprite Confort ploščo.

Filtri proti vonjavam z aktivnim ogljem (model s filtriranjem)

Filter se ne opere ali obnavlja, zamenjati ga je treba, ko se na prikazovalniku prikaže oznaka **FC** ali vsaj vsake 4 mesece. Če je alarm predhodno vključen, se sproži samo, kadar je vključen motor za izsesavanje.

Vključitev alarmnega signala

- Pri napah modela s filtriranjem zraka se alarmna signalizacija za zamašenost filtrov aktivira, ko se napa priključi ali pozneje.
- Izklopite luči in motor za izsesavanje.
- Pritisnite tipko **D** za približno 5 sekund:
  - 2 Utripa napisa **FC+Pika** -- Alarm za zamašenost filtra na aktivno oglje **VKLJUČEN**.
  - 1 Utrip napisa **FC+Pika** -- Alarm za zamašenost filtra na aktivno oglje **IZKLJUČEN**.

MENJAVA

Ponastavitev alarmnega signala

- Ugasnite lučke in motor nape, če je vključena funkcija 24-urnega delovanja, jo izključite.
- Pritisnite tipko **E** (Glejte odstavek Uporaba).

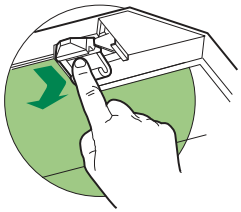

Menjava filtra

- Odprite ploščo sesalnika, tako da jo povlečete proti sebi.
- Odstranite protimaščobni filter
- Odstranite zasičen filter proti vonjavam z aktivnim ogljem, tako da ga snamete z ustreznih spojk.
- Ponovno namestite protimaščobne filtre.
- Zaprite Comfort plošče.

Osvetljava

- Za zamenjavo se obrnite na Tehnično pomoč. ("Za nakup se obrnite na tehnično pomoč").

Franke S.p.a.
Via Pignolini,2
37019 Peschiera del Garda (VR)
www.franke.it

991.0575.564_ver1 190121 - D000000005596_00