FRANKE

GB **Instructions for use and installation**
Cooker Hood

IT **Istruzioni per l'uso e l'installazione**
Cappa

FR **Mode d'emploi et installation**
Hotte de Cuisine

DE **Bedienungsanleitung und Installation**
Dunstabzugshaube

TR **Kullanım ve montaj talimatları**
Davlumbaz

RO **Libret de Instrucțiuni**
Cartier

UK **Інструкція з експлуатації і встановлення**
Витяжка

FSN 908 BK A - FSN 908 WH A
FSN 908 BK A-BRAZIL

INDEX

EN

RECOMMENDATIONS AND SUGGESTIONS 4
CHARACTERISTICS 7
INSTALLATION 8
USE 11
MAINTENANCE 12

INDICE

IT

CONSIGLI E SUGGERIMENTI 14
CARATTERISTICHE 17
INSTALLAZIONE 18
USO 21
MANUTENZIONE 22

SOMMAIRE

FR

CONSEILS ET SUGGESTIONS 24
CARACTERISTIQUES 27
INSTALLATION 28
UTILISATION 31
ENTRETIEN 32

INHALTSVERZEICHNIS

DE

EMPFEHLUNGEN UND HINWEISE 34
CHARAKTERISTIKEN 37
MONTAGE 38
BEDIENUNG 41
WARTUNG 42

İÇERIKLER

TR

TAVSİYELER VE ÖNERİLER 44
ÖZELLIKLER 47
MONTAJ 48
KULLANIM 51
BAKIM 52

CUPRINS

RO

RECOMANDĂRI ŞI SUGESTII 54
CARACTERISTICI 57
INSTALAREA 58
UTILIZARE 61
ÎNTREȚINERE 62

ІНДЕКС

UA

РЕКОМЕНДАЦІЇ ТА ПОРАДИ 64
ХАРАКТЕРИСТИКИ 67
ВСТАНОВЛЕННЯ 68
ВИКОРИСТАННЯ 71
ОБСЛУГОВУВАННЯ 72

RECOMMENDATIONS AND SUGGESTIONS

⚠ The Instructions for Use apply to several versions of this appliance. Accordingly, you may find descriptions of individual features that do not apply to your specific appliance.

INSTALLATION

- The manufacturer will not be held liable for any damages resulting from incorrect or improper installation.
- The minimum safety distance between the cooker top and the extractor hood is 650 mm (some models can be installed at a lower height, please refer to the paragraphs on working dimensions and installation).
- Check that the mains voltage corresponds to that indicated on the rating plate fixed to the inside of the hood.
- For Class I appliances, check that the domestic power supply guarantees adequate earthing.
  Connect the extractor to the exhaust flue through a pipe of minimum diameter 120 mm. The route of the flue must be as short as possible.
- Do not connect the extractor hood to exhaust ducts carrying combustion fumes (boilers, fireplaces, etc.).

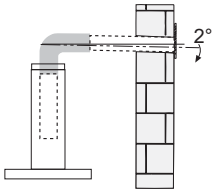

- If the extractor is used in conjunction with non-electrical appliances (e.g. gas burning appliances), a sufficient degree of aeration must be guaranteed in the room in order to prevent the backflow of exhaust gas. The kitchen must have an opening communicating directly with the open air in order to guarantee the entry of clean air. When the cooker hood is used in conjunction with appliances supplied with energy other than electric, the negative pressure in the room must not exceed 0,04 mbar to prevent fumes being drawn back into the room by the cooker hood.

- The air must not be discharged into a flue that is used for exhausting fumes from appliances burning gas or other fuels (not applicable to appliances that only discharge the air back into the room).
- In the event of damage to the power cable, it must be replaced by the manufacturer or by the technical service department, in order to prevent any risks.

- If the instructions for installation for the gas hob specify a greater distance specified above, this has to be taken into account. Regulations concerning the discharge of air have to be fulfilled.
- Use only screws and small parts in support of the hood.
  Warning: Failure to install the screws or fixing device in accordance with these instructions may result in electrical hazards.
- Connect the hood to the mains through a two-pole switch having a contact gap of at least 3 mm.

USE

- The extractor hood has been designed exclusively for domestic use to eliminate kitchen smells.
- Never use the hood for purposes other than for which it has been designed.
- Never leave high naked flames under the hood when it is in operation.
- Adjust the flame intensity to direct it onto the bottom of the pan only, making sure that it does not engulf the sides.
- Deep fat fryers must be continuously monitored during use: overheated oil can burst into flames.
- Do not flambè under the range hood; risk of fire.

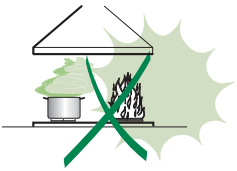

- This appliance can be used by children aged from 8 years and above and persons with reduced physical, sensory or mental capabilities or lack of experience and knowledge if they have been given supervision or instruction concerning use of the appliance in a safe way and understand the hazards involved. Children shall not play with the appliance. Cleaning and user maintenance shall not be made by children without supervision.
- This appliance is not intended for use by persons (including children) with reduced physical, sensory or mental capabilities, or lack of experience and knowledge, unless they have been given supervision or instruction concerning use of the appliance by a person responsible for their safety.

- “**CAUTION**: Accessible parts may become hot when used with cooking appliances.”

MAINTENANCE

- Switch off or unplug the appliance from the mains supply before carrying out any maintenance work.
- Clean and/or replace the Filters after the specified time period (Fire hazard).
- The Grease filters must be cleaned every 2 months of operation, or more frequently for particularly heavy usage, and can be washed in a dishwasher.
- The Activated charcoal filter is not washable and cannot be regenerated, and must be replaced approximately every 4 months of operation, or more frequently for particularly heavy usage.
- "Failure to carry out cleaning as indicated will result in a fire hazard".
- Clean the hood using a damp cloth and a neutral liquid detergent.

The symbol on the product or on its packaging indicates that this product may not be treated as household waste. Instead it shall be handed over to the applicable collection point for the recycling of electrical and electronic equipment. By ensuring this product is disposed of correctly, you will help prevent potential negative consequences for the environment and human health, which could otherwise be caused by inappropriate waste handling of this product. For more detailed information about recycling of this product, please contact your local city office, your household waste disposal service or the shop where you purchased the product.

CHARACTERISTICS

Dimensions

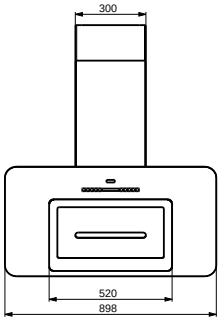

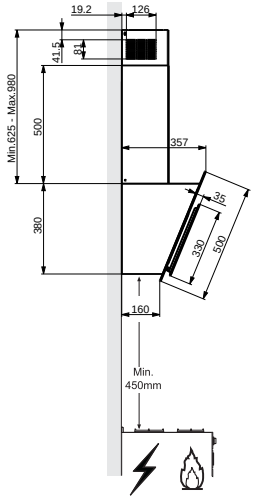

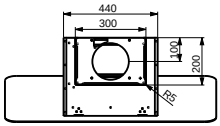

Components

Ref.	Q.ty	Product Components
1	1	Hood Body, complete with: Controls, Light, Blower, Filters
2.1	1	Upper Section
2.2	1	Lower Section
9	1	Flange
14.1	2	Air Outlet Connection Extension
15	1	Air Outlet Connection
Ref.	**Q.ty**	**Installation Components**
7.2.1	2	Upper Chimney Section Fixing Brackets
7.3	1	Air Outlet Connection Support
11	6	Wall Plugs
11a	2	Wall Plugs SB 12/10
12a	6	Screws 4,2 x 44,4
12c	6	Screws 2,9 x 6,5
	Q.ty	**Documentation**
	1	Instruction Manual

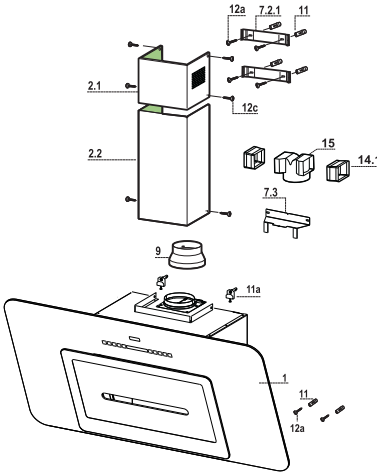

INSTALLATION

Wall drilling and bracket fixing

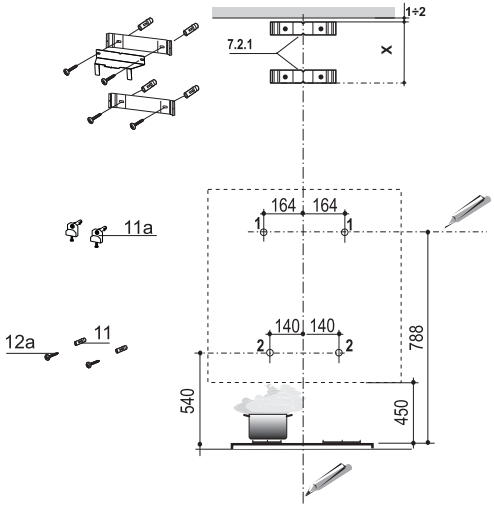

As a first step, proceed with the following drawings:

- a vertical line up to the ceiling or up to the upper limit, at the centre of the area in which the hood is to be fitted;
- a horizontal line at a minimum 788 mm above the cooker top.
- Mark a point **(1)** on the horizontal line, 164 mm to the right of the vertical reference line.
- Repeat this operation on the other side, checking that the two marks are levelled.
- Mark a reference point **(2)** as indicated at 140 mm from the vertical reference line and 540 mm above the cooker top.
- Repeat this operation on the other side, checking that the two marks are levelled.
- Drill at the marked points **(1)**, using a ø 12 mm drill bit.
- Drill at the marked points **(2)** using a ø 8 mm drill bit.
- Insert the bracket plugs **11a** into the holes (**1)** and tighten the screws.
- Insert plug **11** into holes **(2)**.

- Place bracket **7.2.1** on the wall, about 1-2 mm from the ceiling or from the upper limit, aligning the centre (notch) with the vertical reference line.
- Mark the wall at the centres of the bracket holes.
- Place the bracket **7.2.1** on the wall at X mm below the first bracket (X = height of the upper chimney section), aligning the centre (notch) with the vertical line.
- Mark the wall at the centres of the bracket holes.
- Drill ø 8 mm holes at all the marked centre points.
- Insert the wall plugs **11** in the holes.
- Fix the lower bracket **7.2.1** using the **12a** screws (4,2 x 44,4) supplied.
- Fix the upper bracket **7.2.1** and the air outlet connection support **7.3** together using the 2 screws **12a** (4,2 x 44,4) supplied.

Fitting the hood body

- Open the doors/the door (See section Open Panels).
- Remove the Metal grease filters using the handles provided.
- Adjust the two screws **Vr**, in the brackets **11a,** so that they are at the start of their travel.
- Hook the hood body to the two brackets **11a**.
- From the inside of the hood body, turn screws **Vr** to level the hood body itself.
- Fasten the safety screw **12a**.
- Close the doors/the door again.

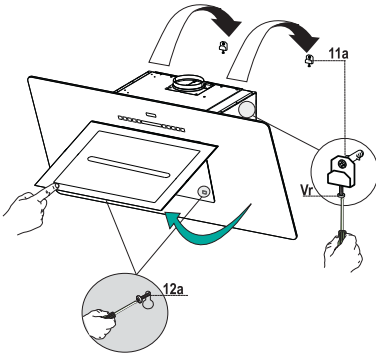

Connections

DUCTED VERSION AIR EXHAUST SYSTEM

When installing the ducted version, connect the hood to the chimney using either a flexible or rigid pipe ø 150 or 120 mm, the choice of which is left to the installer.

- To install a ø 120 mm air exhaust connection, insert the reducer flange 9 on the hood body outlet.
- Fix the pipe in position using sufficient pipe clamps (not supplied).
- Remove any activated charcoal filters.

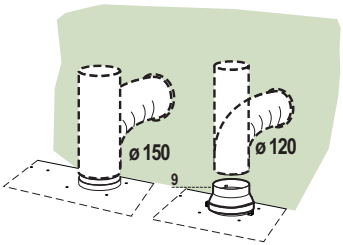

RECIRCULATION VERSION AIR OUTLET

- Insert the connection extension pieces laterally **14.1** in connection **15.**
- Insert the Connector **15** into the Support bracket **7.3** and fix it with a screw.
- Make sure that the outlet of the extension pieces **14.1** is horizontally and vertically aligned with the chimney outlets.
- Connect the air outlet connection **15** to the hood body outlet using either a flexible or rigid pipe ø 150 mm, the choice of which is left to the installer.
- Ensure that the activated charcoal filters have been inserted.

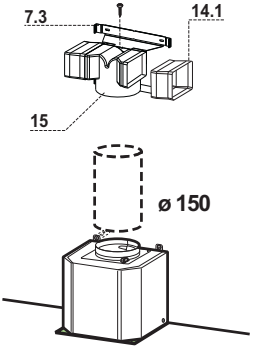

ELECTRICAL CONNECTION

- Connect the hood to the mains through a two-pole switch having a contact gap of at least 3 mm.
- Remove the grease filters (see paragraph Maintenance) being sure that the connector of the feeding cable is correctly inserted in the socket placed on the side of the fan.

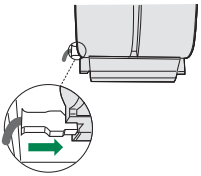

Flue assembly

Upper exhaust flue

- Slightly widen the two sides of the upper flue and hook them behind the brackets **7.2.1**, making sure that they are well seated.
- Secure the sides to the brackets by using the 4 screws **12c** (2,9 x 9,5) supplied.
- Make sure that the outlet of the extensions pieces is aligned with the chimney outlets.

Lower exhaust flue

- Slightly widen the two sides of the flue and hook them between the upper flue and the wall, making sure that they are well seated.
- Fix the lower part laterally to the hood body by using the 2 screws **12c** (2,9 x 9,5) supplied.

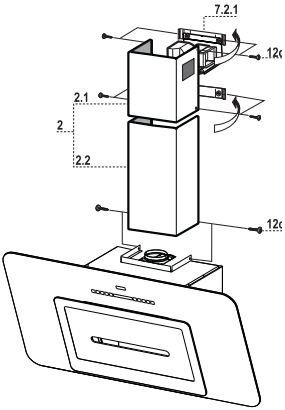

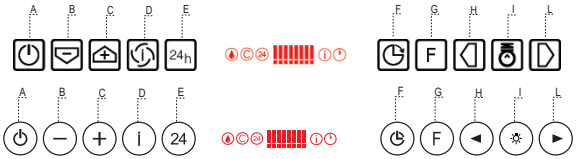

Control panel

Button	Function	Display
A	Turns the suction motor on and off.	-
B	Decreases the working speed.	The number of lighted segments decreases.
C	Increases the working speed.	The number of lighted segments increases.
D	Activates **Intensive** speed from any other speed, with the exception of Delay and 24H. This speed is set to operate for 6 minutes, after which the system returns to the speed that was set before. Suitable to deal with maximum levels of cooking fumes.	The indicator **I** flashes and all the segments on the Display are lit. It is disabled by pressing the Button.
	Pressing and holding the button for approximately 5 seconds, with all functions turned off (Motor+Light), Enables / Disables the Activated Charcoal Filter alarm.	2 Flashes of symbol **C** – Alarm Enabled. 1 Flash of symbol **C** – Alarm Disabled.
E	Starts the Motor in **Air Change** mode, at a speed that allows suction 10 minutes for hour, after which the Motor will stop.	Displays **24** and the segments on the Display all light up and then turn off one at a time in cycle. It is disabled by pressing the Button.
F	Activates automatic switch-off with a 30' delay. Suitable to complete elimination of residual odours. Can only be activated with the motor turned on at a Speed other than 24H and Intensive.	Displays a flashing **Clock** symbol. It is disabled by pressing the Button.
	Press and hold the button for approximately 5 seconds to Enable / Disable the Remote control.	2 Flashes of the Horizontal Bars – Remote Control Enabled. 1 Flash of the Horizontal Bars – Remote Control Disabled.
G	Performs a **Reset** of the Filter saturation alarm when the Button is pressed for approximately 3 seconds.	After 100 hours in operation the **Drop** symbol is displayed to indicate saturation of the Metal Grease Filters. After 200 hours in operation the letter **C** is displayed to indicate saturation of the Activated Charcoal filters.
H	Decreases the intensity of the Lighting each time the Button is pressed, in cycle.	
I	Turns the lighting system on and off at maximum intensity.	
L	Increases the intensity of the Lighting each time the Button is pressed, in cycle.	

Keyboard Lock: it is possible to lock the keyboard, for example when cleaning the Glass surface, when the Hood has Motor and Lights turned off.
Press **A** for approximately 5 Seconds to enable or disable the Keyboard Lock, which is always confirmed by a Beep and an animation on the display motor bar.

MAINTENANCE

Opening Panel

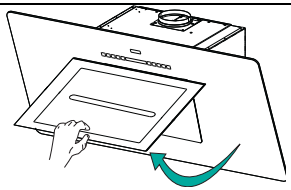

- Open the Panel by pulling it.
- The panel can be locked in any position.
- Clean the outside with a damp cloth and neutral detergent.
- Clean the inside using a damp cloth and neutral detergent; do not use wet cloths or sponges, or jets of water; do not use abrasive substances.

Metal grease filters

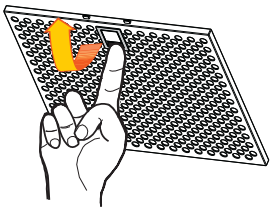

Metal filters can be washed also in a dish machine. They need to be washed every time a **drop**-symbol appears in the display or at least every two months. In case of very frequent use these have to be washed even more often.

Alarm reset

- Press the **G-**key for at least 2 seconds**.**

Cleaning

- Pull the comfort panels to open them.
- Remove the filters one at a time holding them up with one hand and pulling the handle downwards with the other hand at the same time.
- Wash the filters. Pay attention not to bend them. Make sure that filters are completely dry before putting them into their seat. (a possible modification of the filter surface doesn't influence its efficiency).
- Place the filters again into their seats and make sure that the handle of the filter remains outside.
- Close the comfort panel.

Charcoal filter (recycling version)

This filter cannot be washed or regenerated. It must be replaced when the **C** appears on the display or at least once every 4 months. The filter saturation alarm has to be activated already before.

Activation of the alarm signal

- In the recycling version hoods the filter saturation alarm must be activated during the installation or later.
- Switch off the hood and the lights.
- Press the **D**-key for about 5 seconds.
  - 2 flash **C**-symbol lit - charcoal filter saturation alarm ACTIVATED.
  - 1 flash **C**-symbol lit - charcoal filter saturation alarm DEACTIVATED.

CHANGING THE ACTIVATED CHARCOAL FILTER

Resetting the alarm signal

- Turn the Lights and the Suction Motor off.
- Press button **G** and hold it for at least 2 seconds.

Changing the Filter

- Pull the comfort panels to open them.
- Remove the grid by pulling it from the side.
- Remove the saturated Activated Charcoal Filters, as indicated (**A**).
- Fit the new Filters, as indicated (**B**).
- Replace the Grid.
- Close the comfort panel.

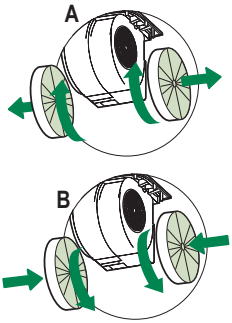

Lighting unit

- For replacement contact technical support ("To purchase contact technical support").

CONSIGLI E SUGGERIMENTI

⚠ Le Istruzioni per l'uso si riferiscono ai diversi modelli di questo apparecchio. Pertanto, si potrebbero trovare descrizioni di singole caratteristiche che non appartengono al proprio apparecchio specifico.

INSTALLAZIONE

- Il fabbricante non potrà ritenersi responsabile per eventuali danni risultanti da un'installazione o utilizzazione impropria.
- La distanza minima di sicurezza tra il piano cottura e la cappa aspirante è di 650 mm (alcuni modelli possono essere installati a un'altezza inferiore; vedere il paragrafo relativo alle dimensioni di lavoro e all'installazione).
- Controllare che la tensione di rete corrisponda a quella indicata sulla targa dati applicata all'interno della cappa.
- Per gli apparecchi di Classe I, controllare che la rete di alimentazione domestica disponga di un adeguato collegamento a massa.
  Collegare l'aspiratore al condotto dei fumi mediante un tubo con diametro minimo di 120 mm. Il percorso dei fumi deve essere il più corto possibile.
- Non collegare la cappa aspirante ai condotti fumari che trasportano fumi di combustione (per es. caldaie, camini ecc.).
- Se l'aspiratore è utilizzato in combinazione con apparecchi non elettrici (per es. apparecchi a gas), deve essere garantito un sufficiente grado di aerazione nel locale per impedire il ritorno di flusso dei gas di scarico. La cucina deve avere un'apertura comunicante direttamente con l'esterno per garantire l'afflusso di aria pulita. Quando la cappa per cucina è utilizzata in combinazione con apparecchi non alimentati dalla corrente elettrica, la pressione negativa nel locale non deve superare 0,04 mbar per evitare che i fumi vengano riaspirati nel locale dalla cappa.

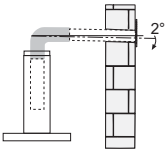

- L'aria non deve essere scaricata attraverso un tubo flessibile utilizzato per l'aspirazione dei fumi da apparecchi alimentati a gas o altri combustibili (non utilizzare con apparecchi che scaricano unicamente l'aria nel locale).
- In caso di danneggiamento del cavo di alimentazione, occorre farlo sostituire dal produttore o dal reparto di assistenza tecnica per evitare qualsiasi rischio.

- Se le istruzioni di installazione del piano cottura a gas specificano una distanza maggiore di quella sopra indicata, è necessario tenerne conto. Devono essere rispettate tutte le normative riguardanti lo scarico dell'aria.
- Usare solo viti e minuteria di tipo idoneo per la cappa.
  Avvertenza: la mancata installazione delle viti o dei dispositivi di fissaggio in conformità alle presenti istruzioni può comportare rischi di scosse elettriche.
- Collegare la cappa all'alimentazione di rete mediante un interruttore bipolare con distanza tra i contatti di almeno 3 mm.

USO

- La cappa aspirante è progettata esclusivamente per l'uso domestico allo scopo di eliminare gli odori dalla cucina.
- Non usare mai la cappa per scopi diversi da quelli per cui è stata progettata.
- Non lasciare mai fiamme alte sotto la cappa quando è in funzione.
- Regolare l'intensità della fiamma in modo da dirigerla esclusivamente verso il fondo del recipiente di cottura, assicurandosi che non ne avvolga i lati.
- Le friggitrici devono essere costantemente controllate durante l'uso: l'olio surriscaldato potrebbe incendiarsi.

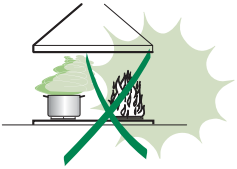

- Non cuocere al flambé sotto la cappa: si potrebbe sviluppare un incendio.
- Questo apparecchio può essere utilizzato da bambini di età non inferiore a 8 anni e da persone con ridotte capacità psico-fisico-sensoriali o con esperienza e conoscenze insufficienti, purché attentamente sorvegliati e istruiti su come utilizzare in modo sicuro l'apparecchio e sui pericoli che ciò comporta. Assicurarsi che i bambini non giochino con l'apparecchio. Pulizia e manutenzione da parte dell'utente non devono essere effettuate da bambini, a meno che non siano sorvegliati.
- Questo apparecchio non deve essere utilizzato da persone (bambini compresi) con ridotte capacità psico-fisico-sensoriali o con esperienza e conoscenze insufficienti, a meno che non siano attentamente sorvegliate e istruite da una persona responsabile della loro incolumità.

- “ **ATTENZIONE**: le parti accessibili possono diventare molto calde durante l’uso degli apparecchi di cottura ”.

MANUTENZIONE

- Spegnere o scollegare l’apparecchio dalla rete di alimentazione prima di qualunque operazione di pulizia o manutenzione.
- Pulire e/o sostituire i filtri dopo il periodo di tempo specificato (pericolo di incendio).
- I filtri antigrasso devono essere puliti ogni 2 mesi di funzionamento o più frequentemente in caso di utilizzo molto intenso e possono essere lavati in lavastoviglie.
- Il filtro al carbone attivo non è lavabile né è rigenerabile e deve essere sostituito ogni 4 mesi di funzionamento circa o più frequentemente in caso di utilizzo molto intenso.
- "Vi è il rischio di incendio se la pulizia non viene effettuata secondo le istruzioni".
- Pulire la cappa utilizzando un panno umido e un detergente liquido neutro.

Il simbolo sul prodotto o sulla sua confezione indica che il prodotto non può essere smaltito come un normale rifiuto domestico. Il prodotto da smaltire deve essere conferito presso un apposito centro di raccolta per il riciclaggio dei componenti elettrici ed elettronici. Assicurandosi che questo prodotto sia smaltito correttamente, si contribuirà a prevenire potenziali conseguenze negative per l’ambiente e per la salute che potrebbero altrimenti derivare dal suo smaltimento inadeguato. Per informazioni più dettagliate sul riciclaggio di questo prodotto, contattare il Comune, il servizio locale di smaltimento rifiuti oppure il negozio dove è stato acquistato il prodotto.

CARATTERISTICHE

Ingombro

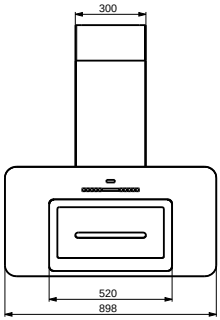

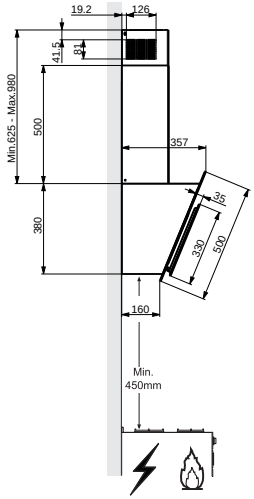

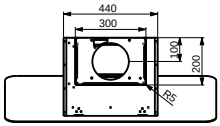

Componenti

Rif.	Q.tà	Componenti di Prodotto
1	1	Corpo Cappa completo di: Comandi, Luce, Gruppo Ventilatore, Filtri
2.1	1	Camino Superiore
2.2	1	Camino Inferiore
9	1	Flangia riduzione 150-120
14.1	2	Prolunga Raccordo Uscita Aria
15	1	Raccordo Uscita Aria
Rif.	**Q.tà**	**Componenti di Installazione**
7.2.1	2	Staffe Fissaggio Camino Superiore
7.3	1	Staffa Sostegno Raccordo
11	6	Tasselli
11a	2	Tasselli SB 12/10
12a	6	Viti 4,2 x 44,4
12c	6	Viti 2,9 x 6,5
	Q.tà	**Documentazione**
	1	Libretto Istruzioni

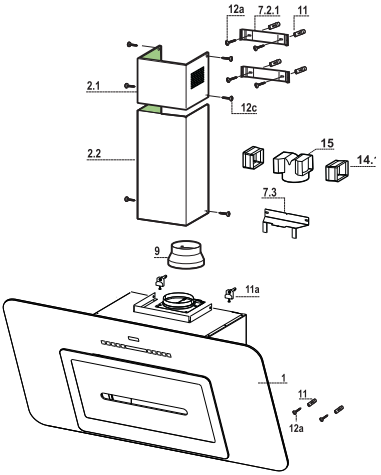

INSTALLAZIONE

Foratura Parete e Fissaggio Staffe

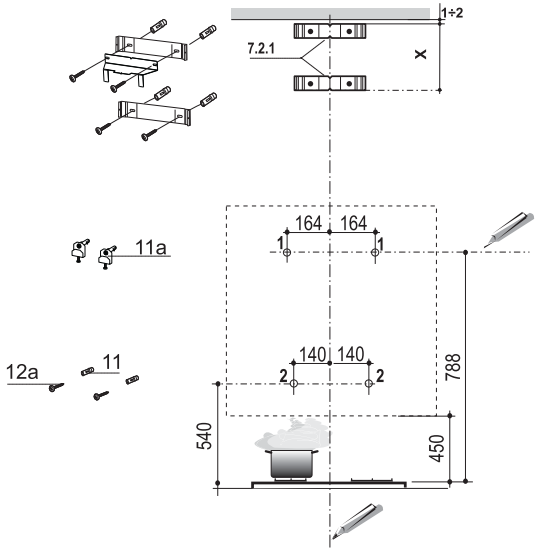

Tracciare sulla Parete:

- una linea Verticale fino al soffitto o al limite superiore, al centro della zona prevista per il montaggio della Cappa;
- una linea Orizzontale a 788 mm min. sopra il Piano di Cottura.
- Segnare un punto **(1)** sulla linea orizzontale a 164 mm alla destra della linea verticale di riferimento.
- Ripetere questa operazione dalla parte opposta, verificandone il livellamento.
- Segnare come indicato, un punto di riferimento **(2)** a 140 mm dalla linea Verticale di riferimento, e 540 mm sopra il Piano di Cottura.
- Ripetere questa operazione dalla parte opposta, verificandone il livellamento.
- Forare ø 12 mm i punti **(1)** segnati.
- Forare ø 8 mm i punti **(2)** segnati.
- Inserire i tasselli con staffa **11a** nei fori (**1)** e avvitare.
- Inserire il tassello **11** nei fori (**2**).
- Appoggiare come indicato la Staffa **7.2.1** a 1-2 mm dal soffitto o dal limite superiore, allineando il suo centro (intagli) sulla linea Verticale di riferimento.
- Segnare i centri dei Fori della Staffa.
- Appoggiare come indicato la Staffa **7.2.1** a X mm sotto la prima staffa (X = altezza Camino Superiore in dotazione), allineando il suo centro (intagli) sulla linea Verticale di riferimento.
- Segnare i centri dei Fori della Staffa.
- Forare ø 8 mm i punti segnati.
- Inserire i tasselli **11** nei fori.
- Fissare la Staffa inferiore **7.2.1** utilizzando le Viti **12a** (4,2 x 44,4) in dotazione.
- Fissare insieme la Staffa superiore **7.2.1** e la Staffa sostegno raccordo **7.3** utilizzando le 2 viti **12a** (4,2 x 44,4) in dotazione.

Montaggio Corpo Cappa

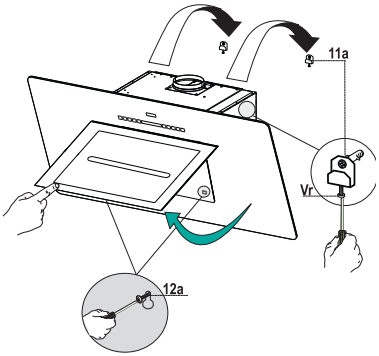

- Aprire le Ante/l'Anta (Vedi paragrafo Apertura Pannelli).
- Togliere i Filtri Antigrasso agendo sulle apposite maniglie.
- Regolare le due viti **Vr**, delle staffe **11a**, ad inizio corsa.
- Agganciare il corpo cappa alle 2 staffe **11a**.
- Dall'interno del corpo cappa agire sulle Viti **Vr** per livellare il Corpo Cappa.
- Avvitare la vite di sicurezza **12a**.
- Richiudere le Ante/l'Anta.

Connessioni

USCITA ARIA VERSIONE ASPIRANTE

Per installazione in Versione Aspirante collegare la Cappa alla tubazione di uscita per mezzo di un tubo rigido o flessibile di ø150 o 120 mm, la cui scelta è lasciata all'installatore.

- Per collegamento con tubo ø120 mm, inserire la Flangia di riduzione **9** sull'Uscita del Corpo Cappa.
- Fissare il tubo con adeguate fascette stringitubo. Il materiale occorrente non è in dotazione.
- Togliere eventuali Filtri Antiodore al Carbone attivo.

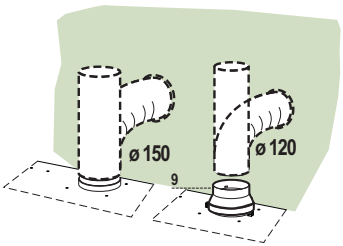

USCITA ARIA VERSIONE FILTRANTE

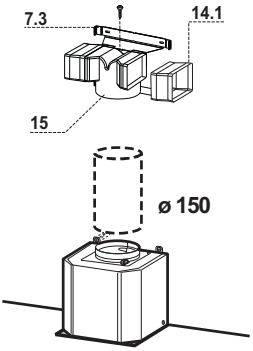

- Inserire lateralmente le Prolunghe Raccordo **14.1** sul Raccordo **15**.
- Inserire il Raccordo **15** nella Staffa di Sostegno **7.3** fissandolo con una Vite.
- Assicurarsi che l'uscita delle Prolunghe Raccordo **14.1** risulti in corrispondenza delle bocchette del Camino sia in orizzontale che in verticale.
- Collegare il Raccordo **15** all'Uscita del Corpo Cappa per mezzo di un tubo rigido o flessibile di ø150 mm, la cui scelta è lasciata all'installatore.
- Assicurarsi della presenza del Filtro Antiodore al Carbone attivo.

CONNESSIONE ELETTRICA

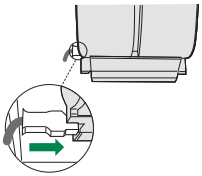

- Collegare la Cappa all'Alimentazione di Rete interponendo un Interruttore bipolare con apertura dei contatti di almeno 3 mm.
- Rimuovere i Filtri antigrasso (vedi par. "Manutenzione") e assicurarsi che il connettore del Cavo di alimentazione sia correttamente inserito nella presa dell'Aspiratore

Montaggio Camino

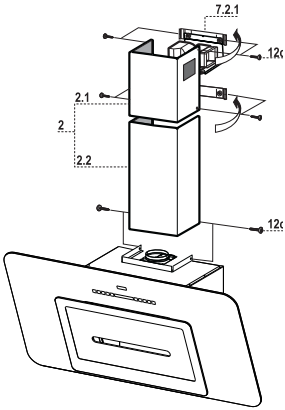

Camino superiore

- Allargare leggermente le due falde laterali, agganciarle dietro le Staffe **7.2.1** e richiuderle fino a battuta.
- Fissare lateralmente alle Staffe con 4 Viti **12c** (2,9 x 9,5) in dotazione.
- Assicurarsi che l'uscita delle Prolunghe Raccordo risulti in corrispondenza delle bocchette del Camino.

Camino inferiore

- Allargare leggermente le due falde laterali del Camino, agganciarle tra il Camino superiore e la parete e richiuderle fino a battuta.
- Fissare lateralmente la parte inferiore al Corpo Cappa, con 2 Viti **12c** (2,9 x 9,5) in dotazione.

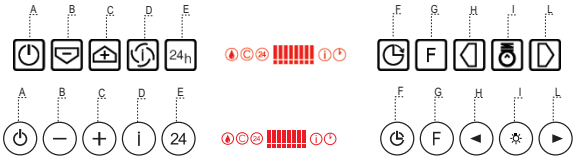

Quadro comandi

Tasto	Funzione	Display
A	Accende / Spegne il motore di aspirazione.	-
B	Decrementa la velocità di esercizio.	Diminuiscono i segmenti accesi.
C	Incrementa la velocità di esercizio.	Aumentano i segmenti accesi.
D	Attiva la velocità **Intensiva** da qualsiasi velocità ad eccezione del Delay e del 24H, tale velocità è temporizzata a 6 minuti, al termine del tempo il sistema ritorna alla velocità precedentemente impostata. Adatta a fronteggiare le massime emissioni di fumi di cottura.	Lampeggia **I** e i segmenti sul Display sono tutti accesi. Si disattiva premendo il Tasto.
	Tenendo il tasto premuto per circa 5 secondi, quando tutti i carichi sono spenti (Motore+Luce), si Attiva / Disattiva l'allarme dei Filtri al Carbone attivo.	2 Lampeggi simbolo **C** – Allarme Attivato. 1 Lampeggio simbolo **C** – Allarme Disattivato.
E	Attiva il motore alla modalità **Ricambio Aria**, una velocità che consente un'aspirazione di 10 minuti ogni ora.	Visualizza **24** e i segmenti sul Display da tutti accesi si spengono uno alla volta ciclicamente. Si disattiva premendo il Tasto.
F	Attiva lo spegnimento automatico ritardato di 30'. Adatto per completare l'eliminazione di odori residui. Attivabile solo a motore acceso ad una Velocità diversa da 24H e Intensiva.	Visualizza il simbolo di un **Orologio** che lampeggia. Si disattiva premendo il Tasto.
	Tenendo il tasto premuto per circa 5 secondi si Attiva / Disattiva il Telecomando.	2 Lampeggio Barre Orizzontali Telecomando Attivo. 1 Lampeggio Barre Orizzontali Telecomando Disattivo.
G	Effettua il **Reset** dell'allarme saturazione Filtri premendo il Tasto per circa 3 Secondi.	Dopo 100 ore di Funzionamento Visualizza il simbolo **Goccia** per segnalare la saturazione dei Filtri Metallici. Dopo 200 ore di Funzionamento Visualizza **C** per segnalare la saturazione dei Filtri al Carbone Attivo.
H	Decrementa l'intensità di Illuminazione ad ogni pressione del Tasto in modo ciclico.	
I	Accende e spegne l'impianto di illuminazione alla massima intensità.	
L	Incrementa l'intensità di Illuminazione ad ogni pressione del Tasto in modo ciclico.	

Comando Blocco Tastiera: è possibile bloccare la tastiera, ad esempio per effettuare la pulizia della superficie in Vetro, quando la Cappa ha il Motore e le Luci spente.
Premendo per circa 5 Secondi il tasto **A** si può abilitare o disabilitare il Blocco Tastiera che è sempre confermato con un Beep e un'animazione sulla barra motore del display.

MANUTENZIONE

Apertura Pannello

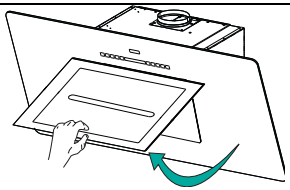

- Aprire il Pannello tirandolo.
- Il pannello si bloccherà in qualsiasi posizione si metta.
- Pulirlo esternamente con un panno umido e detersivo liquido neutro.
- Pulirlo anche internamente utilizzando un panno umido e detergente neutro; non utilizzare panni o spugne bagnate, né getti d'acqua; non utilizzare sostanze abrasive.

Filtri antigrasso metallici

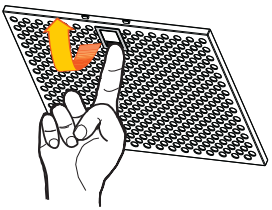

Sono lavabili anche in lavastoviglie, e necessitano di essere lavati quando sul display appare il simbolo **Goccia** o almeno ogni 2 mesi circa di utilizzo o più frequentemente, per un uso particolarmente intenso.

Reset del segnale di allarme

- Premere il tasto **G** per almeno 2 Secondi.

Pulizia Filtri

- Aprire il Comfort Panel tirandolo.
- Togliere i Filtri uno alla volta,sostenendoli con una mano mentre con l'altra si tira la leva verso il basso.
- Lavare i Filtri evitando di piegarli, e lasciarli asciugare prima di rimontarli. (Un'eventuale cambiamento del colore della superficie del filtro, che potrebbe verificarsi nel tempo, non pregiudica assolutamente l'efficienza dello stesso.)
- Rimontarli facendo attenzione a mantenere la maniglia verso la parte visibile esterna.
- Richiudere il comfort panel.

Filtri antiodore al Carbone attivo (Versione Filtrante)

Non è lavabile e non è rigenerabile, va sostituito quando sul display appare il simbolo **C** o almeno ogni 4 mesi. La segnalazione di Allarme va preventivamente attivata.

Attivazione del segnale di allarme

- Nelle Cappe in Versione Filtrante, la segnalazione di Allarme saturazione Filtri va attivata al momento dell'installazione o successivamente.
- Spegnere le Luci e il Motore di aspirazione.
- Premere il tasto **D** per circa 5 Sec.
  - 2 Lampeggi del simbolo **C** Allarme saturazione Filtro C.A. ATTIVATO
  - 1 Lampeggio del simbolo **C** Allarme saturazione Filtro C.A. DISATTIVATO

SOSTITUZIONE FILTRO ANTIODORE AL CARBONE ATTIVO

Reset del segnale di allarme

- Spegnere le Luci e il Motore di aspirazione.
- Premere il tasto **G** per almeno 2 Secondi.

Sostituzione Filtro

- Aprire il Comfort Panel tirandolo.
- Togliere la Griglia tirandola lateralmente.
- Rimuovere i FiltrI antiodore al Carbone attivo saturo, come indicato (**A**).
- Montare i nuovI Filtri,come indicato (**B**).
- Rimontare la Griglia.
- Richiudere il Comfort Panel.

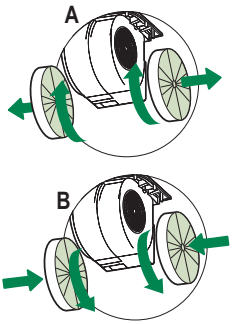

Illuminazione

- Per la sostituzione contattare l'Assistenza Tecnica ("Per l'acquisto rivolgersi all'assistenza tecnica").

CONSEILS ET SUGGESTIONS

⚠ Les instructions pour l'utilisation se réfèrent aux différents modèles de cet appareil. Par conséquent, certaines descriptions de caractéristiques particulières pourraient ne pas appartenir spécifiquement à cet appareil.

INSTALLATION

- En aucun cas le fabricant ne peut être tenu pour responsable d'éventuels dommages dus à une installation ou à une utilisation impropre.
- La distance de sécurité minimum entre le plan de cuisson et la hotte aspirante est de 650 mm (certains modèles peuvent être installés à une hauteur inférieure ; voir le paragraphe concernant les dimensions de travail et l'installation).

- Assurez-vous que la tension de votre secteur correspond à celle indiquée sur la plaque des données appliquée à l'intérieur de la hotte.
- Pour les appareils de Classe I, s'assurer que l'installation électrique de votre intérieur dispose d'une mise à la terre adéquate.
  Relier l'aspirateur au conduit de cheminée avec un tube d'un diamètre minimum de 120 mm. Le parcours des fumées doit être le plus court possible.
- Ne pas relier la hotte aspirante aux conduits de cheminée qui acheminent les fumées de combustion (par exemple de chaudières, de cheminées, etc.).

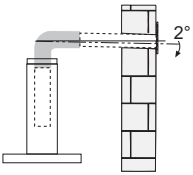

- Si vous utilisez l'aspirateur en combinaison avec des appareils non électriques (par ex. appareils à gaz), vous devez garantir un degré d'aération suffisant dans la pièce, afin d'empêcher le retour du flux des gaz de sortie. La cuisine doit présenter une ouverture communiquant directement vers l'extérieur pour garantir l'amenée d'air propre. Si vous utilisez la hotte de cuisine en combinaison avec des appareils non alimentés à l'électricité, la pression négative dans la pièce ne doit pas dépasser 0,04 mbar afin d'éviter que la hotte ne réaspire les fumées dans la pièce.
- Ne pas évacuer l'air à travers un tube flexible utilisé pour l'aspiration des fumées des appareils alimentés au gaz ou avec d'autres combustibles (ne pas utiliser avec des appareils ayant une seule sortie d'air dans la pièce).
- Si le cordon d'alimentation est endommagé, veuillez le faire remplacer par le fabricant ou par un service après-vente agréé pour éviter tout risque d'accident.

- Si les instructions d'installation du plan de cuisson à gaz spécifient une distance supérieure à celle indiquée ci-dessus, veuillez impérativement en tenir compte. Toutes les normes concernant l'évacuation de l'air doivent être respectées.
- Utiliser exclusivement des vis et des petites pièces du type adapté pour la hotte.

  Attention : toute installation des vis et des dispositifs de fixation non conforme aux présentes instructions peut entraîner des risques de décharges électriques.
- Brancher la hotte à l'alimentation de secteur avec un interrupteur bipolaire ayant une ouverture des contacts d'au moins 3 mm.

UTILISATION

- Cette hotte aspirante a été conçue exclusivement pour un usage domestique, dans le but d'éliminer les odeurs de cuisine.
- Ne jamais utiliser la hotte pour des objectifs différents de ceux pour lesquels elle a été conçue.
- Ne jamais laisser un feu vif allumé sous la hotte lorsque celle-ci est en fonction.
- Régler l'intensité du feu de manière à l'orienter exclusivement vers le fond de la casserole, en vous assurant qu'il ne déborde pas sur les côtés.
- Contrôler constamment les friteuses durant leur utilisation : l'huile surchauffée risque de s'incendier.

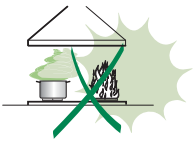

- Ne pas flamber des mets sous la hotte : sous risque de provoquer un incendie.
- Cet appareil n'est pas destiné à être utilisé par des enfants d'un âge inférieur à 8 ans, ni par des personnes dont les capacités physiques, sensorielles ou mentales sont diminuées ou qui ont une expérience et des connaissances insuffisantes, à moins que ces enfants ou ces personnes ne soient attentivement surveillés et instruits sur la manière d'utiliser cet appareil en sécurité et sur les dangers que cela comporte. Assurez-vous que les enfants ne jouent pas avec cet appareil. Le nettoyage et l'entretien de la part de l'utilisateur ne doivent pas être effectués par des enfants, à moins que ce ne soit sous la surveillance d'une personne responsable.

- **ATTENTION :** les parties accessibles peuvent devenir très chaudes durant l'utilisation des appareils de cuisson.

ENTRETIEN

- Avant d'effectuer toute opération de nettoyage et d'entretien, éteindre ou débrancher l'appareil du secteur.
- Nettoyer et/ou remplacer les filtres après le délai indiqué (danger d'incendie).
- Nettoyer les filtres à graisse tous les 2 mois de fonctionnement ou plus souvent en cas d'utilisation particulièrement intense. Ces filtres peuvent être lavés au lave-vaisselle.
- Le filtre à charbon actif ne peut être ni lavé ni régénéré et il doit être remplacé environ tous les 4 mois de fonctionnement ou plus souvent en cas d'utilisation particulièrement intense.
- Effectuer le nettoyage selon les instructions, sous risque d'incendie.
- Nettoyer la hotte avec un chiffon humide et un détergent liquide neutre.

Le symbole marqué sur le produit ou sur son emballage indique que ce produit ne peut pas être éliminé comme déchet ménager normal. Lorsque ce produit doit être éliminé, veuillez le remettre à un centre de collecte prévu pour le recyclage du matériel électrique et électronique. En vous assurant que cet appareil est éliminé correctement, vous participez à prévenir des conséquences potentiellement négatives pour l'environnement et pour la santé, qui risqueraient de se présenter en cas d'élimination inappropriée. Pour toute information supplémentaire sur le recyclage de ce produit, contactez votre municipalité, votre déchetterie locale ou le magasin où vous avez acheté ce produit.

CARACTERISTIQUES

Encombrement

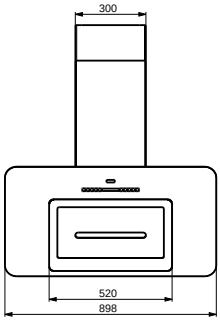

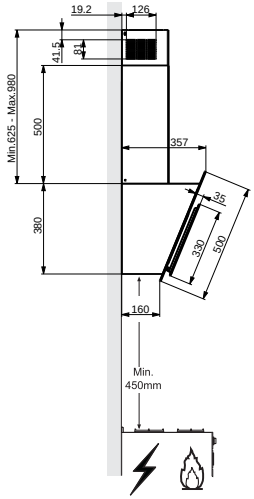

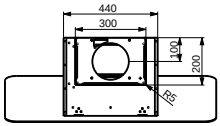

Composants

Réf.	Q.té	Composants de Produit
1	1	Corps Hotte équipé de:Comandes, Lumière, Groupe Ventilateur, Filtres
2.1	1	Cheminée Supérieure
2.2	1	Cheminée Inférieure
9	1	Flasque
14.1	2	Rallonge Raccord Sortie Air
15	1	Raccord Sortie Air
Réf.	**Q.té**	**Composants pour l 'installation**
7.2.1	2	Brides Fixation Cheminée Supérieure
7.3	1	Bride Support Raccord
11	6	Chevilles
11a	2	Chevilles SB 12/10
12a	6	Vis 4,2 x 44,4
12c	6	is 2,9 x 6,5
	Q.té	**Documentation**
	1	Manuel d'instructions

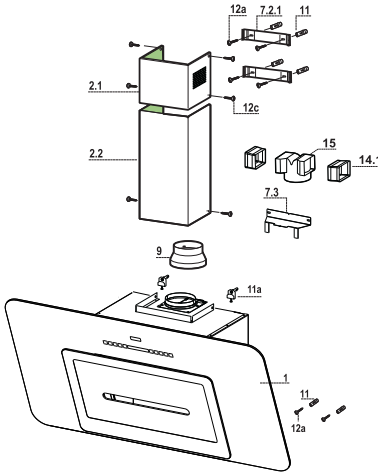

INSTALLATION

Perçage de la paroi et fixation des supports

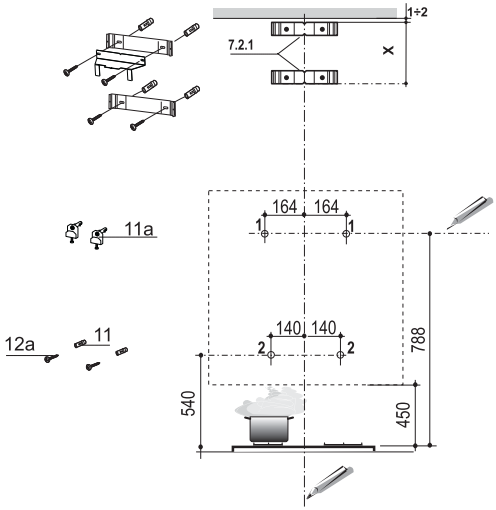

Tracer sur la paroi :

- une ligne verticale jusqu'au plafond ou à la limite supérieure, au centre de la zone prévue pour le montage de la hotte ;
- une ligne horizontale à 788 mm au-dessus du plan de cuisson.
- Marquer un point **(1)** sur la ligne horizontale à 164 mm à droite de la ligne verticale de référence.
- Répéter cette opération de l'autre côté et vérifier la mise à niveau.
- Marquer comme indiqué, un point de référence **(2)** à 140 mm de la ligne verticale de référence et 540 mm au-dessus du plan de cuisson.
- Répéter cette opération de l'autre côté et vérifier la mise à niveau.
- Percer les points marqués **(1)** avec une mèche de ø 12 mm.
- Percer les points marqués **(2)** avec une mèche de ø 8 mm.
- Mettre les chevilles avec le support **11a** dans les trous **(1)** et visser.
- Insérer les chevilles **11** dans les trous **(2).**
- Poser le support **7.2.1** comme indiqué, à 1-2 mm du plafond ou de la limite supérieure, en alignant le centre (encoches) sur la ligne verticale de référence.
- Marquer les centres des trous du support.
- Faire reposer le support **7.2.1**, comme indiqué, à X mm en dessous du premier support (X = hauteur de la partie supérieure fournie), en alignant le centre (encoches) sur la ligne verticale de référence.
- Marquer les centres des trous du support.
- Percer les points marqués avec une mèche de ø 8 mm.
- Insérer les chevilles **11** dans les trous.
- Fixer la bride inférieure **7.2.1** en utilisant les vis **12a** (4,2 x 44,4) fournies.
- Fixer ensemble la bride supérieure **7.2.1** et le support **7.3** en utilisant les vis **12a** (4,2 x 44,4) fournies.

Montage du corps de hotte

- Ouvrir les portes/la porte (Regard paragraphe Ouverture Panels).
- Retirer les Filtres à graisse en agissant sur les poignées appropriées.
- Placer les deux vis **Vr**, sur les équerres **11a** sans les visser.
- Accrocher le corps de hotte aux 2 barres **11a**.
- Agir sur les vis **Vr** de l'intérieur du corps de hotte pour en régler le niveau.
- Visser les vis de sécurité **12a**.
- Refermer les portes/la porte.

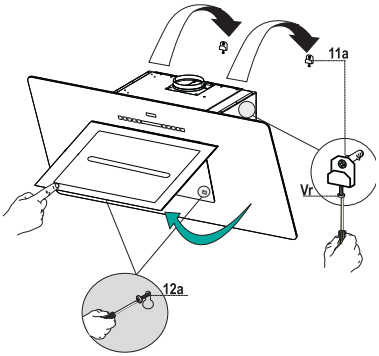

Branchements

SORTIE AIR VERSION ASPIRANTE

Pour l'installation en version aspirante, relier la hotte au tube de sortie au moyen d'un tube rigide ou flexible de ø 150 ou 120 mm dont le choix est laissé à l'installateur.

- Pour la liaison avec le tube ø120 mm, insérer la buse de réduction **9** sur la sortie du corps de la hotte.
- Fixer le tube avec des colliers serre-tube appropriés. Le matériel nécessaire n'est pas fourni.
- Retirer les filtres anti-odeur à charbon actif éventuels.

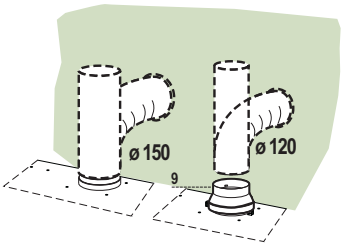

SORTIE AIR VERSION FILTRANTE

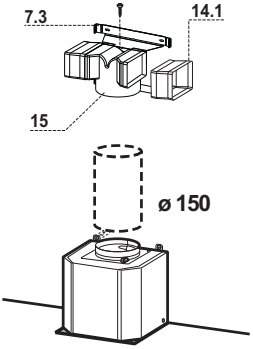

- Insérer latéralement les rallonges raccord **14.1** sur le raccord **15**.
- Placer le raccord **15** dans l'étrier de soutien **7.3** en le fixant avec une vis.
- S'assurer que la sortie des rallonges raccord **14.1** se trouve au niveau des bouches de la cheminée aussi bien en horizontal qu'en vertical.
- Brancher le raccord **15** à la sortie du corps de la hotte avec un tube rigide ou flexible de ø 150 mm, selon le choix de l'installateur.
- S'assurer de la présence des filtres anti-odeur au charbon actif.

BRANCHEMENT ELECTRIQUE

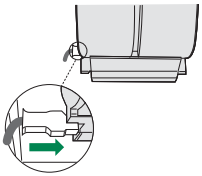

- Brancher la hotte sur le secteur en interposant un interrupteur bipolaire avec ouverture des contacts d'au moins 3 mm.
- Enlever les filtres à graisse (voir § "Entretien") et s'assurer que le connecteur du câble d'alimentation soit bien branché dans la prise du diffuseur.

Montage Cheminée

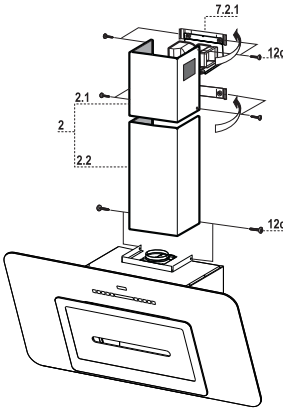

Cheminée supérieure

- Elargir légèrement les deux bords latéraux, et les accrocher derrières les brides **7.2.1** ; refermer jusqu'en butée.
- Fixer latéralement aux brides à l'aide des 4 vis **12c** fournies.
- S'assurer que la sortie des rallonges raccord se trouve au niveau des bouches de la cheminée.

Cheminée inférieure

- Elargir légèrement les deux bords latéraux de la cheminée et les accrocher entre la cheminée supérieure et la paroi; refermer jusqu'en butée.
- Fixer latéralement la partie inférieure au corps de la hotte, à l'aide des deux 2 vis **12c** fournies.

UTILISATION

Tableau des commandes

Touche	Fonction	Affichage
A	Branche / Débranche le moteur d'aspiration.	-
B	Réduit la vitesse d'exercice.	Les segments allumés diminuent.
C	Augmente la vitesse d'exercice.	Les segments allumés augmentent.
D	Active la vitesse **Intensive** à partir de n'importe quelle vitesse, à l'exception des fonctions de Retard et de 24H. Cette vitesse est programmée pour durer 6 minutes, après quoi le système retourne à la vitesse précédemment réglée. Fonction indiquée pour faire face aux pointes d'émission de fumées de cuisson.	Le **I** clignote et les segments sur l'affichage sont tous allumés. Appuyer sur la touche pour désactiver.
	Garder la touche appuyée pendant 5 secondes, lorsque toutes les charges sont éteintes (Moteur+Éclairage), l'alarme des filtres au charbon actif s'Active/se Désactive.	2 clignotements symbole **C** – Alarme Activée. 1 clignotement symbole **C** – Alarme Désactivée.
E	Active le moteur en mode **Rechange Air**, une vitesse qui permet une aspiration de 10 minutes toutes les heures ; puis le moteur s'arrête.	Affiche **24** et les segments sur l'affichage, d'abord tous allumés, s'éteignent un à un, par cycles. Appuyer sur la touche pour désactiver.
F	Active l'extinction automatique avec un retard de 30 minutes. Indiqué pour compléter l'élimination des odeurs résiduelles. Activable seulement à moteur allumé à un autre régime que 24H et Intensif.	Affiche le symbole d'une **Horloge** clignotante. Appuyer sur la touche pour désactiver.
	Garder la touche appuyée pendant 5 secondes pour Activer / Désactiver la Télécommande.	2 Clignotements Barres Horizontales Télécommande Active. 1 Clignotement Barres Horizontales Télécommande Non Active.
G	Effectue la **Réinitialisation** de l'alarme de saturation des filtres en appuyant sur la touche pendant environ 3 secondes.	Après 100 heures de fonctionnement, affiche le symbole de la **Goutte** pour signaler la saturation des filtres métalliques. Après 200 heures de fonctionnement, affiche **C** pour signaler la saturation des filtres au charbon actif.
H	Réduit l'intensité de l'éclairage à chaque pression sur la touche de façon cyclique.	
I	Allume et éteint l'éclairage à l'intensité maximale.	
L	Augmente l'intensité de l'éclairage à chaque pression sur la touche de façon cyclique.	

Commande de verrouillage du clavier : possibilité de verrouiller le clavier, par exemple pour effectuer le nettoyage des surfaces en verre, lorsque le moteur et les lumières de la hotte sont éteints.
Appuyer sur la touche **A** pendant environ 5 secondes pour activer ou désactiver le verrouillage du clavier : la commande est toujours confirmée par un bip et par une animation sur la barre du moteur d'affichage.

Ouverture panneau

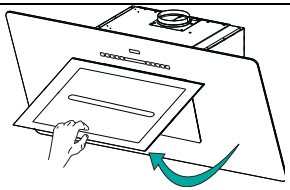

- Ouvrir le panneau en le tirant.
- Le panneau se bloquera quelle que soit la position où il se place.
- Le nettoyer à l'extérieur avec un chiffon humide et un détergent liquide neutre.
- Le nettoyer également à l'intérieur avec un chiffon humide et un détergent neutre ; ne jamais utiliser des chiffons ou des éponges mouillés, ni des jets d'eau ; ne pas utiliser de substances abrasives.

Filtres à graisse métalliques

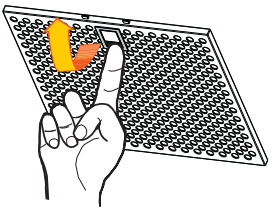

Ils sont lavables même en lave-vaisselle et doivent être lavés chaque fois que le symbole **Goutte** s'affiche ou au moins tous les 2 mois environ, voire plus souvent, en cas d'utilisation particulièrement intensive.

Rétablissement du signal d'alarme

- Appuyer sur la touche **G** pendant au moins 2 secondes.

Nettoyage des filtres

- Tirer sur les panneaux confort pour les ouvrir.
- Enlevez les filtres l'un après l'autre en les soutenant avec une main et en tirant en même temps la poignée vers le bas avec l'autre main.
- Laver les filtres en évitant de les plier, et les faire sécher avant de les remonter. (Tout changement de couleur sur la surface du filtre, susceptible de se produire avec le temps, ne nuit en rien à l'efficacité de ce dernier.)
- Remonter les filtres en faisant attention de tenir la poignée vers la partie externe visible.
- Refermer les panneaux confort.

Filtres anti-odeur au charbon actif (version filtrante)

Non lavable et non régénérable. Remplacer le filtre quand le symbole C s'affiche ou au moins tous les 4 mois. La signalisation d'alarme doit avoir été préalablement activée.

Activation du signal d'alarme

- Dans les hottes en version filtrante, activer la signalisation d'alarme saturation filtres au moment de l'installation ou par la suite.
- Éteindre les lumières et le moteur d'aspiration.
- Appuyer sur la touche **D** pendant environ **5 sec**.
  - 2 clignotements du symbole **C** Alarme saturation filtre au c.a. ACTIVÉE
  - 1 clignotement du symbole **C** Alarme saturation filtre au c.a. DÉSACTIVEE

REMPLACEMENT DU FILTRE ANTI-ODEUR À CHARBON ACTIF

Reset du signal d'alarme

- Éteindre les lumières et le moteur d'aspiration.
- Appuyer sur la touche **G** pour environ 2 sec.

Remplacement du filtre

- Tirer sur les panneaux confort pour les ouvrir.
- Retirer la grille en la tirant latéralement.
- Enlever les filtres anti-odeur à charbon actif saturé, comme indiqué (**A**).
- Monter les nouveaux filtres, comme indiqué (**B**).
- Remonter la grille.
- Refermer les panneaux confort.

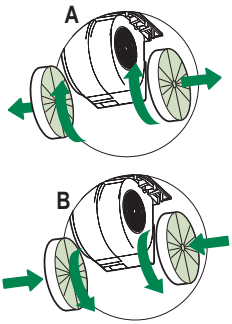

Éclairage

- Pour le remplacement, contacter le Service après-vente (« Pour l'achat, s'adresser au service après-vente »).

EMPFEHLUNGEN UND HINWEISE

⚠ Diese Gebrauchsanleitungen beziehen sich auf die verschiedenen Modelle der Abzugshaube. Darum kann es möglich sein, dass die Beschreibung bestimmter Merkmale für das vorliegende Gerät nicht zutrifft.

INSTALLATION

- Der Hersteller haftet nicht für etwaige Schäden, die durch die fehlerhafte Installation oder falschen Gebrauch entstehen könnten.
- Der min. Sicherheitsabstand zwischen Kochfeld und Abzugshaube beträgt 650 mm (einige Modelle können auch niedriger installiert werden; siehe Absatz Installation).

- Kontrollieren Sie, ob die Netzspannung den Daten des Typenschilds im Innern der Haube entspricht.
- Für Geräte der Klasse I muss kontrolliert werden, ob das häusliche Versorgungsnetz korrekt geerdet ist.
  Die Absaughaube mit Hilfe eines Rohrs mit einem Mindestdurchmesser von 120 mm mit dem Rauchabzug verbinden. Der Verlauf des Rauchabzugs soll so kurz wie möglich sein.
- Die Abzugshaube darf nicht an einen Schacht angeschlossen werden, in den Rauchgase geleitet werden (z. B. von Heizkessel, Kaminen, usw.).
- Falls in dem Raum neben dem Abzug auch nicht mit Strom betriebene Geräte (zum Beispiel Gasgeräte) eingesetzt werden, muss für eine ausreichende Belüftung gesorgt werden, damit der Rückfluss der Abgase verhindert wird. Die Küche muss eine direkte Öffnung nach Außen aufweisen, damit ein ausreichender Luftaustausch gewährleistet wird. Wird die Abzugshaube zusammen mit nicht mit Strom betriebenen Geräte eingesetzt, darf der Unterdruck im Raum 0,04 mbar nicht überschreiten, damit die Abgase nicht wieder angesaugt werden.

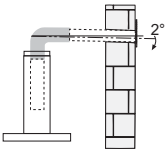

- Die Luft darf nicht über das flexible Rohr der Rauchabsaugung über mit Gas oder einem anderen Brennstoff betriebenen Kochstellen nach außen geleitet werden (nicht mit Geräten einsetzen, die die Luft lediglich in den Raum auslassen).
- Schadhafte Kabel müssen durch den Hersteller oder vom Kundendienst ausgewechselt werden, damit jedes Risiko ausgeschlossen wird.

- Falls die Montageanweisungen für die gasbetriebene Kochmulde einen größeren Abstand vorschreiben, als der oben angegebene, muss diese Vorgabe befolgt werden. Es sind sämtliche Abluftvorschriften zu beachten.
- Nur für die Abzugshaube geeignete Schrauben und Kleinteile verwenden. **Achtung:** Werden die Schrauben und Befestigungselemente nicht entsprechend der vorliegenden Anleitungen verwendet, besteht Stromschlaggefahr.
- Die Abzugshaube mittels zweipoligem Schalter mit einer Öffnung der Kontakte von mindestens 3 mm an das Netz anschließen.

GEBRAUCH

- Die Abzugshaube wurde ausschließlich für den häuslichen Gebrauch entwickelt, um Kochdünste zu beseitigen.
- Die Haube darf nur für die ihr zugedachten Zwecke benutzt werden.

⚠ **Achtung! Große Flammen bei eingeschalteter Haube niemals unbedeckt lassen.**

- Die Flamme so regulieren, dass sie nicht über den Boden des Kochgeschirrs hinausreicht.

⚠ **Achtung! Frittiergeräte müssen während des Gebrauchs stets beaufsichtigt werden: Überhitztes Öl kann sich entzünden.**

- Auf keinen Fall unter der Haube flambieren: Brandgefahr.
- Kinder ab 8 Jahren und Personen mit eingeschränkten physischen, sensorischen oder psychischen Fähigkeiten, oder mit mangelnden Erfahrungen oder Kenntnissen dürfen nicht mit dem Gerät umgehen, es sei denn, sie werden von einer für ihre Sicherheit verantwortlichen Person beaufsichtigt oder angeleitet. Sicherstellen, dass Kinder nicht mit dem Gerät herumspielen können. Reinigungs- und Wartungsarbeiten dürfen nicht von unbeaufsichtigten Kindern durchgeführt werden.

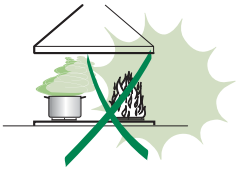

- **ACHTUNG:** Die zugänglichen Teile können während des Gebrauchs der Kochgeräte sehr heiß werden.

WARTUNG

- Vor Reinigungs- oder Wartungsarbeiten am Gerät, muss dieses ausgeschaltet und spannungslos gemacht werden.
- Die Filter stets nach den angegebenen Intervallen reinigen oder auswechseln (Brandgefahr).
- Die Fettfilter sind alle 2 Monate oder bei intensiver Nutzung öfter zu reinigen und können in der Spülmaschine gespült werden.
- Der Aktivkohlefilter ist weder waschbar, noch regenerierbar und muss bei normalem Betrieb zirka alle 4 Monate oder auch öfter ausgewechselt werden, je nach Intensität des Gebrauchs.
- „Wenn die Reinigung nicht nach den Anweisungen durchgeführt wird, besteht Brandgefahr“.
- Die Haube mit einem feuchten Lappen und einem neutralen Reinigungsmittel abwischen.

Das Symbol am Produkt oder auf der Verpackung weist darauf hin, dass das Gerät nicht als normaler Hausmüll entsorgt werden darf. Das ausrangierte Gerät muss vielmehr bei einer speziellen Sammelstelle für elektrische und elektronische Geräte abgegeben werden. Mit der vorschriftsmäßigen Entsorgung des Gerätes trägt der Benutzer dazu bei, schädliche Auswirkungen auf Umwelt und Gesundheit zu vermeiden. Weitere Informationen zum Recycling dieses Produktes können bei der zuständigen Behörde, der örtlichen Abfallbeseitigung oder bei dem Händler, der das Gerät verkauft hat, eingeholt werden.

CHARAKTERISTIKEN

Platzbedarf

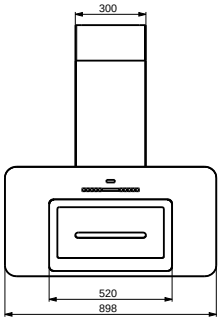

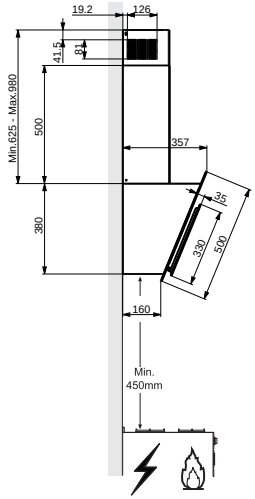

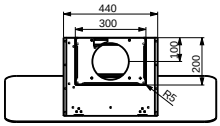

Komponenten

Pos.	St.	Produktkomponenten
1	1	Haubenkörper mit Schaltern, Beleuchtung, Gebläsegruppe, Filter
2.1	1	oberer Kaminteil
2.2	1	unterer Kaminteil
9	1	Flansch
14.1	2	Verlängerung Luftaustritt-Anschlussstück
15	1	Luftaustritt-Anschlussstück
Pos.	**St.**	**Montagekomponenten**
7.2.1	2	Befestigungsbügel oberer Kaminteil
7.3	1	Bügel für Anschlusshalter
11	6	Dübel
11a	2	Dübel SB 12/10
12a	6	Schrauben 4,2 x 44,4
12c	6	Schrauben 2,9 x 6,5
	St.	**Dokumentation**
	1	Bedienungsanleitung

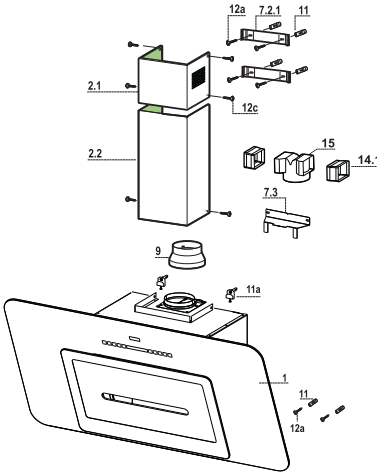

Bohrlöcher und Befestigung der Bügel

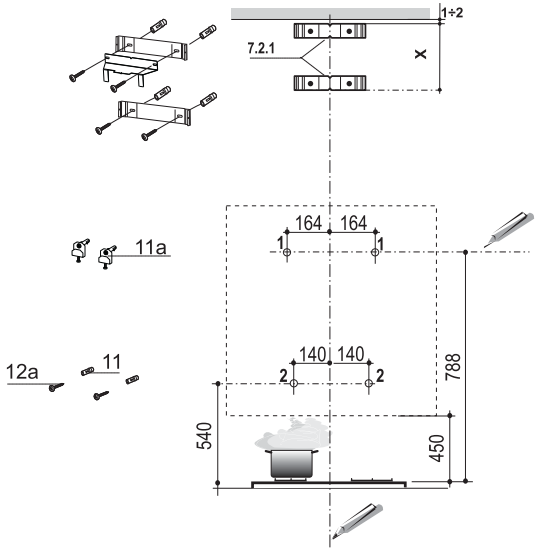

An der Wand anzeichnen:

- eine senkrechte Linie bis zur Decke oder zum oberen Rand in der Mitte des Installationsbereichs der Haube,
- eine waagrechte Linie mindestens 788 mm oberhalb der Kochmulde.
- 164 mm rechts von der senkrechten Bezugslinie einen Punkt **(1)** auf der waagrechten Linie kennzeichnen.
- Diesen Vorgang an der gegenüberliegenden Seite wiederholen und die Ausrichtung überprüfen.
- Wie angegeben 140 mm rechts von der senkrechten Bezugslinie und 540 mm oberhalb der Kochmulde einen Punkt **(2)** kennzeichnen.
- Diesen Vorgang an der gegenüberliegenden Seite wiederholen und die Ausrichtung überprüfen.
- Die gekennzeichneten Punkte **(1)** mit einem Bohrer ø 12 mm bohren.
- Die gekennzeichneten Punkte **(2)** mit einem Bohrer ø 8 mm bohren.
- Die Dübel mit dem Bügel **11a** in die Bohrungen **(1)** einfügen und festschrauben.
- Den Dübel **11** in die Bohrungen **(2)** einfügen.
- Den Bügel **7.2.1** wie angegeben 1-2 mm unterhalb der Decke oder der oberen Begrenzung anlegen und seinen Mittelpunkt (Einschnitte) an der senkrechten Bezugslinie ausrichten.
- Die Mitte der Löcher des Bügels kennzeichnen.
- Den Bügel **7.2.1** wie angegeben X mm unterhalb des ersten Bügels (X = Höhe des mitgelieferten oberen Kaminteils) anlegen und seinen Mittelpunkt (Einschnitte) an der senkrechten Bezugslinie ausrichten.
- Die Mitte der Löcher des Bügels kennzeichnen.
- Die gekennzeichneten Punkte mit einem Bohrer ø 8 mm bohren.
- Die Dübel **11** in die Bohrungen einfügen.
- Den unteren Bügel mit den mitgelieferten Schrauben **12a** (4,2 x 44,4) fixieren.
- Den oberen Bügel **7.2.1** und den Haltebügel **7.3** mithilfe der 2 mitgelieferten Schrauben **12a** (4,2 x 44,4) verbinden.

Montage des Haubenkörpers

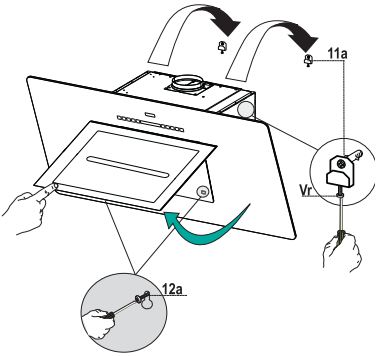

- Die Klappen öffnen/ Die Klappe öffnen (siehe Abschnitt Öffnung Panel).
- Die Fettfilter an den speziellen Griffen herausziehen.
- Die beiden Schrauben **Vr** der Bügel **11a** auf den Hubbeginn regulieren.
- Den Haubenkörper an den 2 Bügeln **11a** einhaken.
- Vom Haubeninneren her den Haubenkörper mit Hilfe der Schrauben **Vr** ausrichten.
- Die Sicherungsschraube **12a** einschrauben.
- Die Klappen wieder verschließen/ Die Klappe öffnen.

Anschluss der Abluftversion

Bei Abluftbetrieb kann die Haube vom Installateur wahlweise mittels Rohr oder Schlauch (ø 150 oder 120 mm) an die Außenrohrleitung angeschlossen werden.

- Bei Verwendung eines Anschlussrohres ø 120 den Reduzierflansch **9** am Haubenaustritt anbringen.
- Das Rohr mit geeigneten Rohrschellen fixieren. Das hierzu erforderliche Material wird nicht mitgeliefert.
- Eventuell vorhandene Aktivkohlefilter entnehmen.

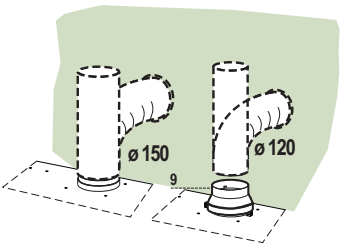

⚠ **Achtung! Alle Querschnittänderungen oder Richtungsänderungen des Abluftkanals reduzieren die Leistung der Haube.**

ANSCHLUSS DER UMLUFTVARIANTE

- Die Verlängerungen **14.1** beim Anschluss **15** seitlich einfügen.
- Den Anschluss **15** am Haltebügel **7.3** einsetzen und mit einer Schraube fixieren**.**
- Überprüfen, ob die Verlängerungen **14.1** mit den entsprechenden Kaminstutzen sowohl horizontal wie auch vertikal übereinstimmen.
- Vom Installateur wahlweise mittels Rohr oder Schlauch (ø 150 mm), den Anschluss **15** am Haubenaustritt anbringen.
- Kontrollieren, ob der Aktivkohle-Geruchsfilter montiert ist.

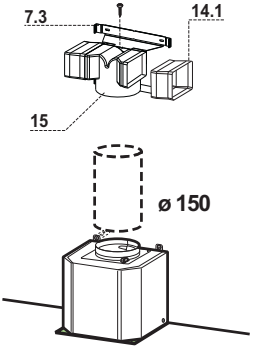

Elektroanschluss

⚠ **Vor der Installation die Netzspannung durch herausdrehen der Sicherung oder ausschalten des Hauptschalters stromlos machen.**

- Bei Anschluss der Haube an das Stromnetz muss ein zweipoliger Schalter mit einem Öffnungsweg von mindestens 3 mm zwischengeschaltet werden.
- Entfernen Sie die Fettfilter (s. Abschnitt „Wartung“) und versichern Sie sich, daß die Kabelverbindung in die Steckdose des Gebläses einwandfrei eingesteckt wird.

⚠ **Achtung: Das Gerät nur an die Netzspannung die im Typenschild angegeben ist anschließen.**

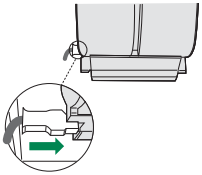

Kaminmontage

Oberer Kaminteil

- Die beiden seitlichen Schenkel leicht auseinanderbiegen, hinter den Bügeln **7.2.1** einhängen und bis zum Anschlag wieder schließen.
- Bei den Bügeln **7.2.1** mit Hilfe der 4 mitgelieferten Schrauben **12c** fixieren.
- Überprüfen, ob die Verlängerungen mit den entsprechenden Kaminstutzen übereinstimmen.

Unterer Kaminteil

- Die beiden seitlichen Schenkel des Kaminteils leicht auseinander biegen, zwischen dem oberen Kaminteil und der Wand einhängen und bis zum Anschlag wieder schließen.
- Den unteren Teil seitlich am Haubenkörper mit 2 der mitgelieferten Schrauben **12c** fixieren.

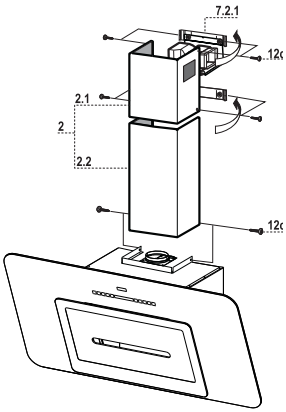

BEDIENUNG

Schalttafel

Taste	Funktion	Display
A	Schaltet den Motor ein oder aus.	-
B	Vermindert die Betriebsgeschwindigkeit.	Die leuchtenden Segmente nehmen ab.
C	Erhöht die Betriebsgeschwindigkeit.	Die leuchtenden Segmente nehmen zu.
D	Aktiviert von jeder Geschwindigkeit aus, mit Ausnahme von Delay und 24H, die **Intensivgeschwindigkeit**, die auf 6 Minuten zeitgeregelt ist; nach Ablauf dieser Zeit kehrt das System zu der zuvor eingestellten Geschwindigkeit zurück. Für die Beseitigung von sehr intensiven Kochdünsten geeignet.	**I** blinkt und alle Segmente auf dem Display leuchten. Wird durch Drücken der Taste ausgeschaltet.
	Mit zirka 5 Sekunden langem Gedrückthalten der Taste bei abgeschalteten Verbrauchern (Motor+Licht) wird der Alarm der Aktivkohlefilter aktiviert / deaktiviert.	2 Mal Blinken des Symbols **C** – Alarm aktiviert. 1 Mal Blinken des Symbols **C** – Alarm deaktiviert.
E	Aktiviert den Motor bei **Luftaustausch**-Modus, eine Geschwindigkeit, die eine Absaugleistung von 100 m^3/h für die Dauer von 10 Minuten jede Stunde ermöglicht, nach deren Ablauf der Motor angehalten wird.	Zeigt **24** an und alle auf dem Display angezeigten Segmente verlöschen nacheinander. Wird durch Drücken der Taste ausgeschaltet.
F	Aktiviert das automatische Ausschalten mit einer Verzögerung von 30'. Vervollständigt die Beseitigung von Restgerüchen. Nur bei eingeschaltetem Motor bei anderer Geschwindigkeit als 24H oder Intensivgeschwindigkeit aktivierbar.	Zeigt das Symbol einer blinkenden **Uhr** an. Wird durch Drücken der Taste ausgeschaltet.
	Mit zirka 5 Sekunden langem Gedrückthalten der Taste wird die Fernbedienung aktiviert / deaktiviert.	2 Mal Blinken der horizontalen Balken - Fernbedienung aktiviert. 1 Mal Blinken der horizontalen Balken - Fernbedienung deaktiviert.
G	Führt durch ca. 3 Sekunden langes Drücken der Taste ein **Reset** des Filtersättigungsalarms aus.	Nach 100 Betriebsstunden zeigt das Symbol **Tropfen** die Sättigung der Metallfilter an. Nach 200 Betriebsstunden zeigt **C** die Sättigung der Aktivkohlefilter an.
H	Vermindert bei jedem Drücken der Taste zyklisch die Intensität der Beleuchtung.	
I	Schaltet die Beleuchtungsanlage auf höchster Intensitätsstufe ein und aus.	
L	Steigert die Intensität der Beleuchtung zyklisch mit jedem Drücken der Taste.	

Steuerbefehl Tastatursperre: Die Tastatur lässt sich z.B. zur Reinigung der Glasscheiben sperren, wenn Motor und Beleuchtung der Haube ausgeschaltet sind.

Zum Aktivieren oder Deaktivieren der Tastatursperre die Taste **A** ca. 5 Sekunden lang drücken. Der Vorgang wird immer durch einen Piepton und die Motorbalkenanzeige auf dem Display bestätigt.

WARTUNG

Öffnen des Paneels

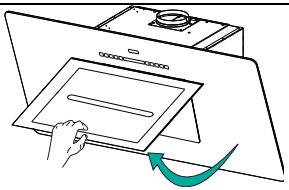

- Das Paneel herausziehen.
- Das Paneel ist in jeder beliebigen Position arretierbar.
- Die Außenflächen mit einem feuchten Lappen und einem neutralen Flüssigreiniger säubern.
- Auch Innen mit einem feuchten Lappen und einem neutralen Reinigungsmittel säubern; keine nassen Tücher oder Schwämme, oder gar Wasser verwenden, und keine schleifenden Mittel einsetzen.

Metallfettfilter

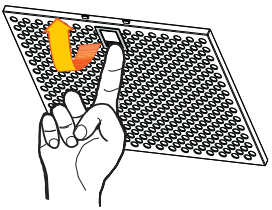

Die Filter können im Geschirrspüler gereinigt werden und sollten gereinigt werden, wenn das Symbol **Tropfen** auf dem Display erscheint bzw. mindestens ca. alle 2 Monate oder bei sehr intensivem Einsatz auch häufiger.

Rückstellen der Sättigungsanzeige

- Die Taste **G** mindestens 2 Sekunden lang drücken.

Filterreinigung

- Die Klappen öffnen.
- Einen Filter nach dem anderen entfernen. Halten Sie den Filter mit einer Hand fest und ziehen Sie den Griff mit der anderen Hand gleichzeitig nach unten.
- Die Filter waschen, darauf achten, sie nicht zu verbiegen und vor der Remontage trocknen lassen. (Eine eventuell im Lauf der Zeit auftretende Verfärbung der Filteroberfläche hat keinerlei Einfluss auf die Wirksamkeit des Filters.)
- Bei der Remontage darauf achten, dass sich der Griff an der sichtbaren Außenseite befindet.
- Die Klappen wieder schließen.

Aktivkohle-Geruchsfilter (Umluftvariante)

Der Aktivkohlefilter ist nicht waschbar oder regenerierbar und muss ausgewechselt werden, sobald am Display das Symbol **C** erscheint, oder nach Spätestens 4 Monaten. Die Alarmmeldung wird präventiv aktiviert.

Aktivierung des Alarmsignals

- Bei der Umluftvariante sollte die Alarmanzeige für die Filtersättigung bei der Erstinbetriebnahme aktiviert werden. Zudem kann sie nachträglich wie folgt aktiviert werden:
- Die Beleuchtung und den Absaugmotor abstellen.
- Die Taste **D** zirka **5 Sekunden** lang drücken.
  - 2 Mal Blinken des Symbols **C** Alarm für Aktivkohlefiltersättigung AKTIVIERT
  - 1 Mal Blinken des Symbols **C** Alarm für Aktivkohlefiltersättigung DEAKTIVIERT

AUSWECHSELN DES AKTIVKOHLE-GERUCHSFILTERS

Reset des Alarmsignals

- Die Beleuchtung und den Absaugmotor abstellen.
- Die Taste **G** mindestens 2 Sekunden lang drücken.

Auswechseln des Filters

- Die Klappen öffnen.
- Das Gitter seitlich herausziehen.
- Die verbrauchten Aktivkohle-Geruchsfilter wie angegeben ausbauen (**A**).
- Die neuen Filter wie angegeben einbauen (**B**).
- Das Gitter wieder einbauen.
- Die Klappen wieder schließen.

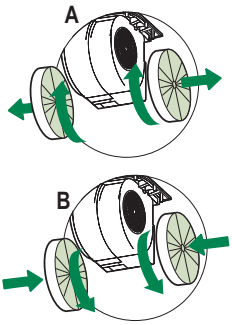

Beleuchtung

LED-Strahler

- Für den Austausch der LED-Strahler wenden Sie sich bitte an den Kundendienst.

TAVSİYELER VE ÖNERİLER

⚠ Kullanım talimatları, bu ev aletinin çeşitli modelleri için geçerlidir. Aynı şekilde, bu ürünle ilgisi olmayan özelliklerin tanımlarını da görebilirsiniz.

MONTAJ

- Yanlış veya hatalı montajdan doğan yaralanma ve hasarlar için imalatçı yükümlü olmayacaktır.
- Pişiricinin üst kısmı ve davlumbaz arasındaki minimum güvenlik mesafesi 650 mm'dir. (Bazı modeller daha alçak mesafeye monte edilebilir, lütfen çalışma boyutları ve montaj paragraflarına bakınız.)

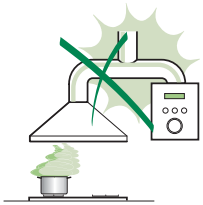

- Ana voltajın davlumbazın iç tarafına sabitlenmiş olan derecelendirme plakasındaki ile uyumlu olduğunu kontrol edin.
- I. sınıf ev aletleri için, ev güç kaynağının yeterli topraklama sağladığından emin olun.
  Aspiratörü egzoz bacasına minimum çapı 120 mm olan bir boru vasıtasıyla bağlayın. Baca hattı mümkün olduğu kadar kısa olmalıdır.
- Davlumbazı tutuşabilir gazlar taşıyan egzoz kanallarına bağlamayın (kazanlar, şömineler, vs.).
- Eğer davlumbaz elektrikli olmayan ev aletleri ile birlikte kullanılacaksa (ör. gazlı ev aletleri), egzoz gazının geri tepmesini engellemek adına odada yeterli derecede bir havalandırma olması garanti edilmelidir. Temiz havanın girişini garanti etmek adına mutfakta temiz hava girişini sağlayan bir açıklık olmalıdır. Davlumbazın elektrik dışında enerji veren ev aletleri ile birlikte kullanılması durumunda, davlumbazın gazları geri yollamasını engellemek adına odadaki negatif basınç 0,04 barı aşmamalıdır.

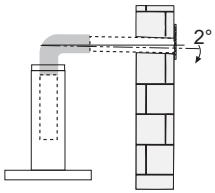

- Güç kablosuna zarar gelmesi durumunda, herhangi bir riski engellemek adına imalatçı veya teknik servis birimince değiştirilmelidir.
- Hava, gaz veya başka yakıtların tahliyesi için kullanılan borulara deşarj edilmemelidir (havayı sadece odaya tahliye eden ev aletleri için geçerli değildir).

- Gaz ocağının montaj talimatlarında yukarıda belirtilenden daha fazla bir mesafe belirtilmişse, buna dikkat edilmesi gerekir. Hava deşarjı ile ilgili yönetmeliklere uyulması gerekir.
- Davlumbazı desteklemek için sadece vida ve küçük parçalar kullanın. **Uyarı**: İşbu talimatlar uyarınca vidaları veya sabitleme aletlerini kullanmamak elektrik tehlikelerine yol açabilir.
- Davlumbazı, arasında en az 3mm irtibat mesafesi olan iki kutuplu bir anahtar vasıtasıyla cereyana bağlayın.

KULLANIM

- Davlumbaz mutfak kokularını gidermek adına ev kullanımı için tasarlanmıştır.
- Davlumbazı asla tasarlandığı amaçlar haricinde kullanmayın.
- Davlumbaz çalışırken altında boşuna yanan yüksek ateş asla bırakmayın.
- Ateş yoğunluğunu sadece tencere altında kalacak ve yanlardan taşmadığından emin olacak şekilde ayarlayın.
- Fritözler kullanım esnasında sürekli izlenmelidir: fazla ısınmış yağ, ateş alabilir.
- Davlumbaz altında flambe yapmayınız; yangın riski.

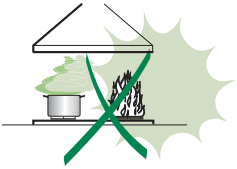

- Bu ev aleti, 8 yaş üstü çocuklar ve fiziksel, duyusal veya akli yetersizliği olan veya tecrübe ve bilgi eksikliği olan kişilerce bu kişilerin güvenliğinden sorumlu olan kişilerin gözetimi altında veya ev aletinin kullanımı ile ilgili talimatlar kendilerine verildiği durumlarda kullanılabilir. Çocuklar, ev aleti ile oynamamalıdır. Temizleme ve bakım gözetimde olmadıklarında çocuklarca yapılmayacaktır.

• “ **DİKKAT**: Pişirme aletleri ile kullanıldıklarında temas edilebilir parçalar ısınabilir.”

BAKIM

- Herhangi bir bakım işlemine başlamadan evvel ev aletini kapatın veya ana güç kaynağından fişini çekin.
- Belirlenmiş zaman sonunda filtreleri temizleyin ve/veya değiştirin (Yangın tehlikesi).
- Yağ filtreleri her 2 ayda bir veya yoğun kullanım olması durumunda daha sık olarak temizlenmelidir ve bulaşık makinesinde yıkanabilirler.
- Aktif karbon filtresi yıkanabilir değildir, yeniden kullanılamaz ve her 4 ayda bir veya yoğun kullanım olması durumunda daha sık olarak değiştirilmelidir.
- "Temizliğin talimatlara uygun olarak yapılmadığı durumlarda yangın riski vardır."
- Davlumbazı nemli bir bez ve nötr sıvı deterjanla temizleyin.

Ürün üstündeki veya paketindeki sembolü, bu ürünün evsel atık olarak değerlendirilmeyeceğinin göstergesidir. Elektrikli ve elektronik ekipmanın geri dönüşümü için uygun toplama noktasına teslim edilmelidir. Bu ürünün doğru şekilde bertaraf edildiğinden emin olarak, bu atık ürününün uygun olmayan şekilde işlenmesinden doğacak çevre ve insan sağlığı için potansiyel olumsuz sonuçların engellenmesine yardımcı olacaksınız. Bu ürünün geri dönüşümü ile ilgili daha detaylı bilgi için lütfen yerel yetkili ofisiniz, evsel atık bertaraf hizmeti veya ürünü satın aldığınız mağaza ile irtibata geçiniz.

ÖZELLIKLER

Boyutlar

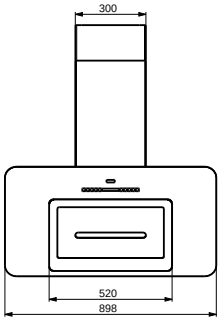

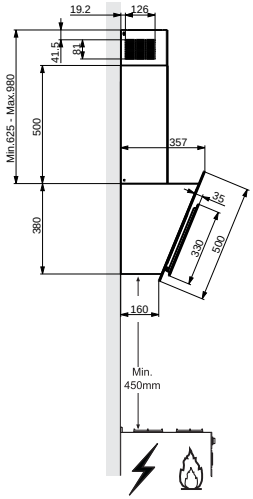

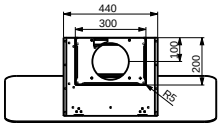

Komponentler

Ref.	Miktar	Ürün komponentleri
1	1	Kumandaları, ışık, vantilatör grupları, filtreleri ile birlikte bir davlumbaz gövdesi
2.1	1	Üst baca
2.2	1	Alt baca
9	1	Flanş
14.1	2	Hava Çıkışı Uzatma Rakoru
15	1	Hava Çıkışı Rakoru
Rif.	**Miktar**	**Montaj komponentleri**
7.2.1	2	Üst baca tespit unsurları
7.3	1	Rakor Destek Braketi
11	6	Dubel
11a	2	Dubel SB 12/10
12a	6	Vida 4,2 x 44,4
12c	6	Vida 2,9 x 6,5
	Miktar	**Dokümantasyon**
	1	Talimat El Kitabı

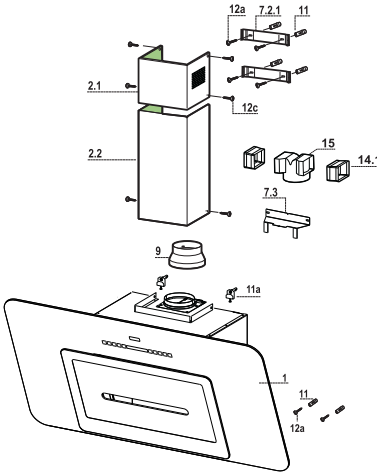

Kenarların Delinmesi ve Askıların Sabitlenmesi

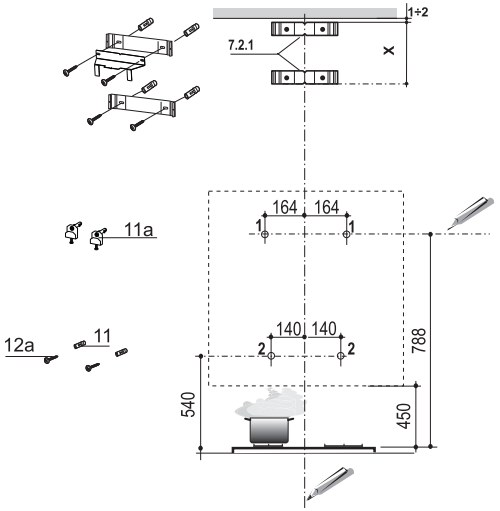

Duvar üzerinde çizin:

- Davlumbazın montajı için öngörülen bölgenin ortasında, tavan veya en uç yüksekliğe kadar dikey bir çizgi;
- Pişirme düzleminin min. 788 mm üstünde yatay bir çizgi.
- Referans dikey çizginin 164 mm sağında yatay çizgi üzerine bir nokta **(1)** işaretleyin.
- Bu işlemi, hizayı sağlayarak karşı tarafta da tekrarlayın.
- Belirtildiği şekilde, referans dikey çizginin 140 mm, ve pişirme düzleminin 540 mm üstüne bir referans nokta **(2)** işaretleyin.
- Bu işlemi, hizayı sağlayarak karşı tarafta da tekrarlayın.
- İşaretli noktaları **(1)** ø 12 mm delin.
- İşaretli noktaları **(2)** ø 8 mm delin.
- **11a** askılı bağlantı parçalarını deliklere **(1)** yerleştirin ve vidalayın.
- **11** no.lu dübeli deliklere (**2)** yerleştirin.
- Askı **7.2.1**'i belirtilen şekilde, ortasını (çentik) referans dikey çizgiye hizalayarak, tavan veya en uç yükseklikten 1-2 mm'ye dayayın.
- Askı deliklerinin ortalarını işaretleyin.
- Askı **7.2.1**'i şekilde gösterildiği şekilde, ortasını (çentik) referans dikey çizgiye hizalayarak ilk askının altına X mm'de dayandırın (X = donanımdaki Üst Baca yüksekliği).
- Askı deliklerinin ortalarını işaretleyin.
- İşaretli noktaları ø 8 mm delin.
- **11** no.lu dübelleri deliklere yerleştirin.
- Cihaz donanımında verilen vidaları **12a** (4,2 x 44,4) kullanarak alt Braketi **7.2.1** sabitleyiniz.
- Üs Braket **7.2.1** ile rakor destek Braketini **7.3** cihaz donanımında verilen 2 adet vidayı **12a** (4,2 x 44,4) kullanarak birlikte sabitleyiniz.

Davlumbaz Gövdesinin Montajı

- Kanadı açınız ("Panelin Açılması" paragrafına bakınız).
- Yağ önleyici Filtreleri uygun kulpları tutarak çıkartın.
- İşlem öncesi **11a** askıların iki **Vr** vidasını ayarlayın.
- Davlumbaz gövdesini 2 **11a** askısına takın.
- Davlumbaz gövdesi içinden, Davlumbaz gövdesini hizalamak için **Vr** vidalarla oynayın.
- Güvenlik vidalarını **12a** takın.
- Kapakları/kapağı kapatın.

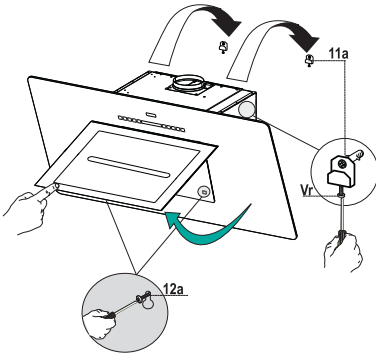

Bağlantılar

ASPİRATÖRLÜ MODEL HAVA ÇIKIŞI

Aspiratörlü modelin montajı için, davlumbaz, montörün seçeceği 150 yada 120 mm çapında sert veya esnek bir boru ile çıkış kanalına bağlanmalıdır.

- ø120 mm çapında boru ile bağlantı için, redüksiyon flanşını (**9**) davlumbaz gövdesi çıkışına yerleştiriniz.
- Boruyu uygun kelepçelerle sıkarak sabitleyiniz. Bu malzeme davlumbaz donanımıyla birlikte verilmemiştir.
- Varsa aktif karbonlu koku alma filtrelerini çıkarınız.

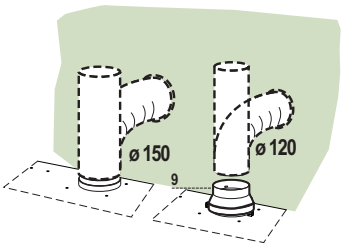

FİLTRE VERSİYONUNDA BAĞLANTILAR

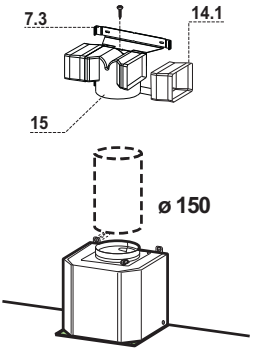

- Rakor Uzantılarını **14.1** diğer rakora takınız **15**.
- Soketi **15** destek mesnedine **7.3** yerleştirin ve bir vida ile sabitleyin.
- Rakor uzantıları çıkışının **14.1** hem dikey hem yatay planda baca ağızlarına denk gelmesine dikkat ediniz.
- Rakoru **15** montörün seçeceği sert yada esnek 150 mm çapında bir boru ile davlumbaz gövdesi Çıkışına bağlayınız.
- Aktif karbonlu koku filtresinin mevcut olduğundan emin olunuz.

ELEKTRİK BAĞLANTISI

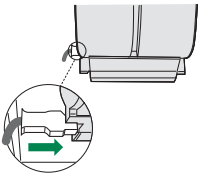

- Davlumbazı şebeke cereyanına bağlarken aray temas aralığı en az 3 mm olan çift kutuplu bir elektrik anahtarı koyunuz.
- Yağ tutucu filtreleri çıkarınız (bakınız "Bakım" paragrafı) ve besleme kablosu soketinin aspiratör prizine iyice takılmış olduğundan emin olunuz.

Bacanın montajı

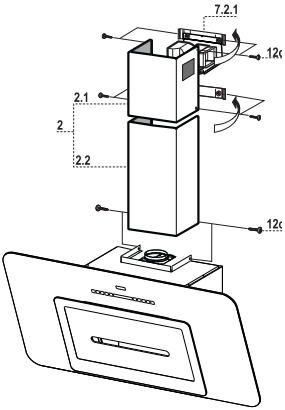

Üst baca

- İki yan kenarı hafifçe açınız, bunları braketlerin **7.2.1** arkasına geçiriniz ve tam dayanana kadar tekrar kapatınız.
- Cihaz donanımında verilen 4 adet vidayla **12c** (2,9 x 9,5) yan taraflarından braketlere sabitleyiniz.
- Rakor uzantılarının çıkışının baca ağızlarına denk gelmesine dikkat ediniz.

Alt baca

- Bacanın iki yan kenarını hafifçe açınız, Üst baca ile duvar arasına geçirip tam dayanana kadar kapatınız.
- Cihaz donanımında verilen 2 adet vidayla **12c** (2,9 x 9,5) alt tarafını davlumbaz gövdesine sabitleyiniz.

KULLANIM

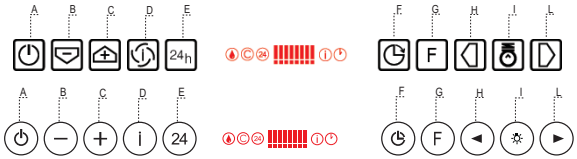

Kumanda Tablosu

Tuş	İşlev	Ekran
A	Emme motorunu açar / durdurur.	-
B	Çalışma hızını düşürür.	Açık segmanları azaltır.
C	Çalışma hızını yükseltir.	Açık segmanları arttırır.
D	Delay ve 24H haricinde, herhangi bir hızdan **Yoğun** hıza geçer, bu hız 6 dakika zaman ayarlıdır, bu süre sonunda sistem daha önceden ayarlanan hıza geri döner. Pişirme anındaki dumanın fazla yayılmasını engellemeye uygundur.	**I** yanar ve Ekranda tüm segmanlar açılır. Tuşa basılarak devreden çıkartılır.
	Bütün bağlantılar (Motor + Işık) kapalı olduğunda 5 saniyeliğine tuşu basılı tuttuğunuzda Aktif Karbon Filtre alarmı Devreye Girer / Devreden Çıkar.	**C** – sembolünün 2 kez yanıp sönmesi, Alarm Devrede. **C** – sembolünün 1 kez yanıp sönmesi, Alarm Devrede Değil.
E	Motorda **Hava Akımı** biçimini ve her saatte bir 10 dakika emiş hızında motoru devreye sokar, süre bittiğinde motor durur.	**24** görüntülenir ve Ekranda açık olan tüm segmanlar belirli aralıklarla birer birer sönerler. Tuşa basılarak devreden çıkartılır.
F	30' geciktirmeli otomatik kapanışı devreye alır. Geri kalan kokuların yok edilmesi için uygundur. Sadece motorun 24H veya Yoğun hızdan farklı bir hızda çalışmasında devreye alınabilir.	Işıklı bir **Saat** sembolü görüntülenir. Tuşa basılarak devreden çıkartılır.
	Tuşu 5 saniyeliğine basılı tuttuğunuzda telekumanda devreye girer / devreden çıkar.	2 Yanıp Sönen Işıkla Telekumanda Devrededir. 1 Yanıp Sönen Işıkla Telekumanda Devrede Değildir.
G	Tuşa yaklaşık 3 saniye basılarak Filtre doygunluk alarmı **Reset** lenir.	100 Çalışma saati sonunda, Metal Filtrelerin doygunluğunu belirten **Damla** sembolü görüntülenir. 200 Çalışma saati sonunda, Aktif Karbonlu Filtrelerin doygunluğunu belirten **C** görüntülenir.
H	Devir modunda her Tuş basımında aydınlatma yoğunluğunu azaltır.	
I	Aydınlatma tesisatını maksimum yoğunlukta açar ve kapatır.	
L	Devir modunda her Tuş basımında aydınlatma yoğunluğunu yükseltir.	

Klavye Bloke Etme Kumandası: Klavyeyi bloke etmek mümkündür, örneğin Davlumbazın Motoru ve Işıkları kapalıyken, Cam yüzeylerin temizliğinde.
Klavye Bloke Etme özelliği, **A** tuşuna yaklaşık 5 saniye basarak, her zaman bir Bip sesiyle ve ekranın motor çubuğunda bir animasyonla doğrulanarak geçerli veya geçersiz kılınabilir.

Panelin açılması

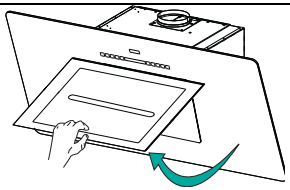

- Panoyu çekerek açın.
- Panel her konumda kapalı olmalıdır.
- Dış taraftan nemli bir bez ve sıvı nötr deterjan ile temizleyiniz.
- İç taraftan nötr deterjan ve nemli bez kullanmak sureti ile temizleyiniz; ıslak bez veya sünger kullanmayınız, su sıkmayınız, aşındırıcı maddeler kullanmayınız.

Yağlanmaya karşı metal filtreler

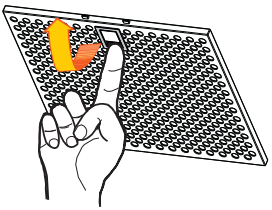

Bulaşık makinasında yıkanabilirler ve yaklaşık her 2 aylık kullanım sonrasında veya özellikle yoğun kullanım durumunda daha sıklıkla yıkanmaları gerekir.

Alarm sinyalinin resetlenmesi (sıfırlanması)
- **G** tuşuna en az 2 saniye basınız.

Filtrelerin Temizlenmesi
- Die Comfort Panels durch Ziehen öffnen.
- Filtreleri teker teker çıkarınız ve bunu yaparken kolu aşağı doğru çektiğiniz sırada diğer elinizle filtreleri tutunuz.
- Filtreleri kıvrılmamalarına dikkat ederek sökünüz ve yıkayınız, tekrar takmadan önce kurumaya bırakınız. (Filtre yüzeyinde zamanla görülebilecek olası renk değişikliği, kesinlikle etkinliğine zarar vermez)
- Tutamağın dış görünür tarafta olduğuna dikkat ederek filtreleri tekrar monte ediniz.
- Die Comfort Panel wieder schließen.

Koku Emici Aktif Karbonlu Filtreler (Filtre Edici Versiyon)

Yıkanamaz, yeniden kullanılamaz, ekranda **C** sembolü görüntülendiğinde veya en az 4 ayda bir değiştirilir. Alarm sinyali önceden devreye girer.

Alarmın devreye alınması

- Filtre edici versiyonlu Davlumbazlarda, Filtrelerin doygunluk Alarm sinyali, kurulum anında veya devamında devreye alınır.
- Işıkları ve aspiratör motorunu kapatınız.
- Yaklaşık 5 saniye kadar **D** tuşuna basınız.
  - **C** sembolünün 2 kez yanıp sönmesi, C.A. Filtre doygunluk Alarmı DEVREDE.
  - **C** sembolünün 1 kez yanıp sönmesi, C.A. Filtre Doygunluk Alarmı DEVRE DIŞI.

AKTİF KARBON KOKU ÖNLEYİCİ FİLTRENİN DEĞİŞTİRİLMESİ

Alarm sinyalinin sıfırlanması

- Işıkları ve aspiratör motorunu kapatınız.
- En az 2 saniye süresince **G** tuşuna basınız.

Filtrenin Değiştirilmesi

- Çekerek Konfor Paneli'ni açınız.
- Izgarayı yanlardan çekerek çıkarınız.
- Dolmuş olan koku emici aktif karbon filtreleri resimde gösterildiği şekilde (**A**) çıkarınız.
- Yeni Filtreleri belirtilen şekilde (**B**) takınız.
- Izgarayı tekrar takınız.
- İşlem sona erdiğinde, paneli davlumbaz gövdesine takıp tekrar kapatınız.

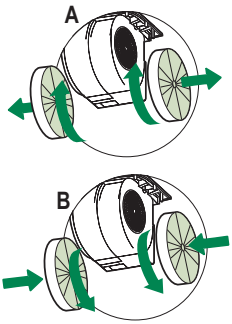

Aydınlatma

- Değiştirmek için Teknik Servisle bağlantı kurun ("Edinmek için teknik servisle bağlantı kurun").

RECOMANDĂRI ŞI SUGESTII

⚠ Instrucțiunile de utilizare se referă la diverse modele ale acestui aparat. Prin urmare, ar putea exista descrieri ale unor elemente individuale care nu aparțin aparatului dumneavoastră specific.

INSTALAREA

- Producătorul nu este responsabil pentru eventualele daune cauzate de instalarea şi utilizarea incorectă.
- Distanța minimă de siguranță între plită şi hotă este de 650 mm (unele modele pot fi montate la o înălțime mai mică; a se vedea paragraful referitor la dimensiunile de lucru şi la instalare).
- Controlați ca tensiunea de rețea să corespundă celei indicate pe plăcuța cu date tehnice aplicată pe partea interioară a hotei.
- Pentru aparatele din Clasa I, controlați ca rețeaua casnică de alimentare să dispună de o împământare adecvată.
  Conectați ventilatorul extractor la conducta de evacuare a fumului cu ajutorul unei conducte cu diametrul minim de 120 mm. Traseul fumului trebuie să fie cât mai scurt posibil.
- Nu conectați hota aspirantă la conducte de evacuare care transportă fumuri de ardere (de ex. de la boilere, şemineuri etc.).

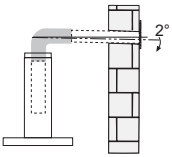

- Dacă ventilatorul extractor este utilizat în combinație cu aparate neelectrice (de ex. aparate pe gaz), trebuie să se asigure un nivel suficient de aerisire în încăpere pentru a împiedica returul gazelor de evacuare. Bucătăria trebuie să prezinte o deschidere care comunică direct cu exteriorul, pentru a asigura intrarea aerului curat. Dacă hota de bucătărie este utilizată în combinație cu aparate nealimentate cu curent electric, presiunea negativă din încăpere nu trebuie să depăşească 0,04 mbari, pentru a evita ca hota să aspire fumurile înapoi în încăpere.
- Aerul nu trebuie să fie evacuat printr-un furtun flexibil utilizat pentru aspirarea fumului provenit de la aparate alimentate cu gaz sau alți combustibili (a nu se utiliza cu aparate care evacuează exclusiv aerul în încăpere).
- Dacă este deteriorat, cablul de alimentare trebuie înlocuit de către producător sau de serviciul de asistență tehnică, pentru a evita orice risc.

- Dacă în instrucțiunile de instalare pentru plita pe gaz se precizează o distanță mai mare decât cea indicată mai sus, aceasta trebuie respectată. Trebuie să se respecte toate normele referitoare la evacuarea aerului.
- Utilizaşi numai şuruburi şi elemente de prindere de tip corespunzător pentru hotă. **Avertizare**: lipsa instalării şuruburilor sau a dispozitivelor de fixare în conformitate cu aceste instrucțiuni poate cauza riscuri de şoc electric.
- Conectați hota la alimentarea de la rețea cu ajutorul unui întrerupător bipolar cu deschiderea între contacte de cel puțin 3 mm.

UTILIZAREA

- Hota aspirantă a fost proiectată exclusiv pentru uz casnic, având scopul de a elimina mirosurile din bucătărie.
- Nu utilizați niciodată hota în scopuri diferite de cel pentru care a fost proiectată.
- Nu lăsați niciodată flăcări înalte sub hotă atunci când aceasta este în funcțiune.
- Reglați intensitatea flăcării astfel încât să o dirijați exclusiv sub fundul vasului de gătit, asigurându-vă că nu cuprinde şi laturile acestuia.
- Friteuzele trebuie să fie permanent controlate în timpul utilizării: uleiul supraîncălzit ar putea lua foc.

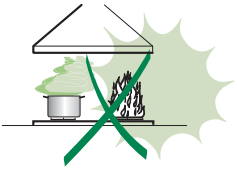

- Nu pregătiți preparate flambate sub hotă: ar putea surveni un incendiu.
- Acest aparat poate fi folosit de copii cu vârsta de cel puțin 8 ani şi de către persoane cu capacități fizice, senzoriale şi mentale reduse sau lipsite de experiență şi cunoştințe, cu condiția să fie supravegheate atent şi instruite în privința modului de utilizare în siguranță a aparatului şi în privința pericolelor pe care acesta le prezintă. Copiii trebuie supravegheați pentru a nu se juca cu aparatul. Curățarea şi întreținerea nu trebuie să fie efectuate de copii, dacă aceştia nu sunt supravegheați.

- “ **ATENȚIE**: componentele accesibile pot deveni fierbinți în timpul utilizării aparatelor de gătit.

ÎNTREȚINEREA

- Opriți sau deconectați aparatul de la rețeaua de alimentare înainte de a efectua orice operație de curățare şi întreținere.
- Curățați şi/sau înlocuiți filtrele după perioada de timp specificată (pericol de incendiu).
- Filtrele antigrăsime trebuie să fie curățate la interval de 2 luni de utilizare sau mai frecvent în cazul utilizării intense şi pot fi spălate în maşina de spălat vase.
- Filtrul cu carbon activ nu poate fi spălat sau regenerat şi trebuie să fie înlocuit la interval de aproximativ 4 luni de utilizare sau mai frecvent în cazul utilizării intense.
- "Există riscul de incendiu, dacă operația de curățare nu se efectuează conform cu instrucțiunile."
- Curățați hota folosind o cârpă umedă şi un detergent lichid neutru.

Simbolul de pe produs sau de pe ambalaj indică faptul că produsul nu trebuie să fie aruncat împreună cu gunoiul menajer. Produsul trebuie să fie predat la punctul de colectare corespunzător pentru reciclarea componentelor electrice şi electronice. Asigurându-vă că ați eliminat în mod corect produsul, ajutați la evitarea potențialelor consecințe negative pentru mediul înconjurător şi pentru sănătatea persoanelor, consecințe care ar putea deriva din aruncarea necorespunzătoare a acestui produs. Pentru informații suplimentare detaliate despre reciclarea acestui produs, contactați primăria, serviciul local pentru eliminarea deşeurilor sau magazinul de unde l-ați achiziționat.

CARACTERISTICI

Dimensiuni

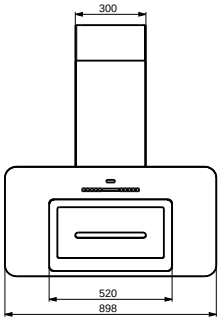

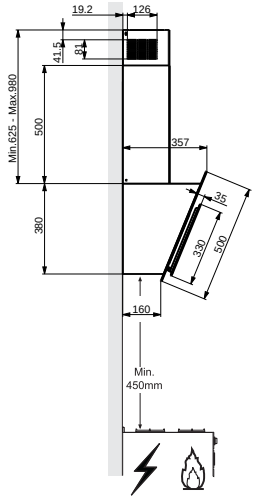

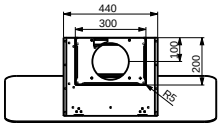

Componente

Ref.	Cant.	Componentele produsului
1	1	Corp Hotă prevăzut cu: Comenzi, lumină, grup ventilator, filtre
2.1	1	Coş Superior
2.2	1	Coş Inferior
9	1	Flanşa de reducție 150-120
14.1	2	Prelungitor Racord Ieşire Aer
15	1	Racord Ieşire Aer
Ref.	**Cant.**	**Componente de instalare**
7.2.1	2	Suporturi Fixare Coş Superior
7.3	1	Suport Susținere Racord
11	6	Dibluri
11a	2	Dibluri SB 12/10
12a	6	Şuruburi 4,2 x 44,4
12c	6	Şuruburi 2,9 x 6,5
	Cant.	**Documentație**
	1	Manual de Instrucțiuni

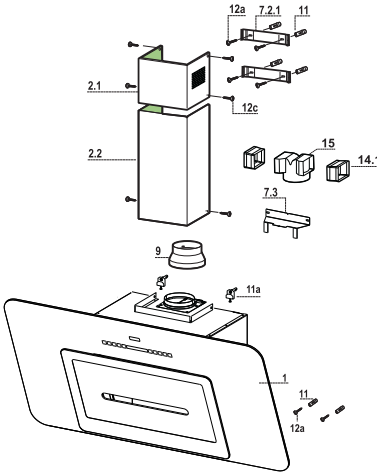

Găurirea peretelui şi fixarea clemelor

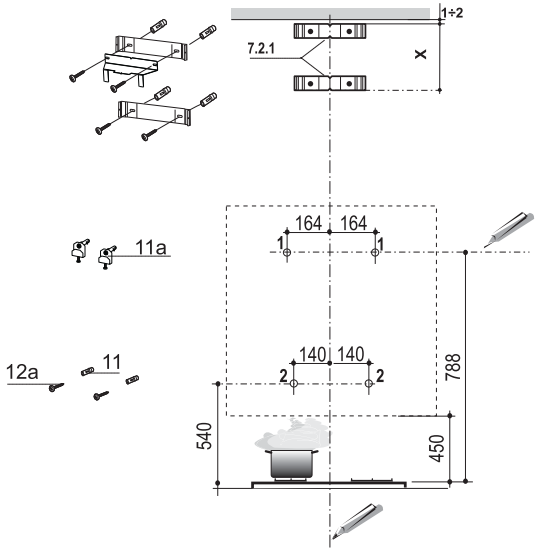

Trasaţi pe perete:

- o linie verticală până la tavan sau la limita superioară, în centrul zonei prevăzute pentru montarea hotei;
- o linie orizontală la 788 mm min. deasupra plitei.
- Marcaţi un punct **(1)** pe linia orizontală la o distanţă de 2164 mm în dreapta liniei verticale de referinţă.
- Repetaţi aceasta operaţiune pe partea opusă, controlând orizontalitatea.
- Marcaţi, conform indicaţiilor, un punct de referinţă **(2)** la o distanţă de 140 mm faţă de linia verticală de referinţă şi la 540 mm deasupra plitei.
- Repetaţi aceasta operaţiune pe partea opusă, controlând orizontalitatea.
- Daţi găuri de ø 12 mm în punctele **(1)** marcate.
- Daţi găuri de ø 8 mm în punctele **(2)** marcate.
- Introduceţi diblurile cu clema **11a** în orificiile **(1)** şi înşurubaţi.
- Introduceţi diblul **11** în orificiile (**2**).
- Aşezaţi, conform indicaţiilor, clema **7.2.1** la 1-2 mm de tavan sau de la limita superioară, aliniind centrul său (crestăturile) pe linia verticală de referinţă.
- Marcaţi centrele orificiilor clemei.
- Aşezaţi, conform indicaţiilor, clema **7.2.1** la X mm sub prima clemă (X = înălţime Coş Superior din dotare), aliniind centrul său (crestăturile) pe linia verticală de referinţă.
- Marcaţi centrele orificiilor clemei.
- Daţi găuri de ø 8 mm în punctele marcate.
- Introduceţi diblurile **11** în orificii.
- Fixaţi clema inferioară **7.2.1** folosind şuruburile **12a** (4,2 x 44,4) din dotare.
- Fixaţi împreună clema superioară **7.2.1** şi clema de susţinere a racordului **7.3** folosind cele 2 şuruburi **12a** (4,2 x 44,4) din dotare.

Montarea corpului hotei

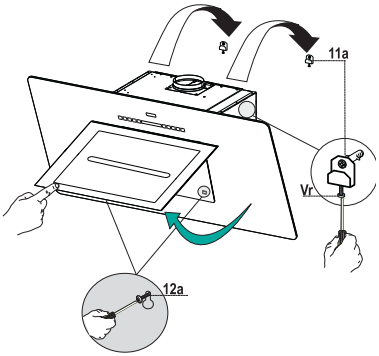

- Apăsaţi uşile/uşa (a se vedea paragraful Deschiderea panourilor).
- Scoateţi filtrele de degresare intervenind asupra mânerelor corespunzătoare.
- Reglaţi cele două şuruburi **Vr** ale clemelor **11a**, la începutul cursei.
- Agăţaţi corpul hotei de cele 2 cleme **11a**.
- Din interiorul corpului hotei, acţionaţi asupra şuruburilor **Vr** pentru orizontalitatea corpului hotei.
- Înşurubaţi şuruburile de siguranţă **12a**.
- Închideţi la loc uşile/uşa.

Conexiuni

IEŞIREA AERULUI VERSIUNE ASPIRANTĂ

Pentru instalarea în Versiunea Aspirantă racordaţi Hota la conducta de ieşire prin intermediul unei ţevi rigide sau flexibilă cu ø150 sau 120 mm, alegerea acesteia este lăsată instalatorului.

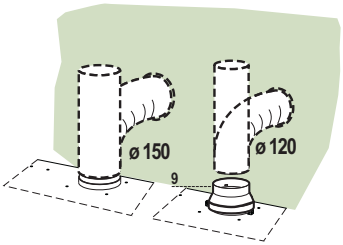

- Pentru racordarea cu o ţeavă cu ø120 mm, introduceţi Flanşa de reducţie **9** în Ieşirea Corpului Hotei.
- Fixaţi ţeava cu coliere adecvate. Materialul necesar nu este dat în dotaţie.
- Scoateţi eventualele Filtre miros şi Cărbune activ.

IEŞIREA AERULUI VERSIUNEA FILTRANTĂ

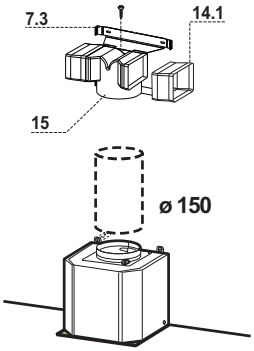

- Introduceţi lateral prelungitoarele racordului **14.1** în racordul **15**.
- Introduceţi Racordul **15** în Suportul de Susţinere **7.3** fixându-l cu un Şurub.
- Verificaţi ca ieşirea prelungitoarelor racordului **14.1** să se afle în dreptul gurilor hornului atât în orizontal cât şi în vertical.
- Branşaţi racordul **15** la ieşirea corpului hotei prin intermediul unei ţevi rigide sau flexibile cu ø150 mm, alegerea acesteia este lăsată instalatorului.
- Controlaţi să existe filtrul cu cărbune activ împotriva mirosului.

CONEXIUNEA ELECTRICĂ

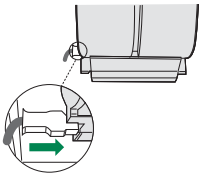

- Conectaţi Hota la Alimentarea de la Reţea interpunând un Întrerupător bipolar cu deschiderea între contacte de cel puţin 3 mm.
- Îndepărtaţi filtrul împotriva grăsimii (a se vedea paragr. “Întreţinerea”) şi verificaţi conectorul Cablului de alimentare care trebuie să fie introdus în mod corect în priza Aspiratorului

Montarea hornului

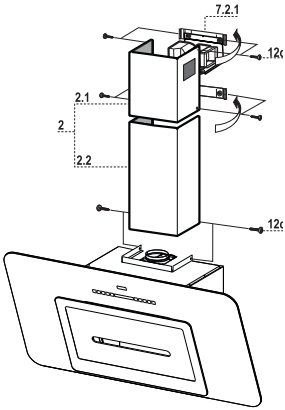

Hornul superior

- Lărgiţi uşor cele două lamele laterale, agăţaţi-le în spatele suporturilor **7.2.1** şi închideţi-le până la capăt.
- Fixaţi lateral suporturile cu 4 şuruburi **12c** (2,9 x 9,5) din dotare.
- Verificaţi ca ieşirea prelungitoarelor racordului să se afle în dreptul gurilor hornului.

Hornul inferior

- Lărgiţi uşor cele două lamele laterale ale hornului, agăţaţi-le între hornul superior şi perete şi închideţi-le până la capăt.
- Fixaţi lateral partea inferioară a corpului hotei, cu 2 şuruburi **12c** (2,9 x 9,5) din dotare.

UTILIZARE

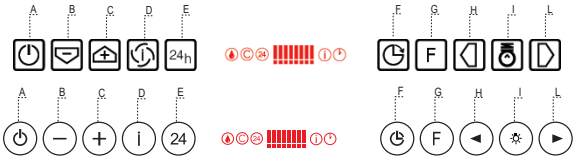

Panoul de comenzi

Tastă	Funcţie	Afişaj
A	Porneşte/opreşte motorul de aspirare.	-
B	Reduce viteza de funcţionare.	Se diminuează secţiunile aprinse.
C	Măreşte viteza de funcţionare.	Se amplifică secţiunile aprinse.
D	Activează viteza **Intensivă** pornind de la orice viteză cu excepţia Amânării şi a 24H, această viteză este temporizată la 6 minute, la scăderea timpului sistemul se întoarce la viteza reglată în precedenţă. Menită să combată emisiile maxime de fumuri de ardere.	**I** se aprinde cu intermitenţă iar segmentele de pe afişaj sunt toate aprinse. Se dezactivează prin apăsarea tastei.
	Prin apăsarea tastei timp de aproximativ 5 secunde, când toate sarcinile sunt oprite (Motor+Lumină), se Activează/Dezactivează alarma Filtrelor cu carbon activ.	2 aprinderi intermitente ale simbolului **C** – Alarmă activată. 1 aprindere intermitentă a simbolului **C** – Alarmă dezactivată.
E	Activează motorul în modul **Schimbare aer**, o viteză care permite o aspirare de 10 minute o dată pe oră.	Afişează **24** iar segmentele de pe afişaj care sunt toate aprinse se sting ciclic unul câte unul. Se dezactivează prin apăsarea tastei.
F	Activează stingerea automată cu întârziere de 30'. Adecvată pentru a realiza eliminarea mirosurilor reziduale. Activabilă doar cu motorul pornit şi o viteză diferită de 24H şi Intensivă.	Afişează simbolul unui **Ceas** care se aprinde cu intermitenţă. Se dezactivează prin apăsarea tastei.
	Prin apăsarea tastei timp de 5 secunde, se activează/dezactivează telecomanda.	2 aprindere intermitentă bare orizontale telecomandă activă. 1 aprindere intermitentă bare orizontale telecomandă inactivă.
G	Realizează **Resetarea** alarmei de saturaţie a filtrelor prin apăsarea pe Tastă timp de circa 3 secunde.	După 100 ore de funcţionare, afişează simbolul **Picăturii** pentru a semnala saturaţia Filtrelor Metalice. După 200 ore de Funcţionare, afişează **C** pentru a semnala saturaţia filtrelor cu carbon activ.
H	Reduce intensitatea Iluminării la fiecare apăsare a tastei în mod ciclic.	
I	Aprinde şi stinge instalaţia de iluminat la intensitate maximă.	
L	Măreşte intensitatea Iluminării la fiecare apăsare a tastei în mod ciclic.	

Comanda Blocare Tastatură: se poate bloca tastatura, de exemplu pentru a curăţa suprafaţa din sticlă, când Hota are Motorul şi Luminile oprite.
Prin apăsarea timp de circa 5 Secunde a tastei F (Amânare) se poate activa sau dezactiva Blocarea Tastierei care va fi confirmată mereu printr-un Bip şi prin animarea pe bara motorului de pe afişaj.

ÎNTREȚINERE

Deschiderea panoului

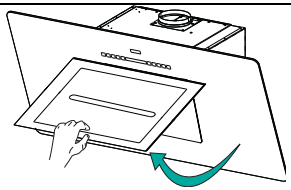

- Deschideți panoul trăgând de acesta.
- Panoul se blochează în orice poziție în care este așezat.
- Curățați-l la exterior cu o cârpă umedă și cu detergent lichid neutru.
- Curățați-l și la interior folosind o cârpă umedă și detergent neutru; nu folosiți cârpe sau bureți uzi, nici jeturi de apă; nu folosiți substanțe abrazive.

Filtre de degresare metalice

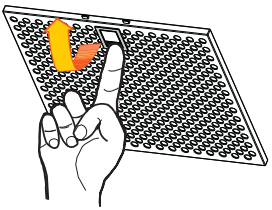

Sunt lavabile și în mașina de spălat vase, și este necesară spălarea lor când pe afișaj apare simbolul Picătura sau cel puțin o dată la circa 2 luni de utilizare sau și mai des, în cazul unei utilizări deosebit de intense.

Resetarea semnalului de alarmă

- Apăsați pe tasta **G** timp de cel puțin 2 secunde.

Curățarea filtrelor

- Deschideți panoul confort prin tragerea acestuia.
- Scoateți filtrele pe rând, susținându-le cu o mână în timp ce cu cealaltă trageți maneta în jos.
- Spălați filtrele fără să le îndoiți și lăsați-le să se usuce înainte de a le monta la loc. (O eventuală schimbare a culorii suprafeței filtrului, care se poate prezenta în timp, nu periclitează absolut deloc eficiența acestuia.)
- Montați-le la loc având grijă să mențineți mânerul înspre partea vizibilă externă.
- Închideți la loc panoul confort.

Filtre împotriva mirosurilor cu carbon activ (versiune filtrantă)

Nu este lavabil şi nu este regenerabil, trebuie să fie schimbat când pe afişaj apare simbolul **C** sau cel puţin o dată la 4 luni. Semnalizarea Alarmei trebuie activată în prealabil.

Activarea semnalului de alarmă

- La hotele cu Versiunea Filtrantă, semnalarea Alarmei de saturare a Filtrelor va trebui să fie activată în momentul instalării sau ulterior.
- Stingeţi luminile şi motorul de aspiraţie.
- Apăsaţi tasta **D** timp de aprox. 5 secunde
  - 2 aprinderi intermitente ale simbolului **C** Alarmă saturaţie Filtru C.A. ACTIVAT
  - 1 aprindere intermitentă a simbolului **C** Alarmă saturaţie Filtru C.A. DEZACTIVAT

ÎNLOCUIREA FILTRULUI ÎMPOTRIVA MIROSULUI CU CĂRBUNE ACTIV

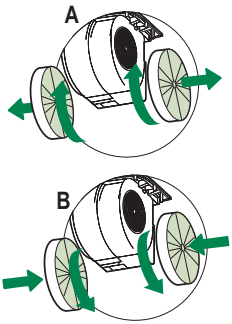

Resetarea semnalului de alarmă

- Stingeţi luminile şi motorul de aspiraţie.
- Apăsaţi pe tasta **G** timp de cel puţin 2 secunde.

Înlocuirea filtrului

- Deschideţi panoul confort prin tragerea acestuia.
- Scoateţi grătarul trăgându-l în lateral.
- Scoateţi filtrele împotriva mirosurilor cu cărbune activ saturat, aşa cum este indicat (**A**).
- Montaţi filtrele noi, aşa cum este indicat (**B**).
- Montaţi la loc grătarul.
- Închideţi la loc Panoul Confort.

Iluminat

- Pentru înlocuire, contactaţi serviciul de asistenţă tehnică („Pentru a cumpăra vă rugăm să contactaţi asistenţa tehnică”).

РЕКОМЕНДАЦІЇ ТА ПОРАДИ

⚠ Ця інструкція з експлуатації застосовується до декількох моделей пристрою. У зв'язку з цим у ній можна знайти описи окремих функцій, які не належать до вашого конкретного пристрою.

ВСТАНОВЛЕННЯ

- Виробник не нестиме відповідальності за жодні пошкодження, що виникли в результаті неправильного або неналежного встановлення.
- Мінімальна безпечна відстань між поверхнею плити та витяжкою становить 650 мм (деякі моделі можуть бути встановлені нижче, дивіться розділи про робочі габарити та монтаж).

- Переконайтеся, що напруга в мережі відповідає напрузі, указаній на паспортній табличці, що розташована з внутрішньої сторони витяжки.
- У разі використання пристроїв класу I переконайтеся в тому, що внутрішнє джерело живлення має відповідне заземлення.
  Підключайте витяжку до димоходу за допомогою труби діаметром щонайменше 120 мм. Шлях до димоходу повинен бути якомога коротшим.
- Не підключайте витяжку до витяжних каналів, через які виводяться гази горіння (з бойлерів, камінів тощо).

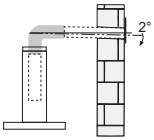

- Якщо витяжка використовується разом із неелектричними пристроями (наприклад, пристроями для спалювання газів), у приміщенні необхідно забезпечити достатню вентиляцію, щоб уникнути зворотної тяги відпрацьованих газів. На кухні повинен бути отвір, зв'язаний безпосередньо з джерелом свіжого повітря, щоб забезпечити надходження чистого повітря. Якщо кухонна витяжка використовується в поєднанні з пристроями, які працюють від неелектричних джерел енергії, від'ємний тиск у приміщенні не повинен перевищувати 0,04 мбар, щоб уникнути повернення витяжкою газів назад у приміщення.
- Забороняється виводити повітря в трубу, яка використовується для спрацьованих газів від приладів, що спалюють газ або інше паливо (це не стосується приладів, які тільки виводять повітря назад у приміщення).
- У разі пошкодження кабелю живлення його заміну повинен здійснити представник виробника або відділу технічного обслуговування, щоб уникнути загрози безпеки.

- Якщо в інструкції з монтажу газової плити вказано більшу відстань, ніж вище, слід взяти це до уваги. Необхідно дотримуватися норм щодо випуску повітря.
- Використовуйте тільки гвинти та малі деталі для підтримки витяжки. **Попередження**. Якщо установити гвинти або кріпильний пристрій із порушенням наведених інструкцій, це може призвести до небезпеки ураження електричним струмом.
- Підключіть витяжку до розетки за допомогою двополюсного вимикача з контактним зазором щонайменше 3 мм.

ВИКОРИСТАННЯ

- Витяжку було розроблено винятково для домашнього використання з метою усунення запахів на кухні.
- Ніколи не використовуйте витяжку в цілях, для яких вона не призначена.
- Ніколи не залишайте високе відкрите полум’я під витяжкою, коли вона працює.
- Регулюйте інтенсивність вогню, щоб він був направлений тільки на дно каструлі, не допускаючи, щоб вогонь охоплював її сторони.
- Під час користування глибокими фритюрницями слід постійно за ними слідкувати, щоб перегріте масло не потрапило на полум’я.

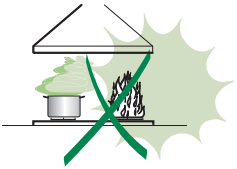

- Не готуйте за допомогою фламбування (відкритого вогню в самому посуді) під витяжкою через ризик виникнення пожежі.
- Цей пристрій можуть використовувати діти віком від 8 років, особи з обмеженими фізичними, сенсорними або розумовими здібностями, а також особи, які не мають досвіду чи знань, якщо за такими особами наглядатимуть або якщо вони отримають вказівки щодо безпечного користування пристроєм і зрозуміють, які можуть виникнути небезпеки. Дітям забороняється гратися з пристроєм. Дітям забороняється чистити та обслуговувати пристрій без нагляду.

- «**ПОПЕРЕДЖЕННЯ**: досяжні частини можуть дуже нагрітися під час використання з електроплитою».

ОБСЛУГОВУВАННЯ

- Вимикайте пристрій або від'єднуйте його від електромережі, перш ніж виконувати будь-які роботи з обслуговування.
- Чистьте та/або замінюйте фільтри через зазначений період (небезпека виникнення пожежі).
- Фільтри, що уловлюють жири, необхідно чистити через кожні 2 місяці роботи або частіше у разі особливо інтенсивного користування. Їх можна мити в посудомийній машині.
- Фільтри з активованим вугіллям не можна мити або відновлювати. Їх потрібно замінювати приблизно через кожні 4 місяці роботи або частіше в разі особливо інтенсивного користування.
- «Якщо не виконати очищення згідно зі вказівками, виникне загроза пожежі.»
- Чистьте витяжку за допомогою зволоженої тканини або нейтрального рідкого мийного засобу.

Позначення на виробі або його пакуванні вказує на те, що цей виріб не можна викидати як побутові відходи. Замість цього його потрібно передати у відповідне місце збору для повторної переробки електричного та електронного обладнання. Забезпечивши належну утилізацію виробу, можна допомогти в запобіганні негативним наслідкам для навколишнього середовища та людського здоров’я, які можуть бути викликані неправильною утилізацією цього виробу. Для отримання докладнішої інформації щодо утилізації цього виробу звертайтеся до місцевих органів влади, в службу утилізації побутових відходів або в магазин, де було придбано виріб.

ХАРАКТЕРИСТИКИ

Габарити

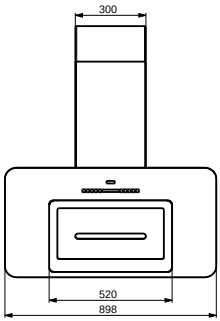

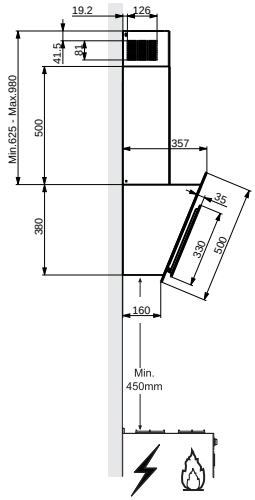

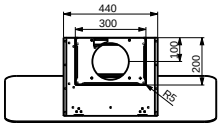

Компоненти

№Кількість		Компоненти виробу
1	1	Корпус витяжки, обладнаний елементами керування, освітленням, вентилятором, фільтрами
2.1	1	Верхня секція
2.2	1	Нижня секція
9	1	Редукційний фланець 150-120
14.1	2	Подовжувач перехідника вихідного отвору повітря
15	1	Перехідник вихідного отвору повітря
№Кількість		**Монтажні компоненти**
7.2.1	2	Кронштейни кріплення верхньої секції витяжної труби
7.3	1	Опора перехідника вихідного отвору повітря
11	6	Дюбелі
11a	2	Дюбелі SB 12/10
12a	6	Гвинти 4,2 x 44,4
12c	6	Гвинти 2,9 x 6,5
Кількість		**Документація**
	1	Інструкція з експлуатації

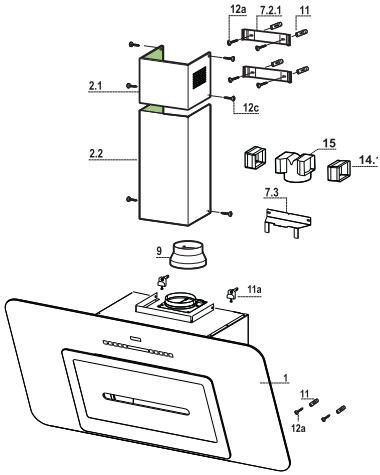

ВСТАНОВЛЕННЯ

Свердління стіни та кріплення кронштейнів

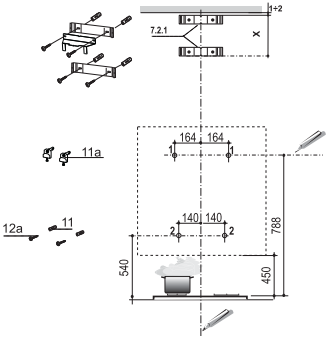

На першій стадії дотримуйтеся такої схеми:

- вертикальна лінія до стелі або до верхньої межі в центрі області, де буде встановлено витяжку;
- горизонтальна лінія — щонайменше 788 мм над поверхнею плити.
- Зробіть позначку **(1)** на горизонтальній лінії на відстані 164 мм праворуч від вертикальної опорної лінії.
- Повторіть цю дію з другого боку, слідкуючи за тим, щоб обидві позначки були на одному рівні.
- Зробіть опорну позначку **(2)**, як показано на рисунку, на відстані 140 мм від вертикальної опорної лінії та 540 мм над поверхнею плити.
- Повторіть цю дію з другого боку, слідкуючи за тим, щоб обидві позначки були на одному рівні.
- Просвердліть отвори в позначених точках **(1)**, використовуючи свердло ø12 мм.
- Просвердліть отвори в позначених точках **(2)**, використовуючи свердло ø8 мм.
- Уставте дюбелі під кронштейни **11a** в отвори (**1**) та затягніть гвинти.
- Уставте дюбелі **11** в отвори **(2)**.

- Притуліть кронштейн **7.2.1** до стіни на відстані приблизно 1-2 мм від стелі або верхньої межі, вирівнюючи центр (проріз) за вертикальною опорною лінією.
- Зробіть позначки на стіні в центрах отворів кронштейна.
- Притуліть кронштейн **7.2.1** до стіни на відстані X мм нижче першого кронштейна (X = висота верхньої секції витяжної труби), вирівнюючи центр (проріз) за вертикальною опорною лінією.
- Зробіть позначки на стіні в центрах отворів кронштейна.
- Просвердліть отвори ø8 мм у всіх позначених точках.
- Уставте в отвори дюбелі **11**.
- Прикріпіть нижній кронштейн **7.2.1** за допомогою гвинтів **12a** (4,2 x 44,4), що входять до комплекту.
- З’єднайте верхній кронштейн **7.2.1** з опорою перехідника вихідного отвору повітря **7.3** за допомогою 2 гвинтів **12a** (4,2 x 44,4), що входять до комплекту.

Установлення корпусу витяжки

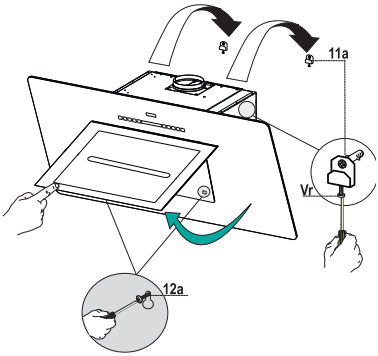

- Відкрийте дверцята (див. розділ «Відкриття панелей»).
- Витягніть металеві фільтри-жировловлювачі за допомогою ручок.
- Відрегулюйте положення двох гвинтів **Vr** у кронштейнах **11a** у такий спосіб, щоб вони перебували в початкових точках свого ходу.
- Закріпіть корпус витяжки на двох кронштейнах **11a**.
- Зсередини корпуса витяжки закрутіть гвинти **Vr**, щоб вирівняти сам корпус.
- Закріпіть запобіжні гвинти **12a**.
- Закрийте дверцята.

З'єднання

ВИТЯЖНА СИСТЕМА КАНАЛЬНОЇ МОДЕЛІ

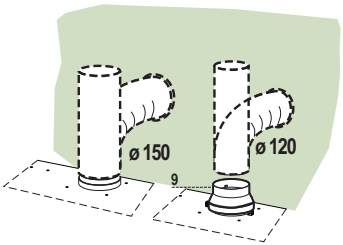

Під час установлення відвідної витяжки приєднайте її до витяжної труби, використовуючи гнучку або жорстку трубку діаметром 150 або 120 мм на вибір монтажника.

- Для встановлення з'єднання витяжної системи діаметром 120 мм уставте редукційний фланець 9 на вихідний отвір корпусу витяжки.
- Закріпіть трубку у відповідному положенні за допомогою достатньої кількості трубних хомутів (не входять до комплекту).
- Зніміть усі фільтри з активованим вугіллям.

ВИХІДНИЙ ОТВІР ПОВІТРЯ В МОДЕЛІ З РЕЦИРКУЛЯЦІЄЮ

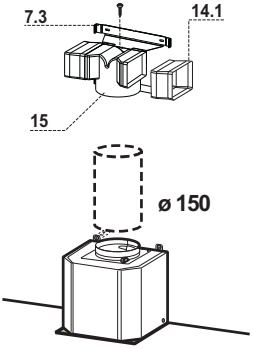

- Уставте збоку деталі подовжувача перехідника **14.1** у перехідник **15.**

Уставте перехідник **15** у кронштейн кріплення **7.3** й закріпіть гвинтами.

- Вихід деталей подовжувача **14.1** має бути вирівняним горизонтально і вертикально по відношенню до виходів витяжної труби.
- Приєднайте перехідник вихідного отвору повітря **15** до вихідного отвору корпусу витяжки, використовуючи гнучку або жорстку трубку діаметром 150 мм на вибір монтажника.
- Переконайтеся в тому, що фільтри з активованим вугіллям було вставлено.

ЕЛЕКТРИЧНІ З'ЄДНАННЯ

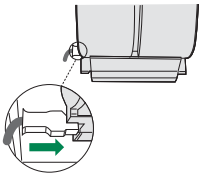

- Підключіть витяжку до розетки за допомогою двополюсного вимикача з контактним зазором щонайменше 3 мм.
- Зніміть фільтри-жировловлювачі (див. розділ з обслуговування), стежачи за тим, щоб роз'єм кабелю живлення був правильно встановлений у гніздо, розташоване на стінці вентилятора.

Збирання повітропроводу

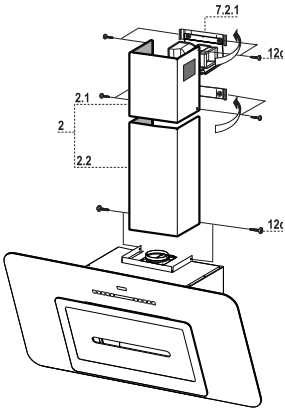

Верхній повітропровід

- Трохи розсуньте дві боковини верхнього повітропроводу та як слід зачепіть їх за кронштейнами **7.2.1**.
- Закріпіть боковини на кронштейнах чотирма гвинтами **12c** (2,9 x 9,5) з комплекту.
- Вихід подовжувачів має співпадати з виходами витяжної труби.

Нижній повітропровід

- Трохи розсуньте дві боковини повітропроводу та як слід зачепіть їх між верхнім повітропроводом і стіною.
- Прикріпіть нижню частину збоку до корпусу витяжки двома гвинтами **12c** (2,9 x 9,5) з комплекту.

ВИКОРИСТАННЯ

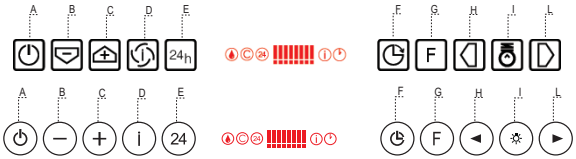

Панель керування

Кнопка	Функція	Відображення
A	Вмикання та вимикання двигуна всмоктування.	—
B	Зменшення швидкості роботи.	Зменшення кількості сегментів, які світяться.
C	Збільшення швидкості роботи.	Збільшення кількості сегментів, які світяться.
D	Активація **підвищеної** швидкості незалежно від її поточного значення, окрім «Затримка» й «24 год». Прилад працює в цьому режимі 6 хвилин, після чого система повертається до попередньо встановленої швидкості. Підходить для поглинання кухонних випарів максимальної концентрації.	Індикатор **I** блимає, і всі сегменти на дисплеї світяться. Цей режим вимикається натисканням кнопки.
	Натисніть і утримуйте кнопку протягом приблизно 5 секунд, коли всі функції вимкнуто (двигун й освітлення), щоб увімкнути/вимкнути сигнал попередження про забруднення фільтра з активованим вугіллям.	2 спалахи символу **C** — сигнал попередження ввімкнуто. 1 спалах символу **C** — сигнал попередження вимкнуто.
E	Запуск двигуна в режимі **Обмін повітря** на швидкості, що дає змогу виконувати всмоктування протягом 10 хвилин на годину, після чого двигун зупиниться.	Відображення **24** й сегментів на дисплеї — спочатку всі елементи світяться, а потім вимикаються по одному за цикл. Цей режим вимикається натисканням кнопки.
F	Активація автоматичного вимкнення через 30 хвилин. Підходить для остаточного поглинання залишкових запахів. Активація можлива, тільки коли двигун увімкнуто на будь-якій швидкості, окрім «24 год» й «Підвищена».	Відображення символу **годинника**, що блимає. Цей режим вимикається натисканням кнопки.
	Для ввімкнення/вимкнення дистанційного керування натисніть і утримуйте кнопку протягом приблизно 5 секунд.	2 спалахи горизонтальних смуг — дистанційне керування ввімкнуто. 1 спалах горизонтальних смуг — дистанційне керування вимкнуто.
G	**Скидання** попередження про забруднення фільтра в разі натискання й утримання кнопки протягом приблизно 3 секунд.	Після 100 годин роботи відображається символ **краплі**, сповіщаючи про забруднення металевих фільтрів-жировловлювачів. Після 200 годин роботи відображається літера **C**, сповіщаючи про забруднення фільтрів з активованим вугіллям.
H	Під час кожного натискання кнопки зменшується інтенсивність освітлення (в циклі).	
I	Увімкнення й вимкнення системи освітлення з максимальною яскравістю.	
L	Під час кожного натискання кнопки збільшується інтенсивність освітлення (в циклі).	

Блокування клавіатури. Клавіатуру можна блокувати, наприклад під час очищення скляної поверхні, коли двигун й освітлення витяжки вимкнуто.
Натисніть **A** й утримуйте протягом приблизно 5 секунд, щоб увімкнути або вимкнути блокування клавіатури, що завжди підтверджується звуковим сигналом й анімацією на смузі двигуна дисплея.

ОБСЛУГОВУВАННЯ

Відкривання панелі

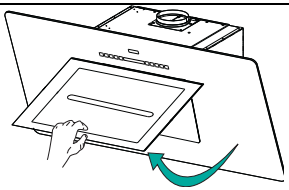

- Щоб відкрити панель, слід потягнути за неї.
- Панель можна зафіксувати в будь-якому положенні.
- Очистьте зовнішню поверхню зволоженою тканиною з нейтральним миючим засобом.
- Очистьте внутрішню поверхню зволоженою тканиною з нейтральним миючим засобом. Не використовуйте мокрі тканини або губки, струмені води й абразивні речовини.

Металеві фільтри-жировловлювачі

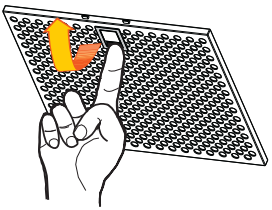

Металеві фільтри можна мити також у посудомийній машині. Їх потрібно мити кожного разу, коли на дисплеї з'являється символ **краплі**, або щонайменше кожні два місяці. У разі дуже частого використання їх потрібно мити навіть частіше.

Скидання попередження

- Натисніть кнопку **G** та утримуйте протягом щонайменше 2 секунд**.**

Чищення

- Потягніть декоративні панелі на себе, щоб відкрити їх.
- Витягніть фільтри по одному, підтримуючи їх однією рукою та водночас тягнучи ручку донизу іншою рукою.
- Помийте фільтри. Слідкуйте за тим, щоб їх не погнути. Обов'язково повністю висушіть фільтри, перш ніж вставляти їх на місце. (Поверхня фільтра може змінитися, але це не впливатиме на його ефективність.)
- Вставте фільтри на місце. Переконайтеся, що ручка фільтра залишається ззовні.
- Закрийте декоративну панель.

Вугільний фільтр (модель із рециркуляцією)

Цей фільтр забороняється промивати чи відновлювати. Його потрібно заміняти при появі на дисплеї символу **C** або щонайменше кожні 4 місяці. Перед цим має бути активовано попередження про забруднення фільтра.

Активація сигналу попередження

- У версії витяжки для вторинної переробки повинно ввімкнутися попередження про забруднення фільтра під час встановлення або пізніше.
- Вимкніть витяжку й освітлення.
- Натисніть кнопку **D** та утримуйте протягом приблизно 5 секунд.
  - Символ **C** блимає двічі — попередження про насичення фільтра з активованим вугіллям УВІМКНЕНО.
  - Символ **C** блимає один раз — попередження про насичення фільтра з активованим вугіллям ВИМКНЕНО.

ЗАМІНА ФІЛЬТРА З АКТИВОВАНИМ ВУГІЛЛЯМ

Скидання сигналу попередження

- Вимкніть освітлення та двигун всмоктування.
- Натисніть кнопку **G** й утримуйте її протягом щонайменше 2 секунд.

Заміна фільтра

- Потягніть декоративні панелі на себе, щоб відкрити їх.
- Зніміть решітку, витягнувши її збоку.
- Витягніть забруднені фільтри з активованим вугіллям, як показано на рисунку (**A**).
- Установіть нові фільтри, як показано на рисунку (**B**).
- Установіть решітку на місце.
- Закрийте декоративну панель.

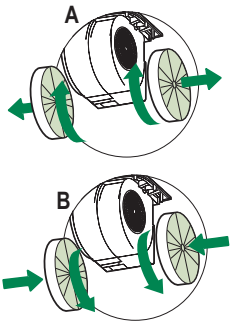

Освітлювальний прилад

- Для заміни звертайтесь в технічну підтримку («Для придбання звертайтесь в технічну підтримку»).

Franke S.p.a.
Via Pignolini,2
37019 Peschiera del Garda (VR)
www.franke.it

991.0454.541_ver2 - 171019
D00002633_01