FRANKE

IT MANUALE DI INSTALLAZIONE
EN INSTALLATION MANUAL
FR MANUEL D'INSTALLATION
DE MONTAGEANLEITUNG
TR MONTAJ EL KİTABI
ES MANUAL DE INSTALACIÓN
PT MANUAL DE INSTALAÇÃO
GR ΕΓΧΕΙΡΙΔΙΟ ΕΓΚΑΤΑΣΤΑΣΗΣ
RU РУКОВОДСТВО ПО УСТАНОВКЕ
NL INSTALLATIEHANDLEIDING
PL INSTRUKCJA INSTALACJI
CZ INSTALAČNÍ PŘÍRUČKA
UK ІНСТРУКЦІЯ ЗІ ВСТАНОВЛЕННЯ
RO MANUAL DE INSTALARE
DA INSTALLATIONSVEJLEDNING
SV INSTALLATIONSANVISNINGAR
NO INSTALLASJONSVEILEDNING
FI ASENNUSOHJEET
IS UPPSETNINGARHANDBÓK
AR كتَيّب تعليمات التركيب

FBI 532L
FBI 522H
FBI 732L
FBI 722H

IT Avvertenza! Prima di procedere all'installazione, leggere le informazioni sulla sicurezza contenute nel Manuale d'uso.

EN Warning! Before proceeding with installation, read the safety information in the User Manual.

FR Avertissement ! Avant de procéder à l'installation, veuillez lire les informations sur la sécurité contenues dans le manuel de l'utilisateur.

DE Warnhinweis! Vor der Montage die in der Bedienungsanleitung enthaltenen Sicherheitsinformationen lesen.

TR Uyarı! Montaja başlamadan evvel, Kullanıcı El Kitabındaki güvenlik bilgisini okuyun.

ES ¡Advertencia! Antes de proceder a la instalación, lea las indicaciones de seguridad del manual de instrucciones.

PT Aviso! Antes de proceder à instalação, leia a informação de segurança no Manual do Utilizador.

GR Προειδοποίηση! Πριν προβείτε στην εγκατάσταση, διαβάστε τις οδηγίες ασφαλείας στο Εγχειρίδιο Χρήστη.

RU Предупреждение! Прежде чем приступить к установке, прочитайте информацию о безопасности в Инструкциях по эксплуатации.

NL Waarschuwing! Lees de veiligheidsinformatie in de gebruikershandleiding alvorens het apparaat te installeren.

PL Ostrzeżenie! Przed przystąpieniem do instalacji należy przeczytać informacje dotyczące bezpieczeństwa znajdujące się w instrukcji obsługi.

CZ Upozornění! Před zahájením instalace si přečtěte bezpečnostní informace v uživatelské příručce.

UK Попередження. Перш ніж розпочинати встановлення, необхідно уважно прочитати інформацію з техніки безпеки, наведену в інструкції з експлуатації.

RO Avertisment! Înainte de a începe instalarea, citiți informațiile privind siguranța din Manualul de utilizare.

DA Advarsel! Læs sikkerhedsreglerne i brugsanvisningen inden installation.

SV Varning! Läs säkerhetsföreskrifterna i bruksanvisningen innan apparaten installeras.

NO Advarsel! Les sikkerhetsinstruksjonene i bruksveiledningen før apparatet installeres.

FI Varoitus! Ennen laitteen asentamista lue käyttöoppaassa olevat turvallisuustiedot.

IS Viðvörun! Lesið öryggisupplýsingarnar í notendahandbókinni áður en uppsetning fer fram.

AR تحـذير! قبل البدء بالتركيب، يرجى قراءة المعلومات التي تخص السلامة الموجودة في كتَيّب تعليمات الاستعمال.

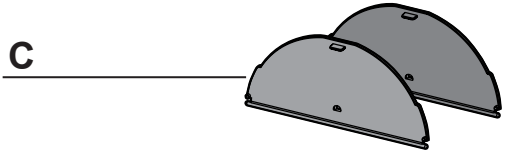

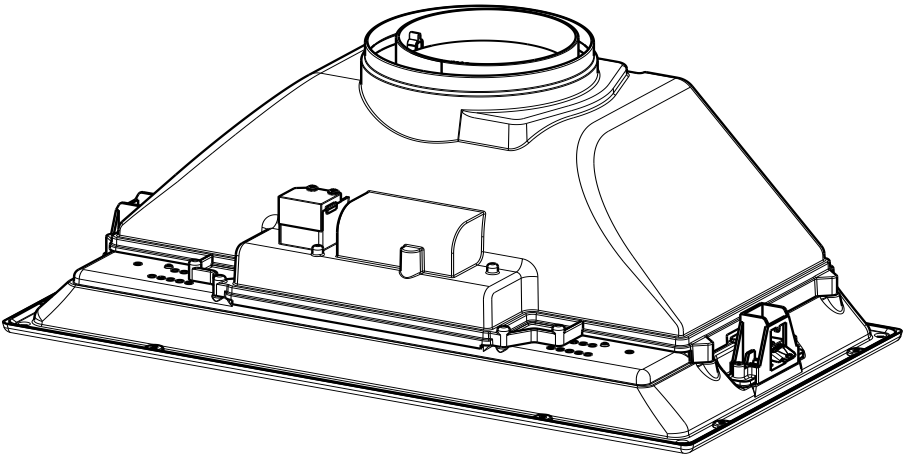

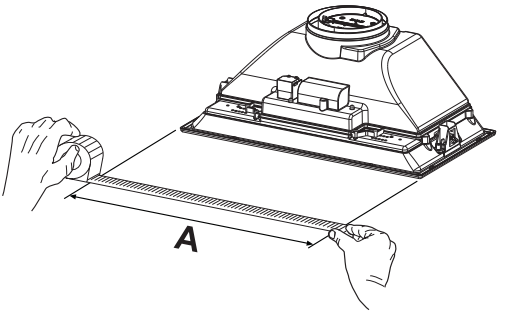

L = 8x (A= 520mm)

L = 10x (A= 700mm)

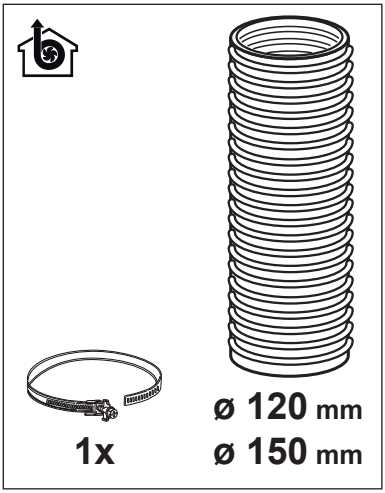
1x
ø 120 mm
ø 150 mm

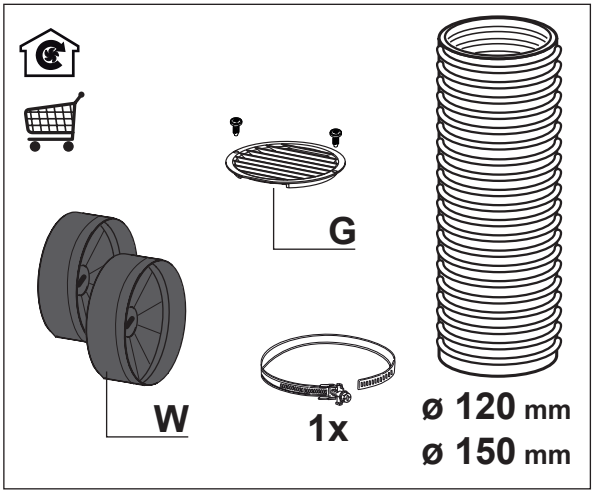
G
W
1x
ø 120 mm
ø 150 mm

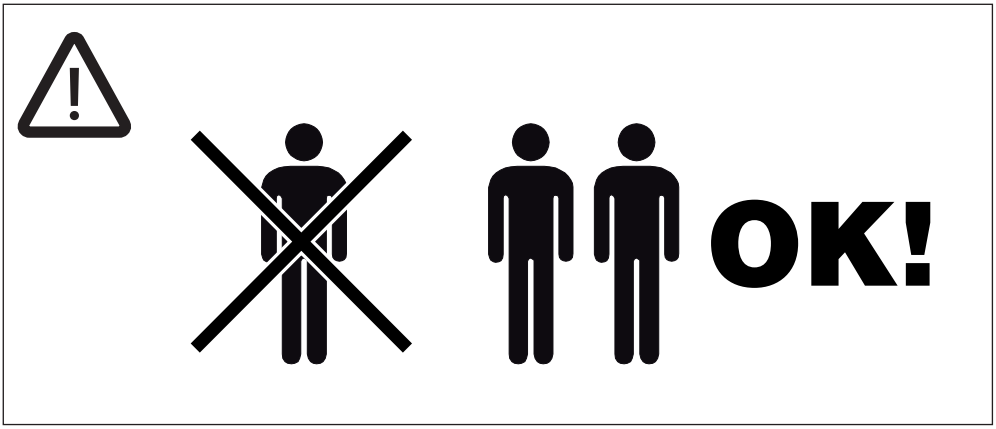
OK!

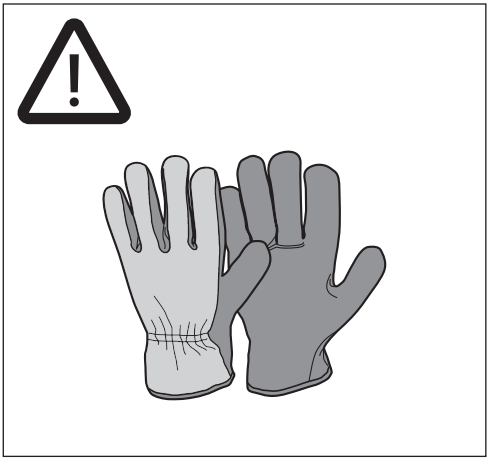

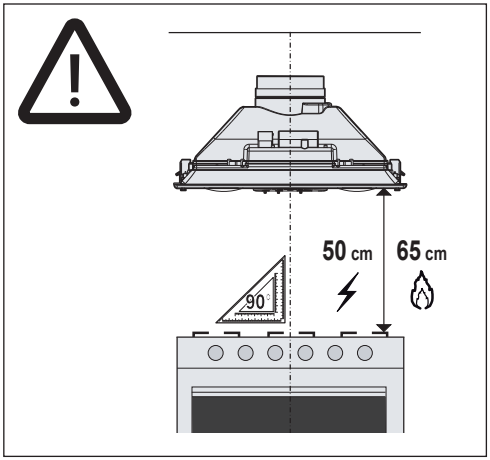
50 cm
65 cm
90

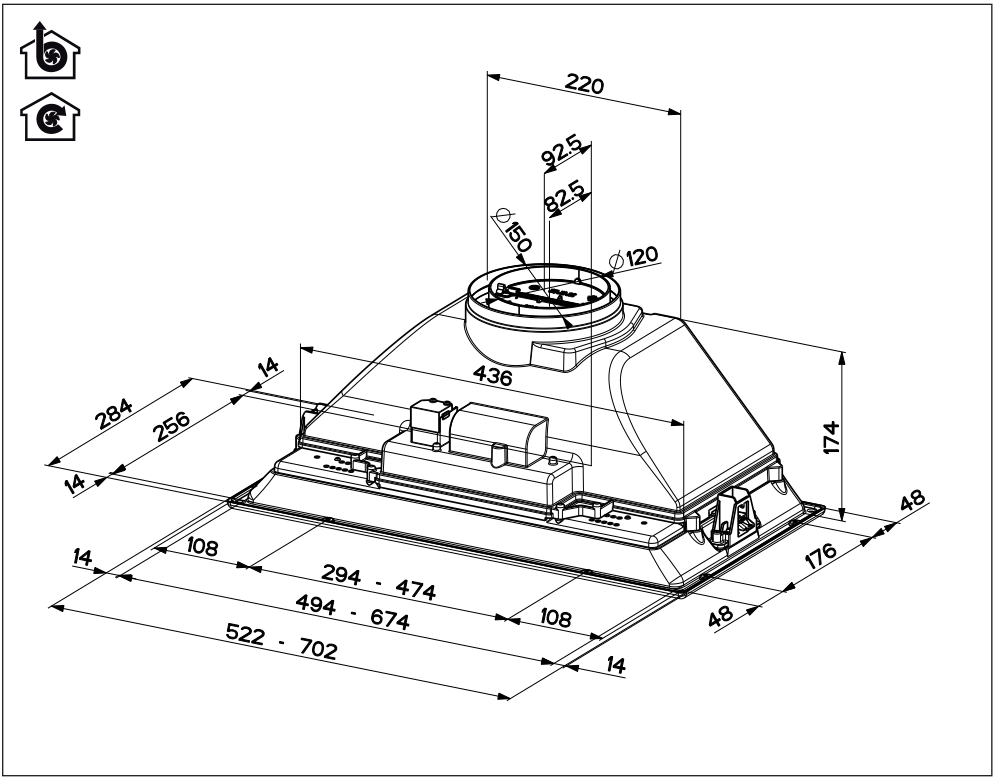
220
92.5
82.5
∅150
∅120
436
14
284
256
14
174
48
14
108
294 - 474
494 - 674
522 - 702
108
14
48
176

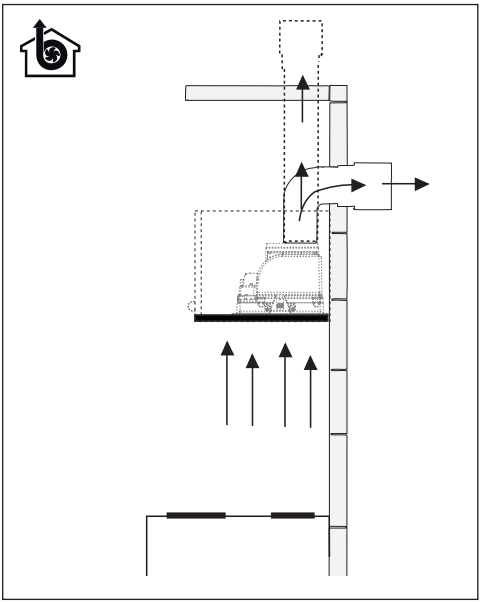

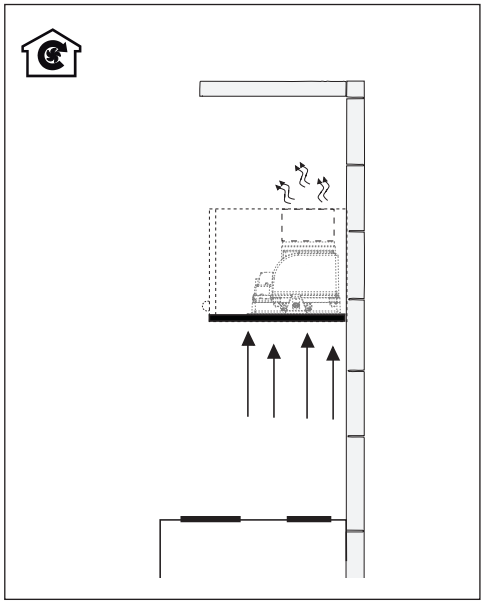

1

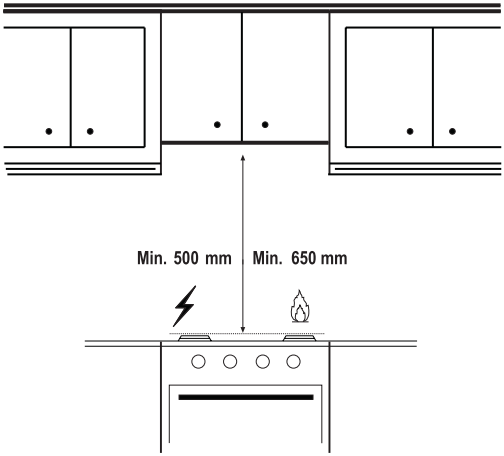

2

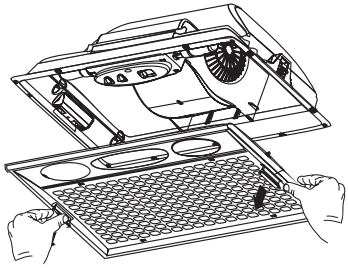

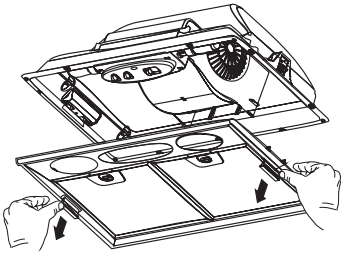

3

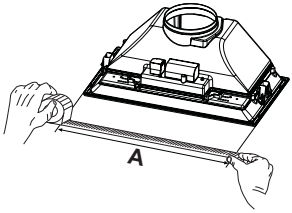

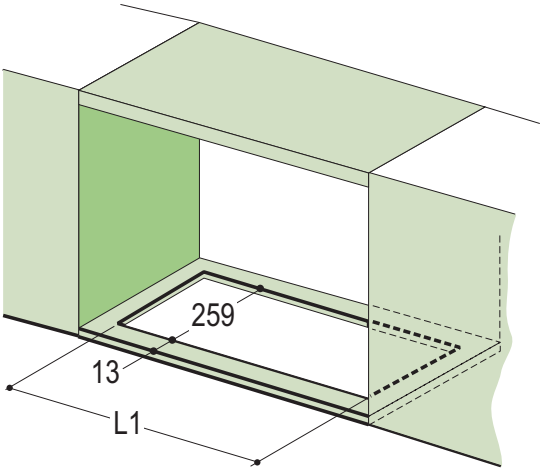

A	520	700
L1	497	677

4a

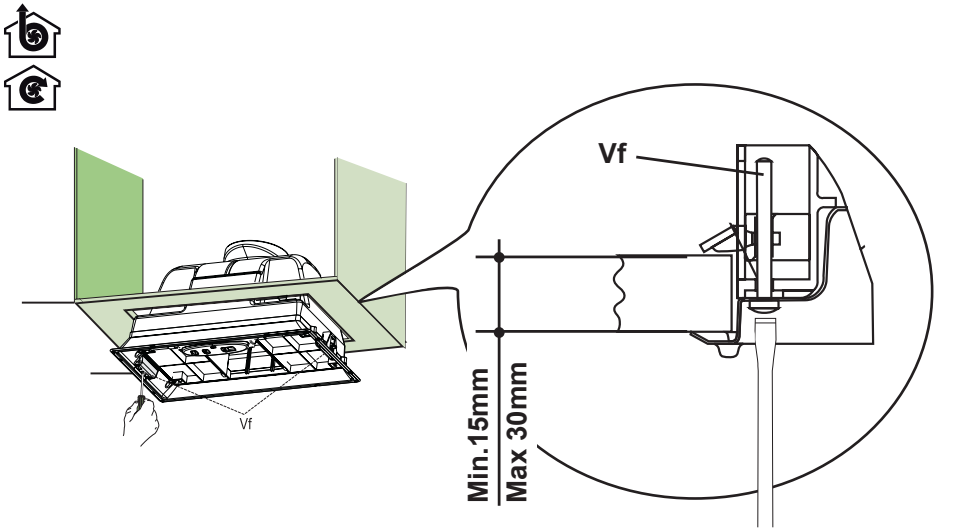

4b

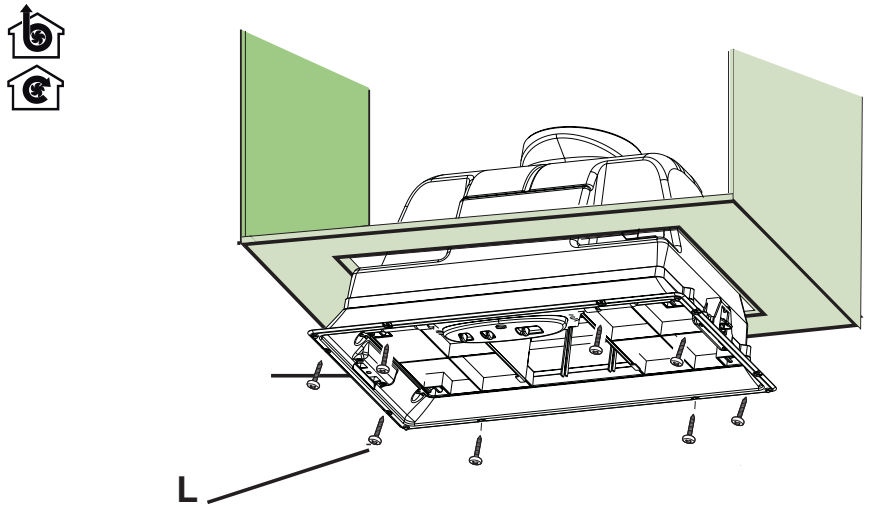

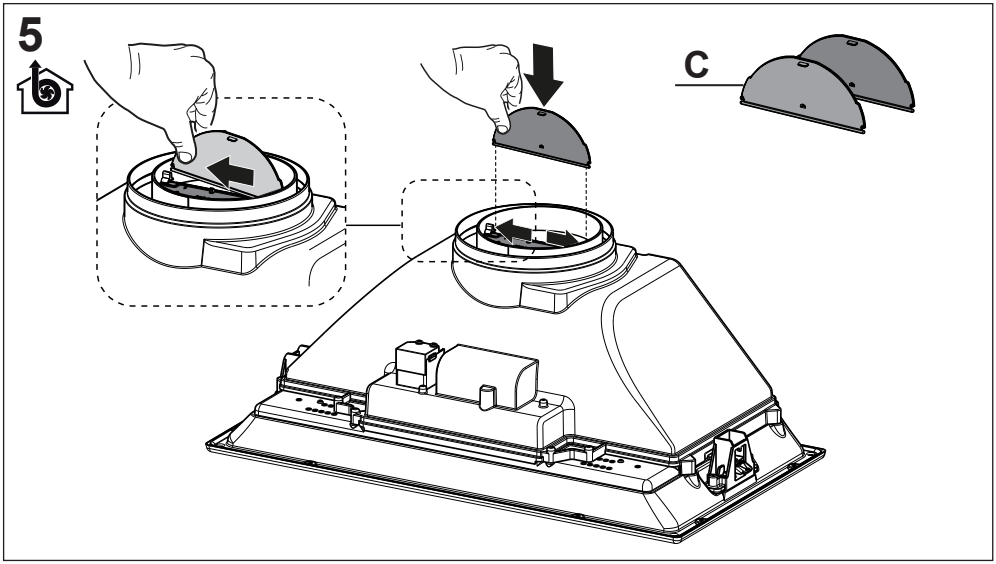
5
C

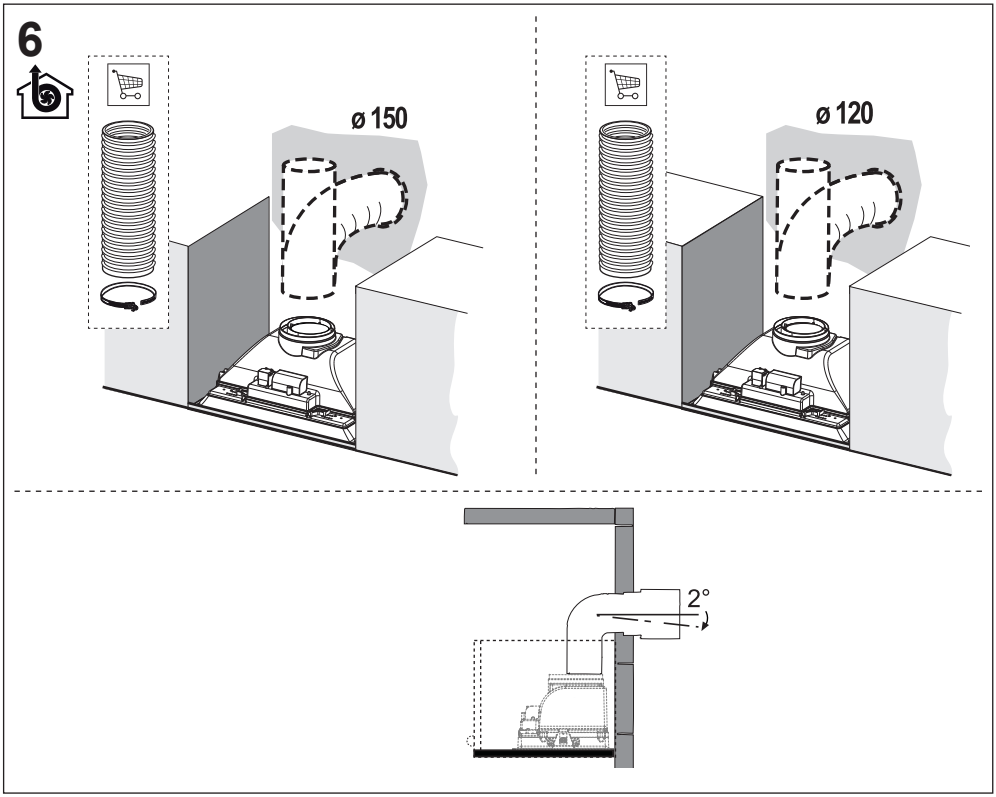
6
ø 150
ø 120
2°

7

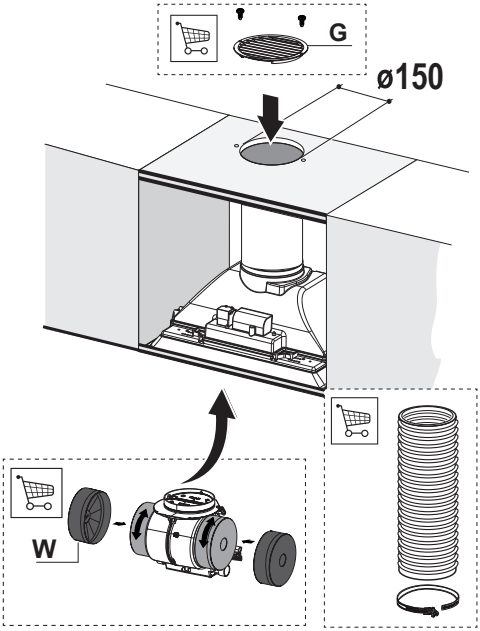

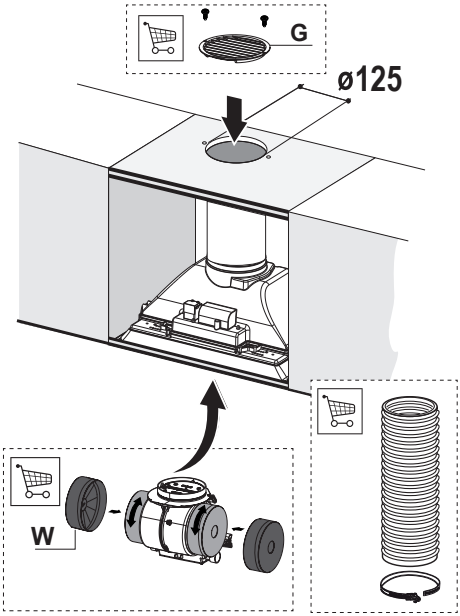

8

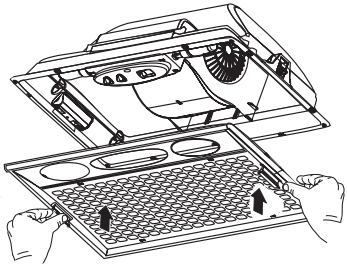

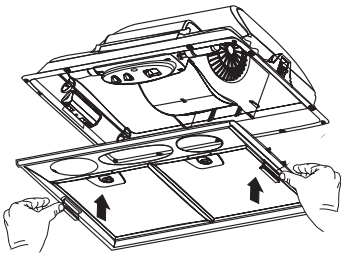

9a

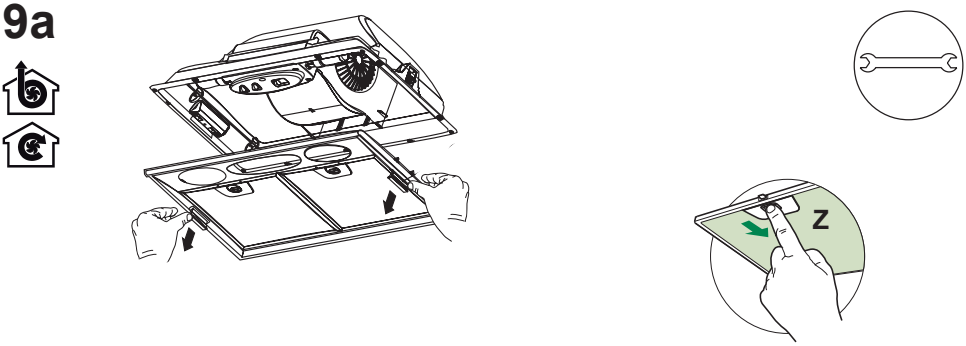

9b

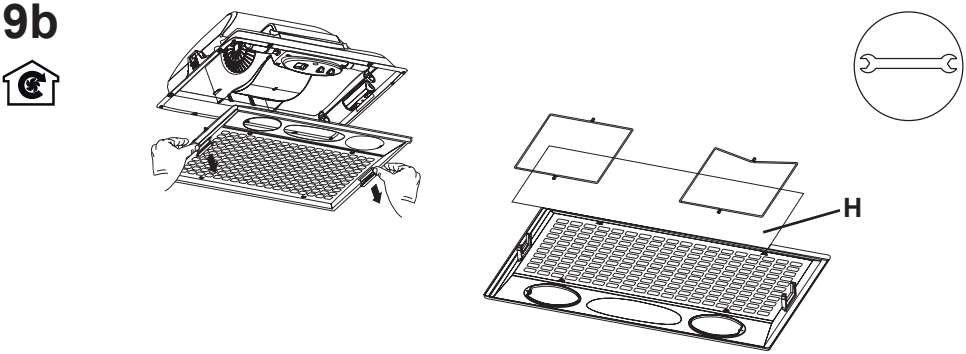

10

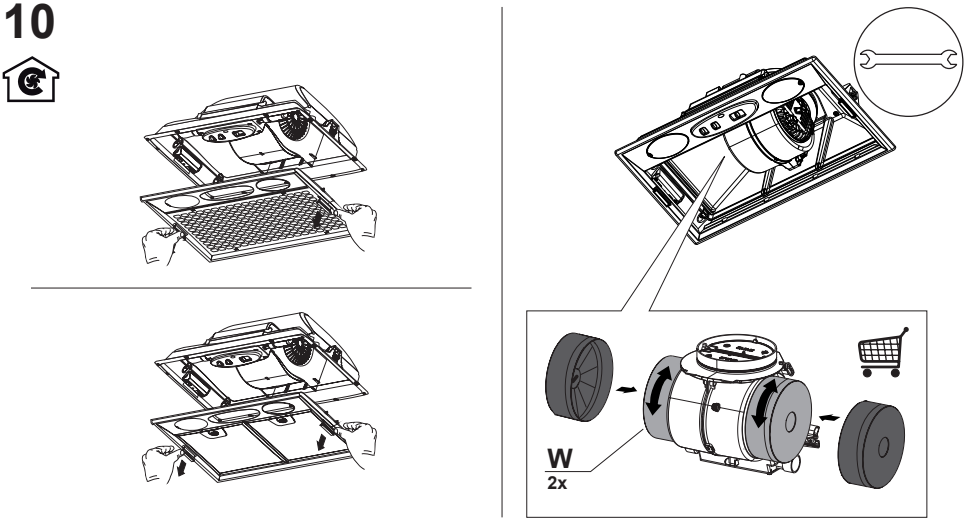

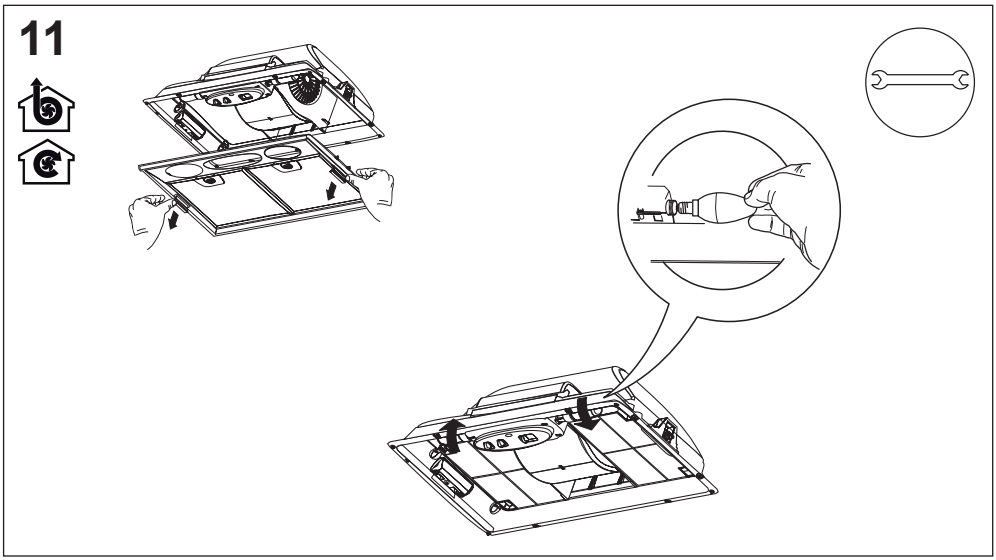
11

Franke S.p.a.
Via Pignolini,2
37019 Peschiera del Garda (VR)
www.franke.it

991.0564.875_03 - 190118
D00005256_02