FRANKE

IT LIBRETTO INSTALLAZIONE
EN INSTALLATION MANUAL
FR MANUEL D'INSTALLATION
DE INSTALLATIONSANLEITUNG

FMY 608 BI WH CH
FMY 908 BI WH CH
FMY 908 BI BK CH
FMY 608 BI BK CH

IT Attenzione! Prima di procedere all'installazione, leggere le Avvertenze e Suggerimenti contenute nel Libretto di Uso.

EN Warning! Before proceeding with installation, read the Recommendations and Suggestions in the User Manual.

FR Attention! Veuillez lire les consignes de sécurité que contient la Notice d'utilisation avant d'installer l'appareil.

DE Achtung! Lesen Sie vor Beginn der Installation die Sicherheitshinweise in der Bedienungsanleitung.

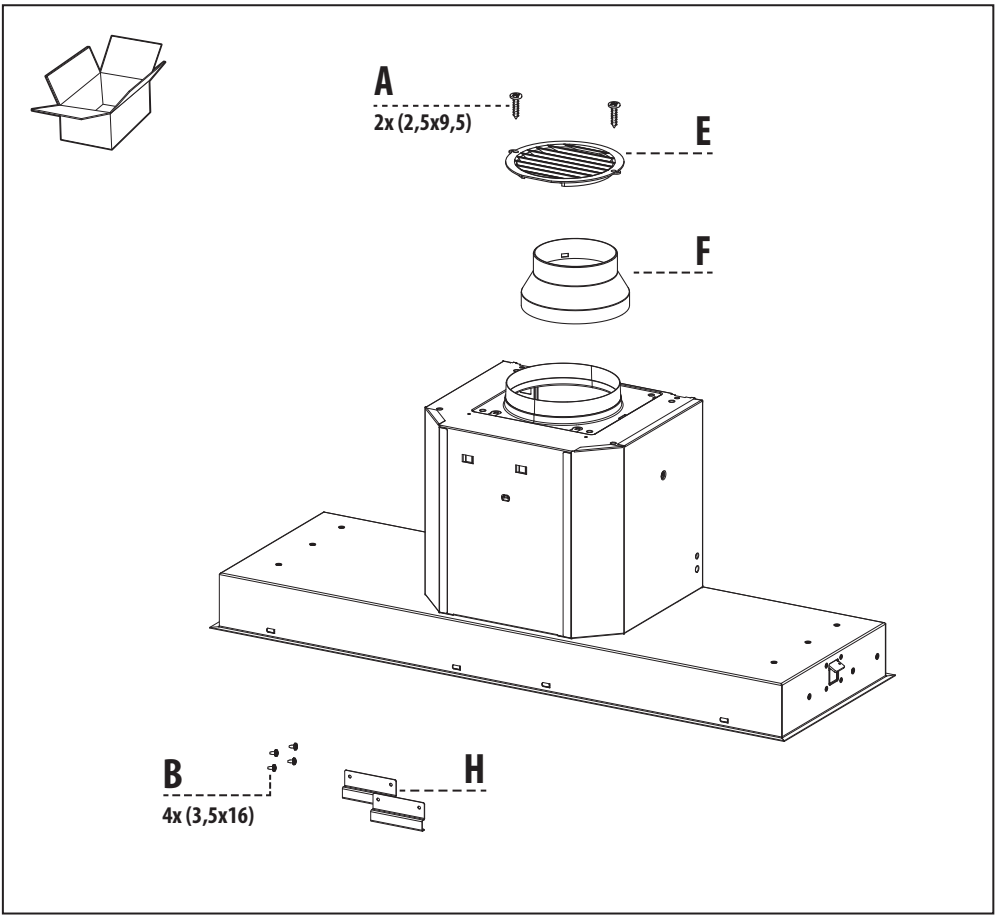
A
2x (2,5x9,5)
E
F
B
4x (3,5x16)
H

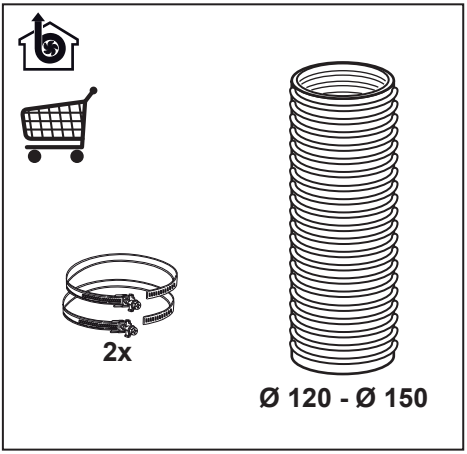
2x
Ø 120 - Ø 150

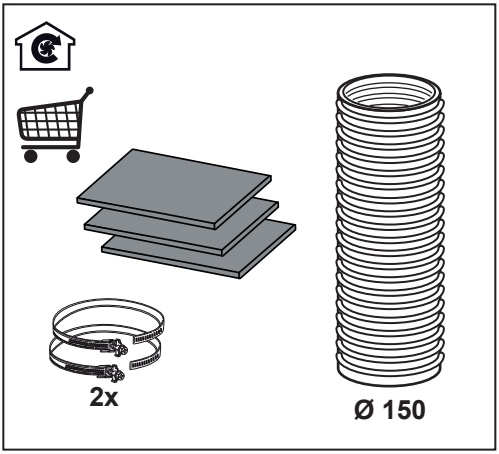
2x
Ø 150

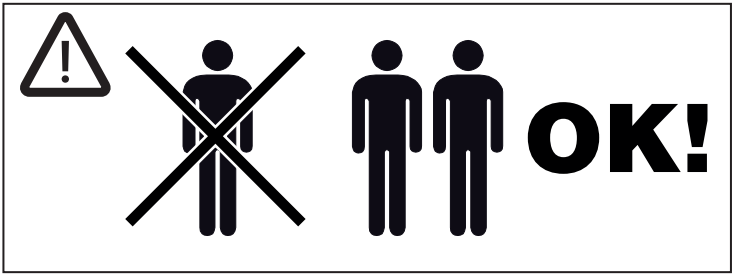
OK!

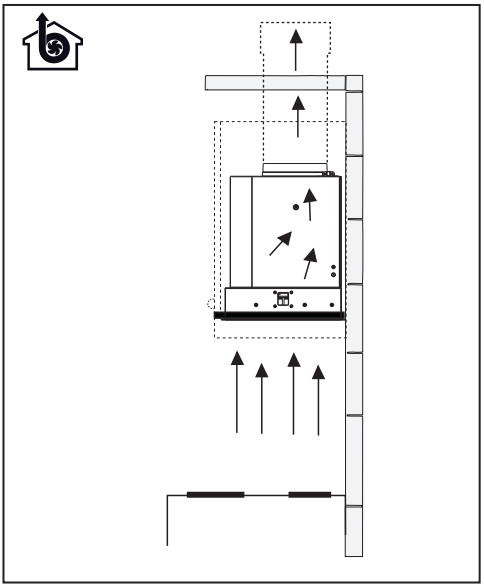

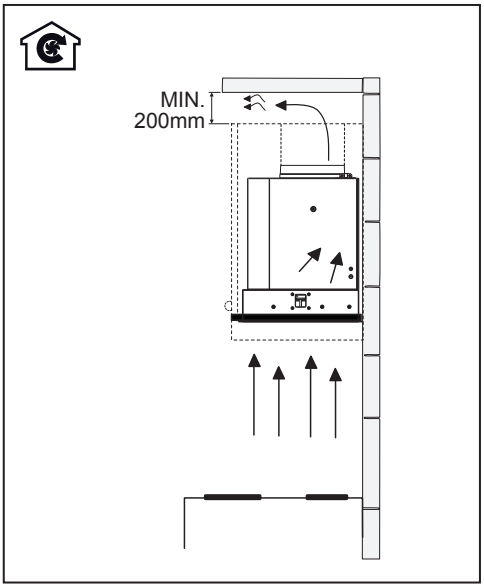
MIN.
200mm

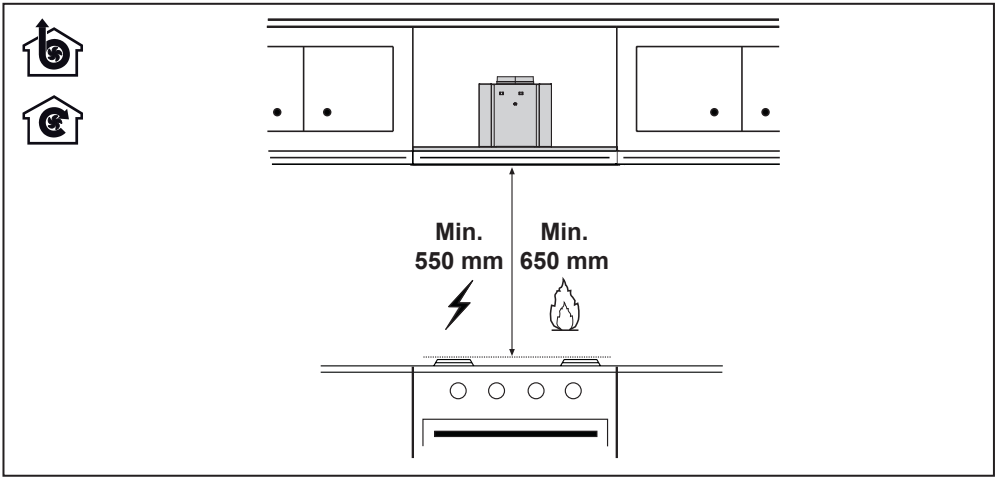
Min.
550 mm
Min.
650 mm

1

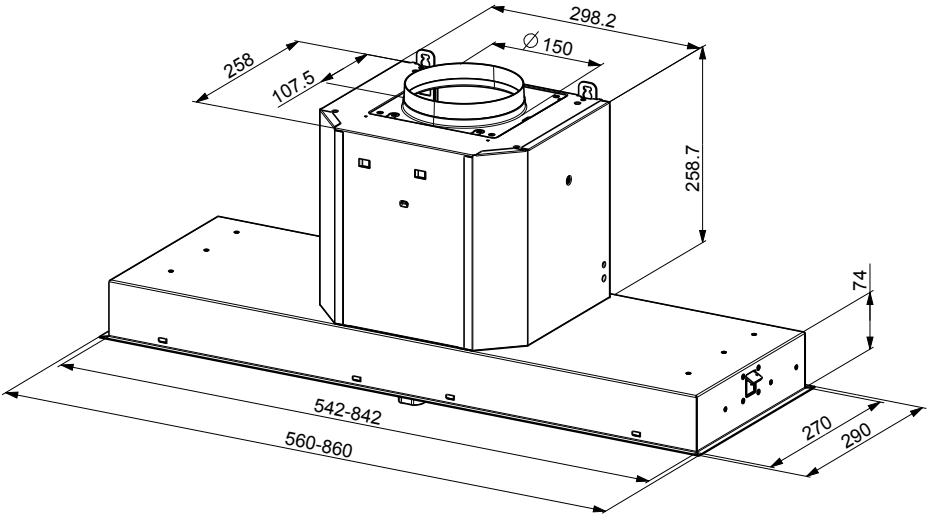
298.2
∅150
258
107.5
258.7
74
542-842
560-860
270
290

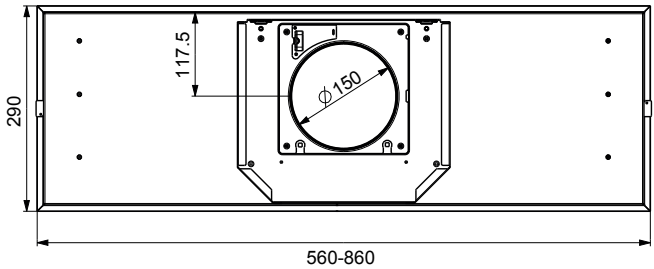
117.5
∅150
290
560-860

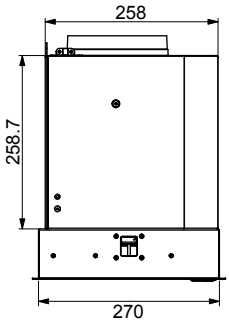
258
258.7
270

2

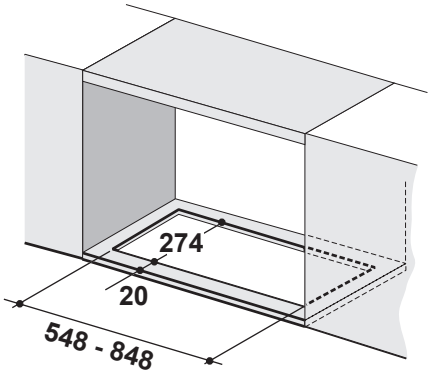

3

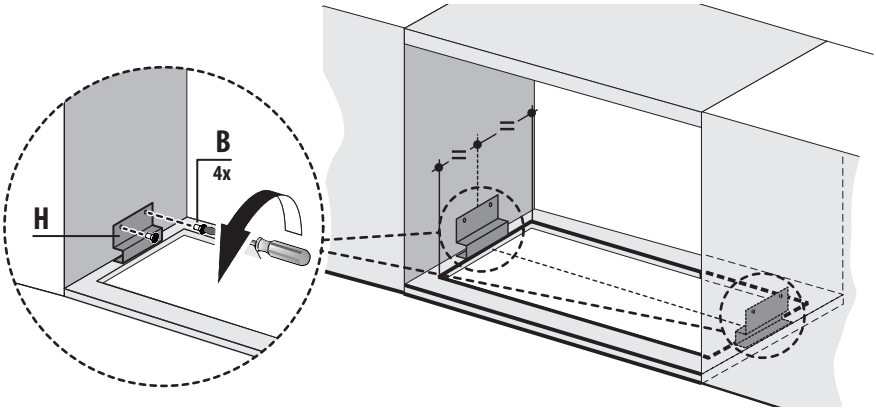

4

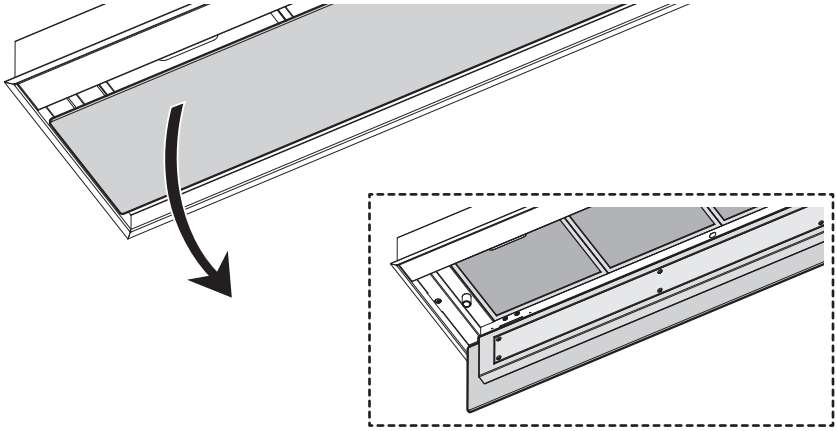

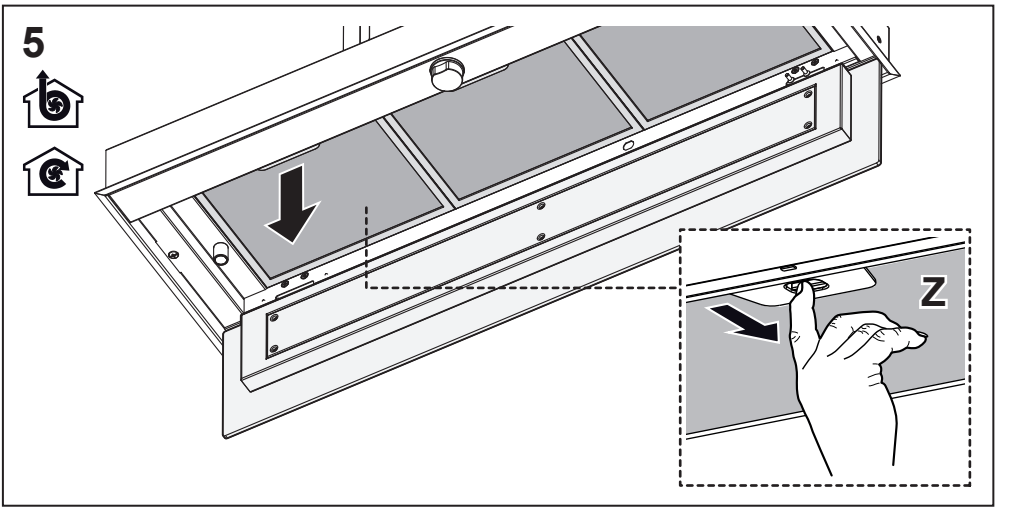
5
Z

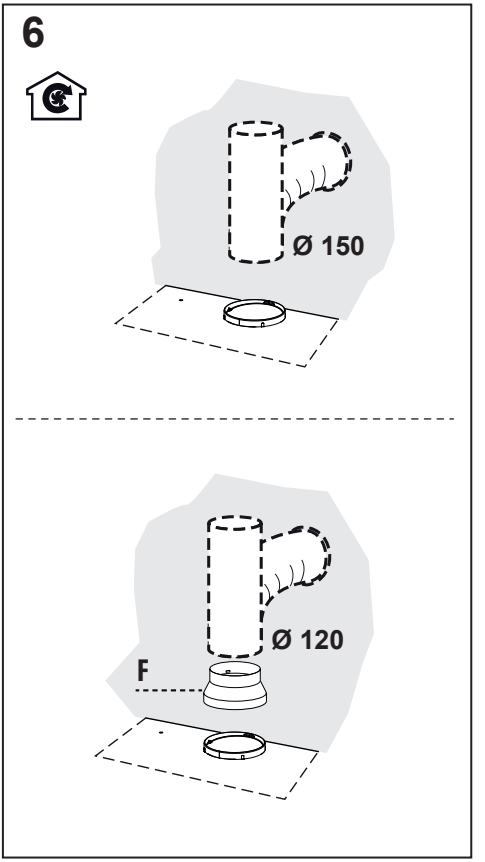
6
Ø 150
Ø 120
F

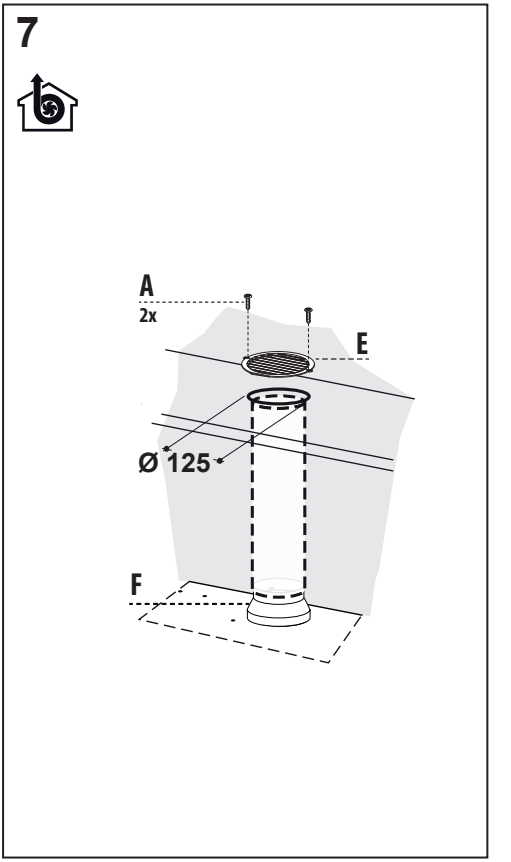
7
A
2x
E
Ø 125
F

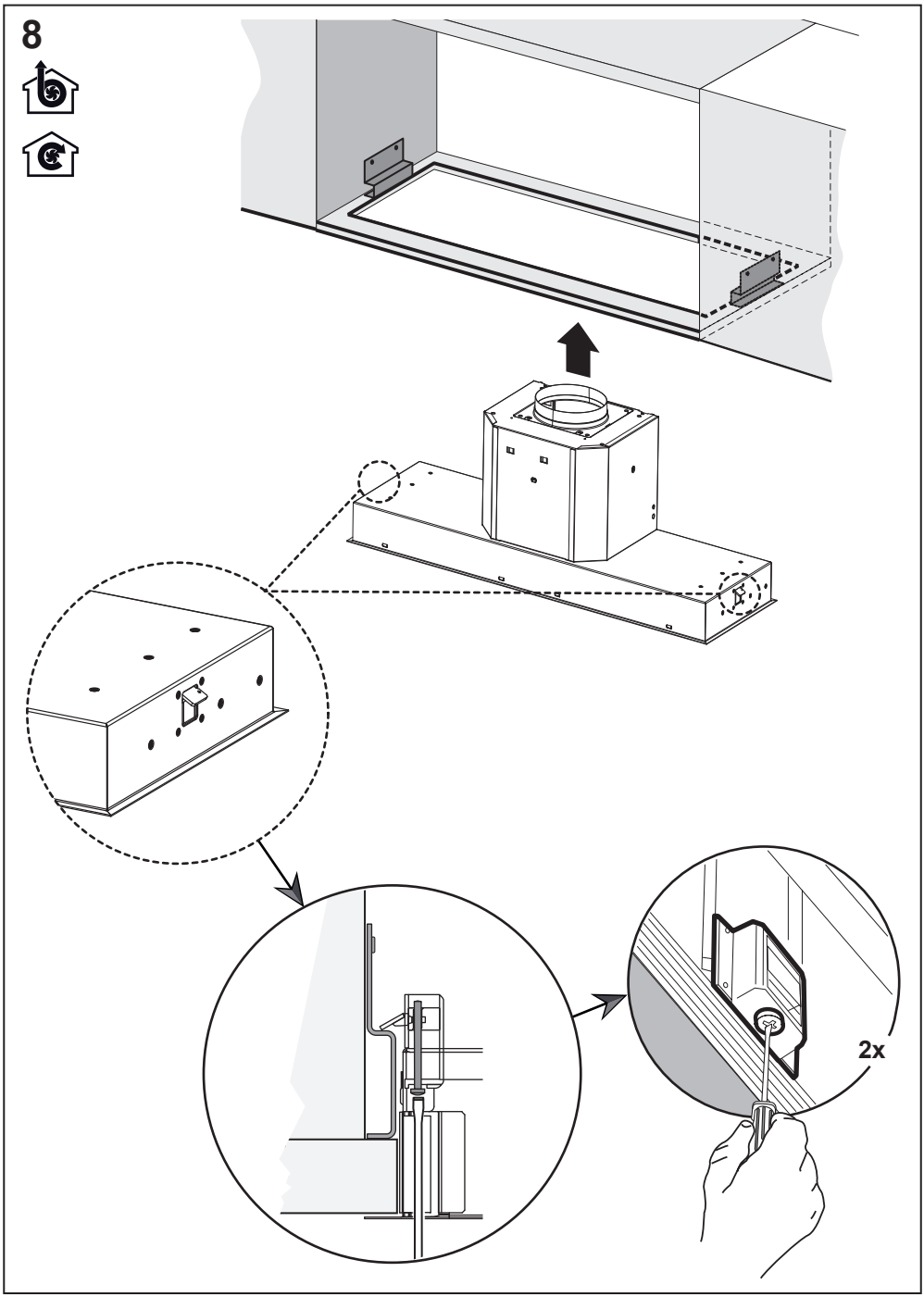
8
2x

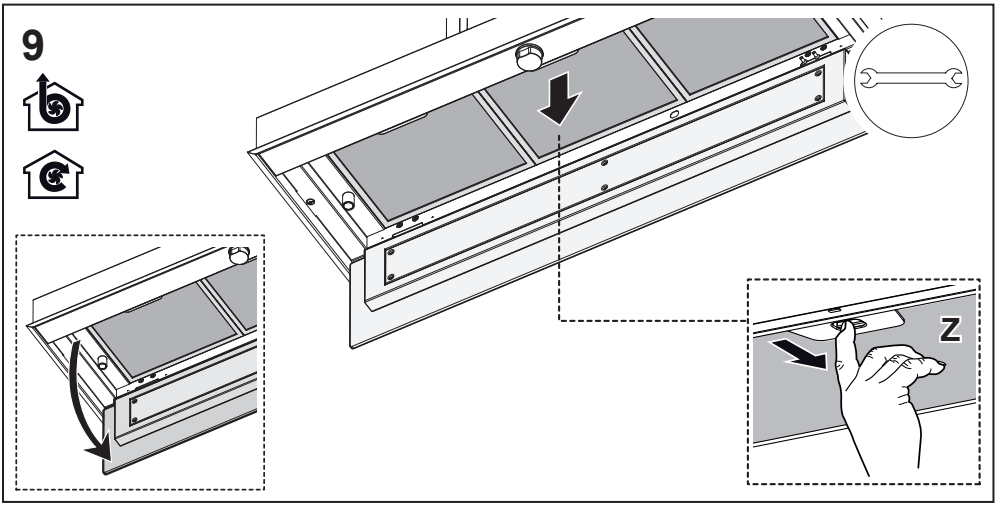
9
Z

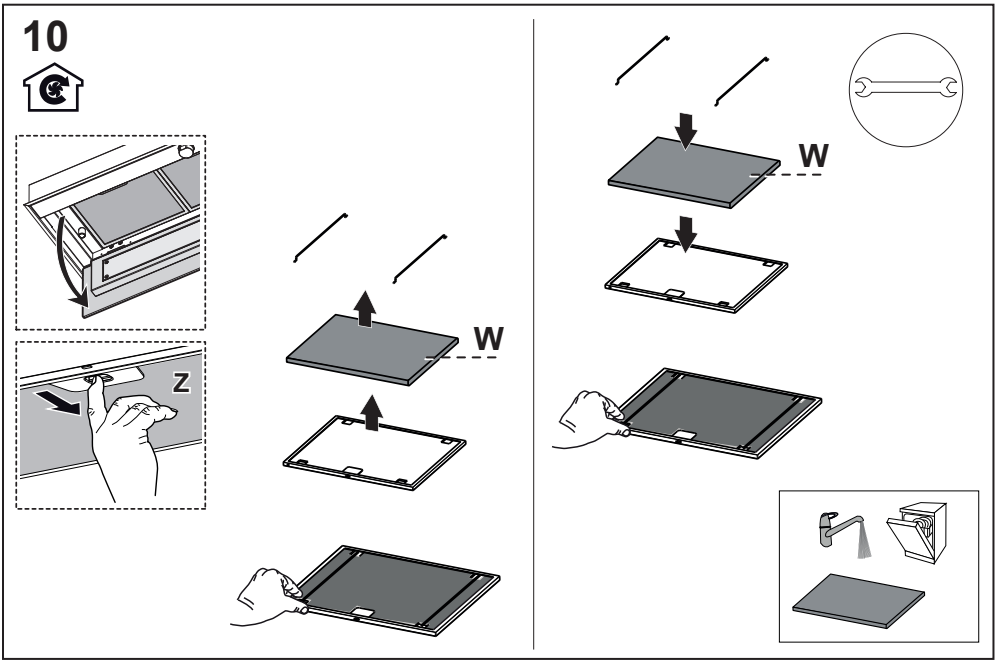
10
Z
W
W

Franke S.p.a.
Via Pignolini,2
37019 Peschiera del Garda (VR)
www.franke.it

991.0505.343_01 - 170419
D003682_00