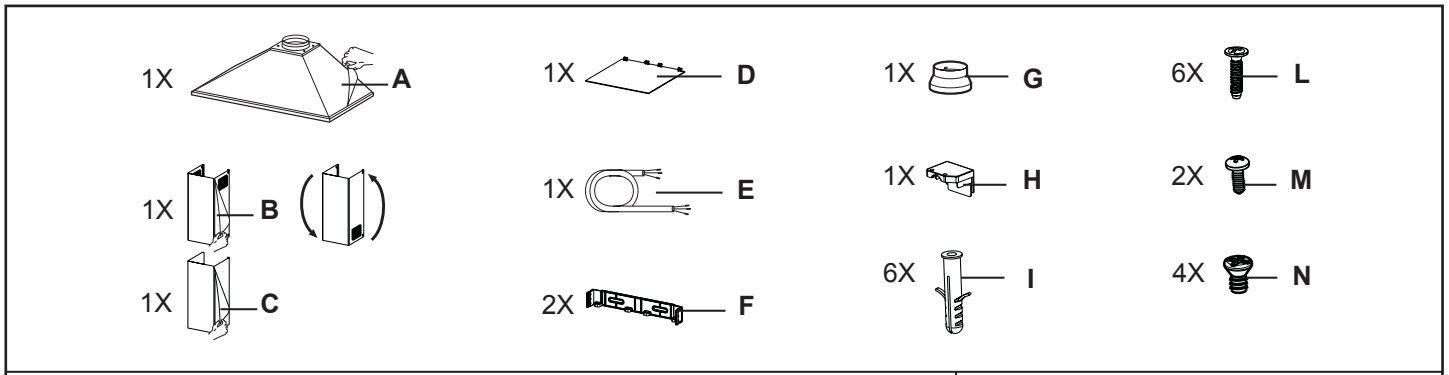
1X A
1X B
1X C
1X D
1X E
2X F
1X G
1X H
6X I
6X L
2X M
4X N

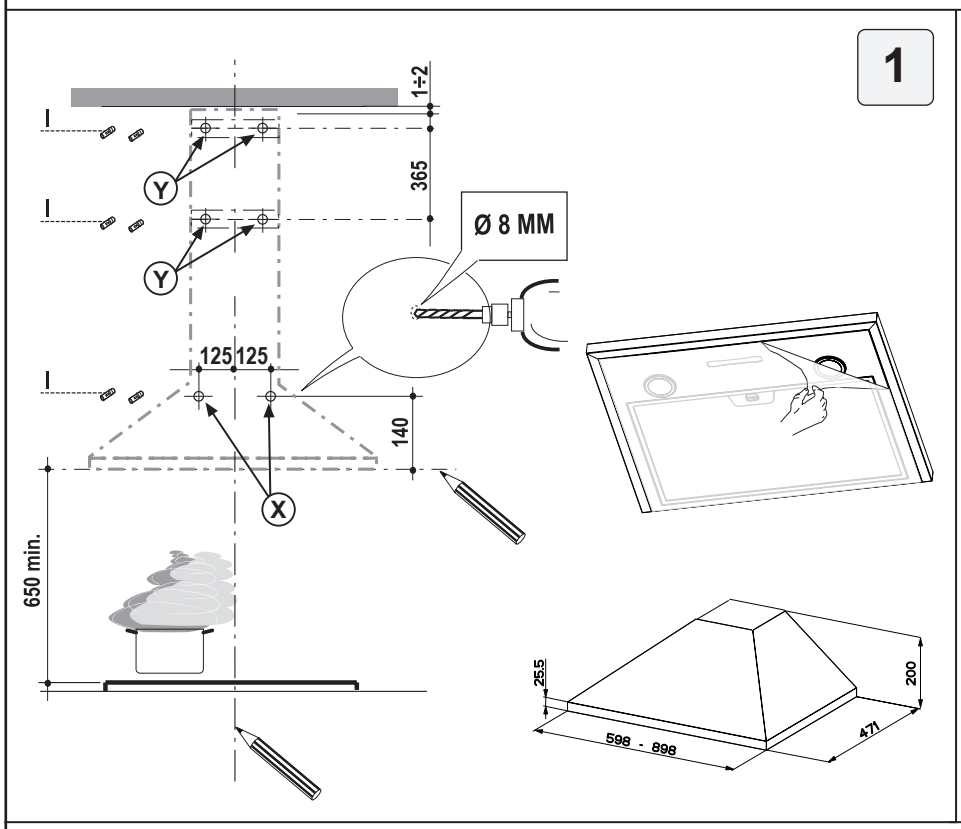
1
1÷2
365
Y
Y
Ø 8 MM
125 125
140
X
650 min.
25.5
200
598 - 898
471

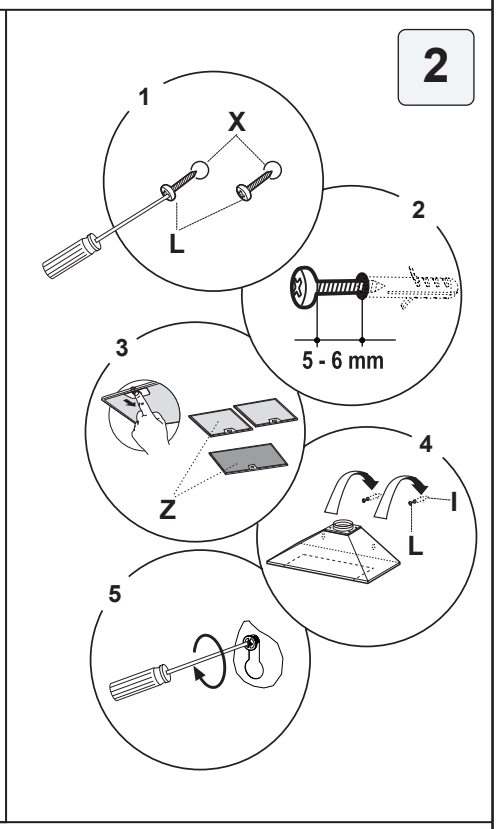
2
1
X
L
2
5 - 6 mm
3
Z
4
I
L
5

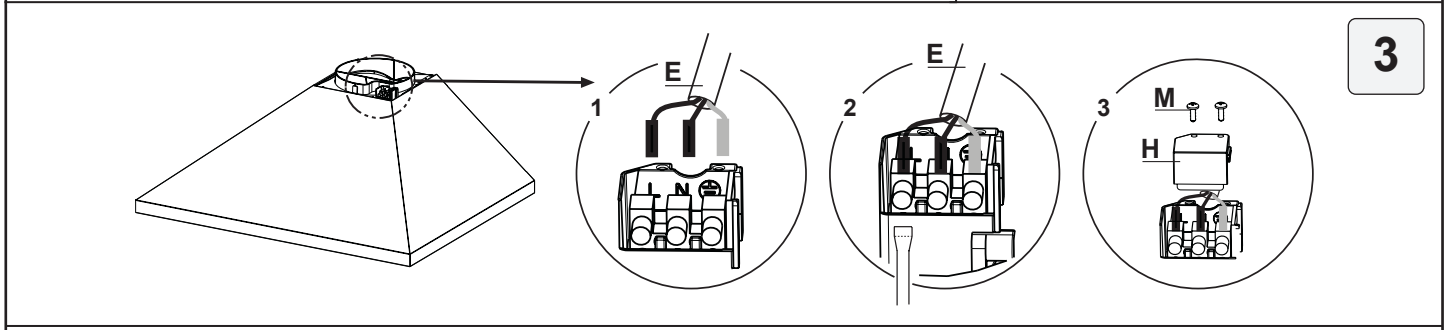
3
E
1
L N
E
2
3
M
H

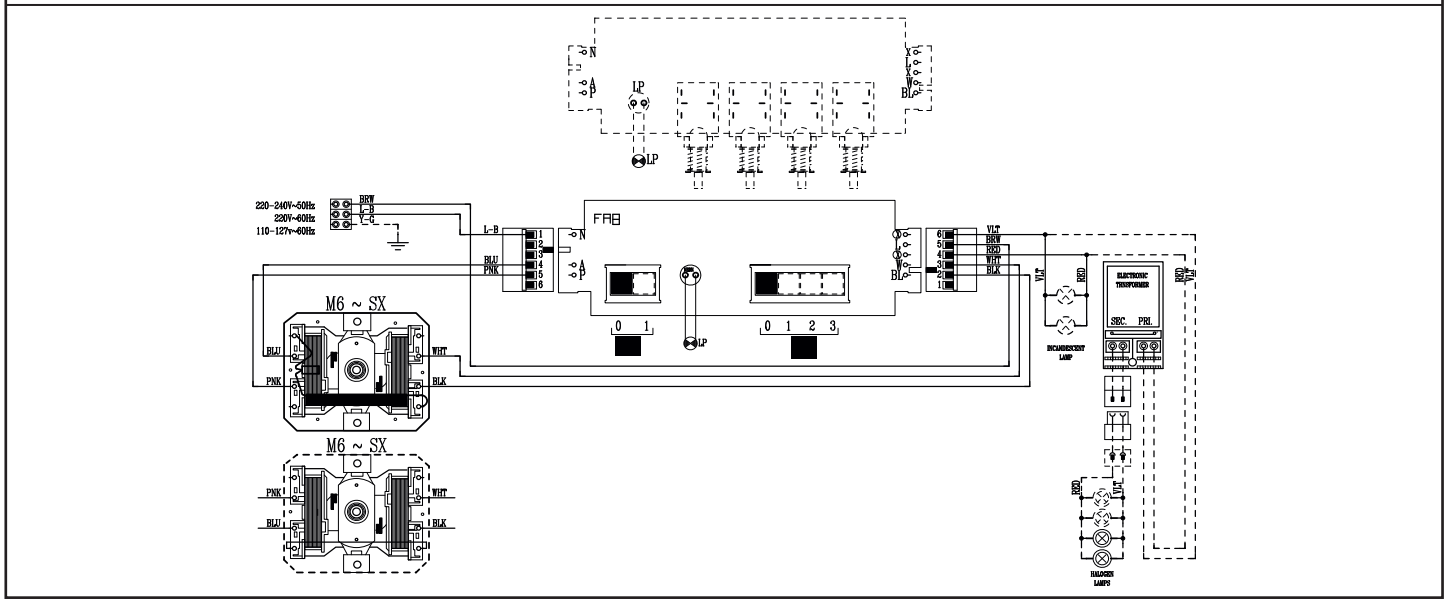
220-240V~50Hz
220V~60Hz
110-127V~60Hz
M6 ~ SX
M6 ~ SX
ELECTRONIC TRANSFORMER
SEC. PRI.
INCANDESCENT LAMP
HALOGEN LAMPS

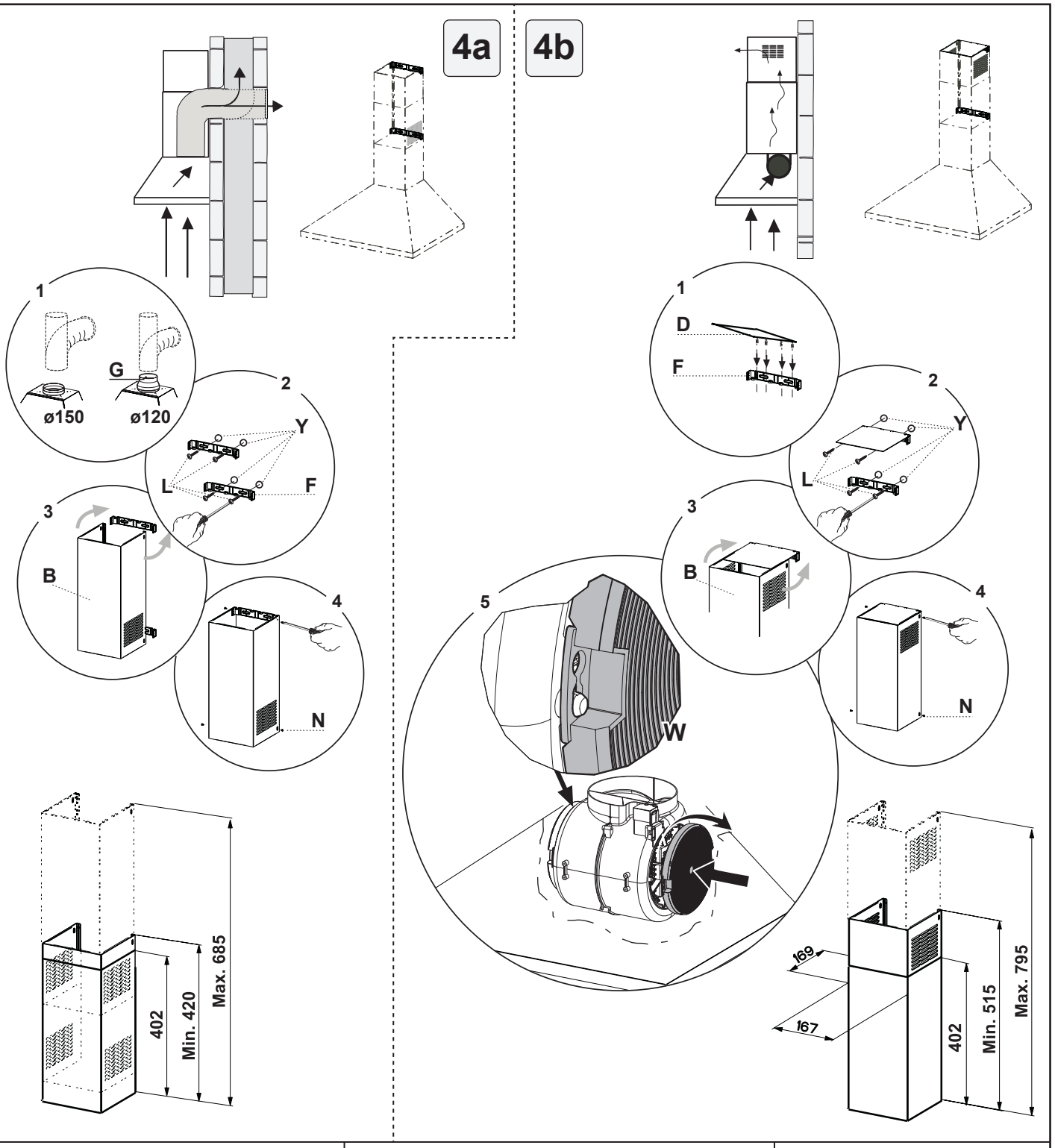
4a
4b
1
G
ø150
ø120
2
Y
L
F
3
B
4
N
5
W
D
F
402
Min. 420
Max. 685
169
167
402
Min. 515
Max. 795

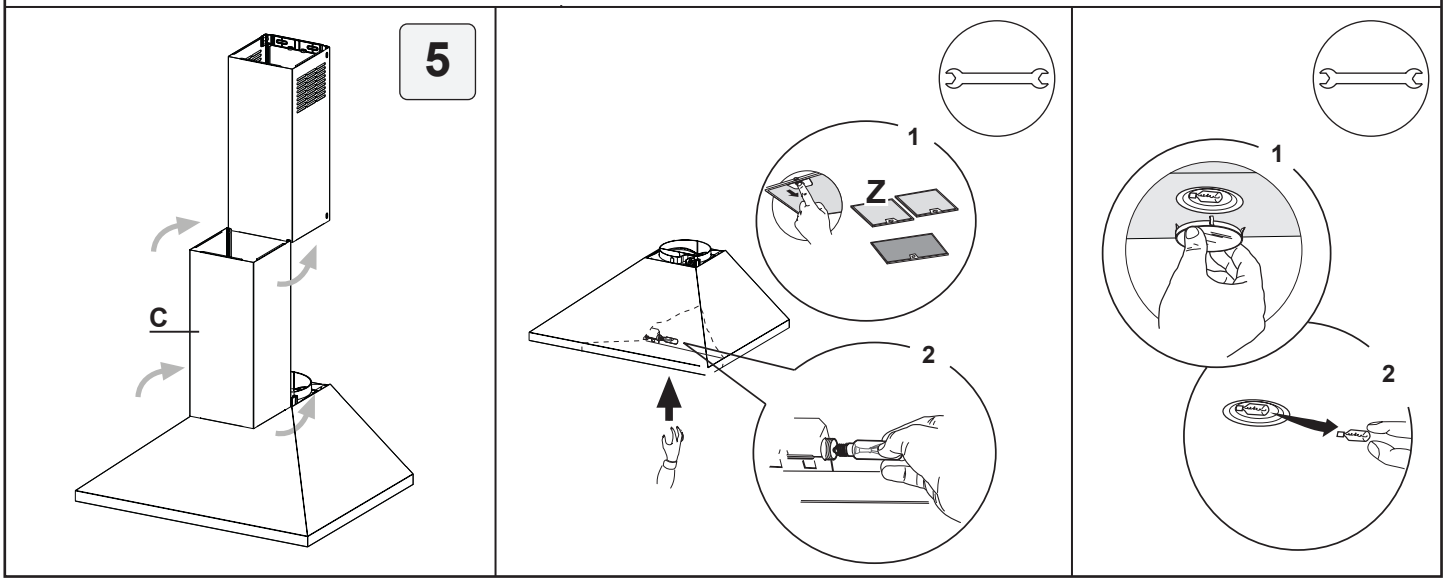
5
C
1
Z
2
1
2