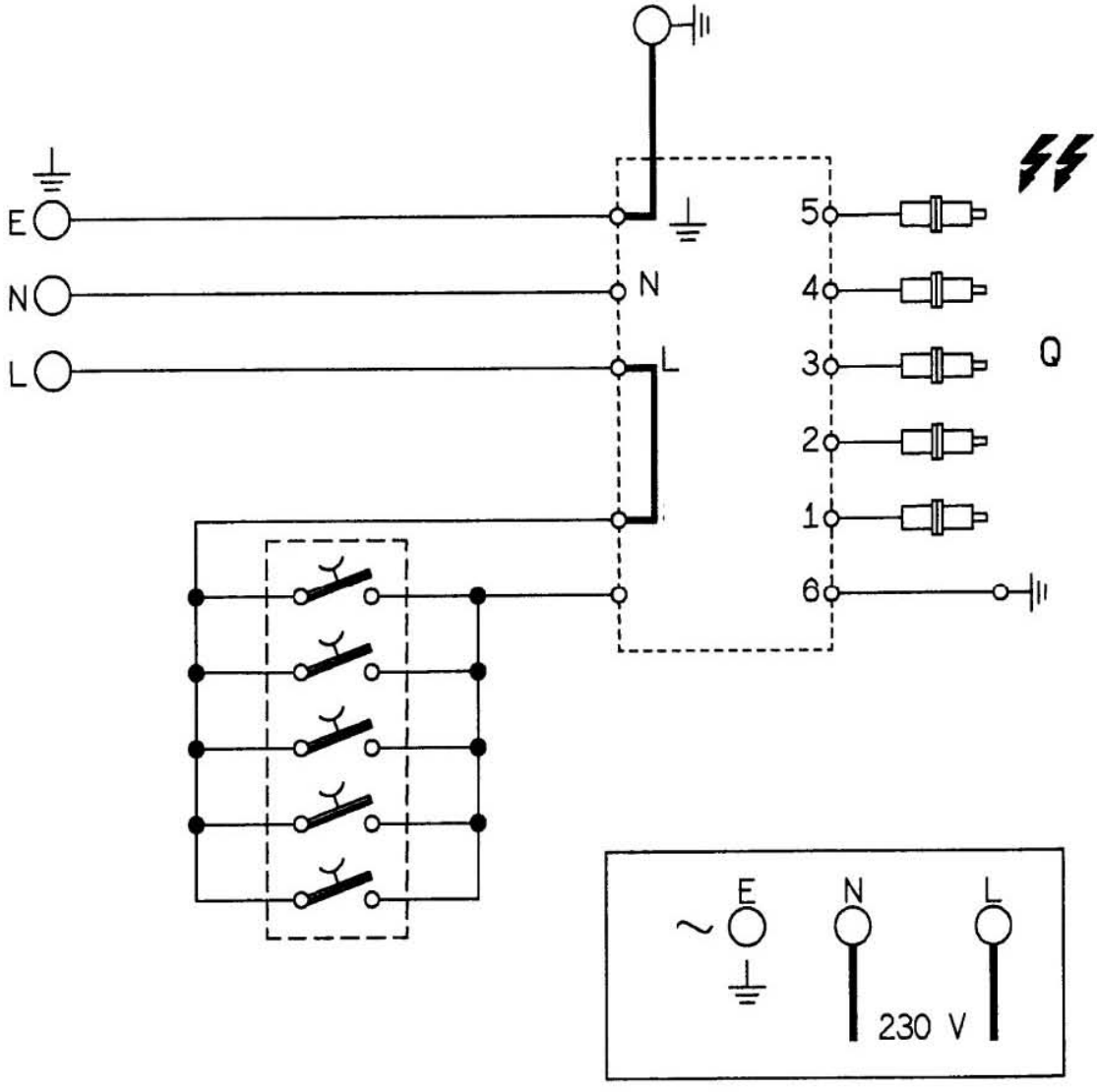
E
N
L
N
L
5
4
3
2
1
6
Q
~
E
N
L
230 V